FORD **ECOSPORT** Uporabniški priročnik

Informacije v tej publikaciji so bile pravilne ob času tiska. Zaradi trajnega razvoja si pridržujemo pravico do sprememb specifikacij, oblike ali opreme kadar koli brez prehodnega opozorila in obveznosti. Nobenega dela te publikacije ni dovoljeno reproducirati, oddajati, shranjevati v sistem za ponovno pridobivanje ali prevajati v kateri koli jezik v kateri koli obliki s katerimi koli sredstvi brez našega pisnega dovoljenja. Popravki in dopolnila so izvzeti.

© Ford Motor Company 2018

Vse pravice pridržane.

Številka dela: CG3759slSVN 201806 20180704172959

Vsebina

Uvod
O tem priročniku 7
Glosar simbolov 7
Snemanje podatkov 9
Priporočilo za nadomestne dele 12
Oprema mobilne komunikacije 13

Na prvi pogled
Na prvi pogled - Z volanom na levi 14
Na prvi pogled - Z volanom na desni 15

Varnost otrok
Namestitev zadrževalnega sistema za otroke 17
Postavitev zadrževalnega sistema za otroke 21
Varnostne ključavnice - Vozila z: Mehanske ključavnice za otroke 25
Varnostne ključavnice - Vozila z: Ključavnice za otroke na daljinsko zaklepanje 25

Varnostni pasovi
Pripenjanje varnostnih pasov 26
Nastavljanje višine varnostnih pasov 27
Opozorilo za varnostne pasove 27

Dodatni zadrževalni sistemi
Način delovanja 29
Voznikova zračna blazina 29
Sovoznikova zračna blazina 30
Vklop in izklop sovoznikove zračne blazine 30
Stranske zračne blazine 31
Voznikova zračna blazina za kolena 32
Stranske zračne zavese 33
Senzorji trka in kontrolne lučke zračne blazine 34
Odstranjevanje zračnih blazin 35

Sistem samodejnega opozarjanja na trk
Pomoč v sili 36

Ključi in daljinsko upravljanje
Splošni podatki o radijskih frekvencah 39
Daljinski upravljalnik 39
Menjava izgubljenega ključa ali daljinskega upravljalnika 42

MyKey™
Način delovanja 43
Ustvarjanje MyKey 44
Brisanje vseh MyKeys 45
Preverjanje stanja sistema MyKey 45
MyKey odpravljanje težav 45

Vrata in ključavnice
Zaklepanje in odklepanje 47
Vstop brez ključa 49

Vrata prtljažnika
Ročna zadnja stranica 52

Varnost
Pasivni sistem proti kraji 53
Alarm proti kraji 53

Volan
Nastavitev volana 56
Upravljanje zvoka 56
Glasovni nadzor 57
Tempomat 57
Nadzor informacijskega zaslona 57
Ogrevan volan 57

Brisalci in šobe za pranje
Brisalci vetrobranskega stekla 59

EcoSport (CR6) Vehicles Built From: 27-08-2018, CG3759slSVN slSVN, Edition date: 201806, First-Printing

Samodejni vklop brisalcev 59
Šobe za pranje vetrobranskega stekla 61
Brisalec in šoba za pranje zadnjega stekla 62

Osvetlitev

Splošne informacije 63
Nadzor osvetlitve 63
Samodejni vklop luči 64
Stikalo za nastavljanje osvetlitve instrumentov 65
Zamik žarometov ob izhodu 65
Žarometi za dnevno vožnjo 66
Sprednje meglenke 66
Zadnje meglenke 66
Nastavljanje višine svetlobnega snopa 66
Smerniki 67
Notranja osvetlitev 67

Okna in ogledala

Okna z električnim pomikom stekel 69
Odpiranje in zapiranje vseh oken 71
Zunanja ogledala 71
Notranje ogledalo 72

Strešno okno

Odpiranje in zapiranje sončne strehe 73
Zračenje sončne strehe 73

Skupina instrumentov

Merilniki 74
Opozorilne in kontrolne lučke 75
Slišna opozorila in znaki 78

Prikaz informacij

Splošne informacije 80
Potovalni računalnik 83
Informativna sporočila 84

Klimatska naprava

Način delovanja 93
Prezračevalne šobe 93
Ročna klimatska naprava 94
Samodejna klimatska naprava 94
Namigi o nadziranju notranje klime - Vozila z: Elektronsko samodejno uravnavanje temperature (EATC) 96
Namigi o nadziranju notranje klime - Vozila z: Elektronsko ročno uravnavanje temperature (EMTC) 97
Ogrevano vetrobransko steklo 98
Ogrevana zunanja ogledala 98
Zračni filter v kabini 98

Sedeži

Sedenje v pravilnem položaju 99
Vzglavniki 100
Ročno nastavljivi sedeži 100
Zadnji sedeži 103
Ogrevani sedeži 105

Dodatne vtičnice

Dodatne vtičnice 107
Vžigalnik za cigarete 107

Predali

Sredinska konzola 109
Hladilnik 109
Držalo za očala 110
Predal pod sedežem 110

Zagon in ustavljanje motorja

Splošne informacije 111
Kontaktna ključavnica 111
Stikalo za vžig s pritiskom gumba 112

EcoSport (CR6) Vehicles Built From: 27-08-2018, CG3759slSVN slSVN, Edition date: 201806, First-Printing

Zaklepanje volana 114
Zagon bencinskega motorja - Samodejni menjalnik 114
Zagon bencinskega motorja - Ročni menjalnik 116
Zagon dizelskega motorja - Samodejni menjalnik 117
Zagon dizelskega motorja - Ročni menjalnik 119

Edinstvene vozne lastnosti

Auto-Start-Stop - Ročni menjalnik 121
Auto-Start-Stop - Samodejni menjalnik 122

Gorivo in dolivanje goriva

Varnostni ukrepi 125
Kakovost goriva - Dizelski 125
Kakovost goriva - Bencin 126
Ko goriva zmanjkuje 126
Dolivanje goriva 128
Poraba goriva 130

Nadzor emisij motorja

Katalizator 132
Filter delcev za bencinske motorje 132
Dizelski filter za delce 134

Menjalnik

Ročni menjalnik - Ročni 6-stopenjski menjalnik (6MX65)/6-stopenjski ročni menjalnik (MMT6) 140
Ročni menjalnik - 5-stopenjski ročni menjalnik (iB5) 140
Samodejni menjalnik 141

Pogon na vsa kolesa

Uporaba pogona na vsa kolesa 145

Nadzor zdrsa

Način delovanja 149
Uporaba nadzora zdrsa 149

Zavore

Splošne informacije 150
Namigi za vožnjo s protiblokirnim zavornim sistemom 150
Parkirna zavora 150
Pomoč pri speljevanju v klanec 151

Nadzor stabilnosti

Način delovanja 153
Uporaba nadzora stabilnosti 153

Pomoč pri parkiranju

Način delovanja 154
Parkirna pomagala zadaj 154
Parkirna pomagala spredaj 155
Zadnja kamera 156

Tempomat

Način delovanja 160
Uporaba tempomata 160

Pripomočki za vožnjo

Omejevalnik hitrosti 161
Informacijski sistem mrtvega kota 162
Opozorilo za navzkrižni promet 163
Krmiljenje 166

Prevoz tovora

Splošne informacije 167
Sidrišča za prtljago 167
Predal pod prtljažnikom 167
Prekrivala za prtljago 168
Strešni prtljažniki in sistemi za prevoz prtljage 168

Vleka

Vleka prikolice 170
Vlečna kljuka 171

EcoSport (CR6) Vehicles Built From: 27-08-2018, CG3759slSVN slSVN, Edition date: 201806, First-Printing

Vlečne točke - ST 174
Vlečne točke 175
Transport vozila 176
Vleka vozila na štirih kolesih - Samodejni menjalnik 176
Vleka vozila na štirih kolesih - Ročni menjalnik 177

Nasveti za vožnjo

Uvajanje 179
Gospodarna vožnja 179
Previdnostni ukrepi za hladno vreme 179
Vožnja po vodi 179
Preproge 180

Nujni primeri pomoči na cesti

Varnostne utripalke 181
Komplet prve pomoči 181
Varnostni trikotnik 181
Izklop goriva 181
Zagon vozila s kabli 182
Sistem obveščanja po trku 183

Varovalke

Mesto škatle z varovalkami - Z volanom na levi 184
Mesto škatle z varovalkami - Z volanom na desni 185
Specifikacije varovalk 185
Menjava varovalk 195

Vzdrževanje

Splošne informacije 197
Odpiranje in zapiranje pokrova motornega prostora 197
Pogled pod pokrov motornega prostora - 1,0L EcoBoost (74kW/100KM)/1,0L EcoBoost (90kW/120KM)/1,0L EcoBoost (103kW/140KM) (YY), 1,0L EcoBoost™ 198
Pogled pod pokrov motornega prostora - 1,5L Duratorq-TDCi (67kW/91KM), 1,5L TDCi 199
Pogled pod pokrov motornega prostora - 1,5L Duratorq-TDCi (74kW/100KM) (XU), 1,5L Duratorq-TDCi dizel 201
Pogled pod pokrov motornega prostora - 1,5L EcoBlue (70kW/95KM) (Z2)/1,5L EcoBlue (88kW/120KM) (ZT), 1,5L EcoBlue Dizel 202
Merilna palica za motorno olje - 1,0L EcoBoost™ 203
Merilna palica za motorno olje - 1,5L 203
Preverjanje olja 203
Ventilator za hlajenje motorja - Bencin 204
Ventilator za hlajenje motorja - Dizelski 204
Preverjanje hladilne tekočine 204
Preverjanje zavorne tekočine 205
Preverjanje tekočine sklopke 206
Preverjanje tekočine za čiščenje stekel 206
Zamenjava akumulatorja 12 V 206
Preverjanje metlic brisalcev 208
Menjava metlic brisalcev 208
Nastavljanje žarometov 209
Izgradnja žarometa 210
Menjava žarnice 211

Nega vozila

Čiščenje zunanjosti 220
Čiščenje motorja 221
Čiščenje notranjosti 222
Čiščenje usnjenih sedežev 223
Popravljanje manjših poškodb laka 224
Čiščenje koles 224

Platišča in pnevmatike

Splošne informacije 225

EcoSport (CR6) Vehicles Built From: 27-08-2018, CG3759slSVN slSVN, Edition date: 201806, First-Printing

Tesnilo za pnevmatike in komplet za polnjenje 225
Nega pnevmatik 231
Uporaba zimskih pnevmatik 233
Uporaba snežnih verig 233
Sistem za nadzor tlaka v pnevmatikah 234
Menjava cestnega kolesa 238
Tlak v pnevmatikah 244
Vijaki za platišča 245

Kapacitete in specifikacije

Dimenzije vozila 246
Dimenzije vlečne naprave 248
Ploščica z identifikacijo vozila 249
Kapacitete in specifikacije - 1,0L EcoBoost (74kW/100KM)/1,0L EcoBoost (90kW/120KM)/1,0L EcoBoost (103kW/140KM) (YY), 1,0L EcoBoost™ 250
Kapacitete in specifikacije - 1,5L Duratorq-TDCi (67kW/91KM)/1,5L Duratorq-TDCi (74kW/100KM) (XU)/ 1,5L EcoBlue (70kW/95KM) (Z2)/1,5L EcoBlue (88kW/120KM) (ZT), 1,5L dizel 251
Tabela specifikacij žarnic 254
Poraba goriva v številkah 255
Poraba goriva v številkah - 1,0L EcoBoost (74kW/100KM)/1,0L EcoBoost (103kW/140KM) (YY), 1,0L EcoBoost™ 256
Poraba goriva v številkah - 1,5L Duratorq-TDCi (74kW/100KM)/1,5L Duratorq-TDCi (74kW/100KM) (XU), 1,5L Duratorq-TDCi dizel 257
Poraba goriva v številkah - 1,5L EcoBlue (88kW/120KM) (ZT), 1,5L EcoBlue 258

Omrežna povezljivost - Vozila z: SYNC 2.5

Povezovanje vozila z mobilnim omrežjem 259
Povezovanje vozila z omrežjem Wi-Fi 259
Odpravljanje napaka pri omrežni povezljivosti 259

Dostopna točka Wi-Fi - Vozila z: SYNC 2.5

Ustvarjanje dostopne točke Wi-Fi 262
Zamenjava imena ali gesla dostopne točke Wi-Fi 262

Avdio sistem

Avdio enota - Vozila brez: SYNC 263
Avdio enota - Vozila z: SYNC 3 265
Avdio enota - Vozila z: SYNC 2.5 266
Radio AM/FM - Vozila brez: SYNC 267
Radio AM/FM - Vozila z: SYNC 2.5 268
Digitalni radio - Vozila brez: SYNC 268
Digitalni radio - Vozila z: SYNC 2.5 269
Prikaz ure in datuma na zvočni enoti - Vozila brez: SYNC 270
Prikaz ure in datuma na zvočni enoti - Vozila z: SYNC 2.5 270
Povezovanje naprave Bluetooth - Vozila brez: SYNC 270
Povezovanje naprave Bluetooth - Vozila z: SYNC 2.5 270
Predvajalnik zgoščenk - Vozila brez: SYNC 271
Predvajalnik zgoščenk - Vozila z: SYNC 2.5 271
Predvajanje zvoka preko povezave Bluetooth - Vozila brez: SYNC 272
Predvajanje zvoka preko povezave Bluetooth - Vozila z: SYNC 2.5 272
Predvajanje medijske datoteke iz naprave USB - Vozila brez: SYNC 272
Predvajanje medijske datoteke iz naprave USB - Vozila z: SYNC 2.5 273
Vrata USB 273
Aplikacije - Vozila z: SYNC 2.5 274
Uporaba prepoznave glasu - Vozila brez: SYNC 277

EcoSport (CR6) Vehicles Built From: 27-08-2018, CG3759slSVN slSVN, Edition date: 201806, First-Printing

Odpravljanje napak pri uporabi zvočne enote - Vozila z: SYNC 2.5 277

SYNC™ 3

Splošne informacije 280
Domači zaslon 283
Uporaba prepoznave glasu 284
Zabava 289
Telefon 292
Navigacija 293
Aplikacije 298
Nastavitve 299
Odpravljanje težav SYNC™ 3 306

Dodatki

Elektromagnetna združljivost 318
Licenčni sporazum končnega uporabnika 321
Izjava o skladnosti 347

EcoSport (CR6) Vehicles Built From: 27-08-2018, CG3759slSVN slSVN, Edition date: 201806, First-Printing

O TEM PRIROČNIKU

Hvala, da ste izbrali vozilo Ford. Priporočamo vam, da si vzamete nekaj časa in s prebiranjem tega priročnika spoznate svoje vozilo. Čim bolje boste poznali vaše vozilo, tem bolj varna in prijetna bo vaša vožnja z njim.

OPOZORILO: Če med vožnjo niste pozorni, lahko pride do izgube nadzora nad vozilom, nesreče in telesnih poškodb. Priporočamo, da ste zelo previdni, ko uporabljate katero koli napravo, zaradi katere vam lahko pozornost uide s ceste. Vaša glavna odgovornost je varno delovanje vozila. Priporočamo, da ne uporabljate ročnih naprav med vožnjo in da vedno, ko je mogoče, uporabljate sisteme z glasovnim upravljanjem. Seznanite se z zadevnimi državnimi ter krajevnimi predpisi, ki lahko vplivajo na uporabo elektronskih naprav med vožnjo.

Opomba: *Ta priročnik opisuje lastnosti izdelka in možnosti, ki so na voljo v izbranih modelih, včasih celo še preden so ponujeni na trgu. Lahko je opisana tudi dodatna oprema, ki ni vgrajena v vaše vozilo.*

Opomba: *Nekatere slike v tem priročniku lahko prikazujejo funkcije za različne modele in se lahko razlikujejo od dejanskega stanja v vozilu.*

Opomba: *Svoje vozilo vedno uporabljajte v skladu z zakonskimi predpisi in določili.*

Opomba: *Ob prodaji vozila ta priročnik predajte naprej. Priročnik je sestavni del vozila.*

Ta priročnik včasih opisuje mesto dela z levo ali desno stranjo. Stran določite, ko sedite na sedežu in gledate naprej.

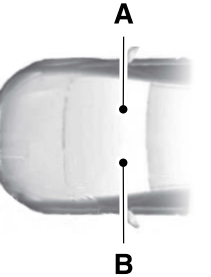

E154903

A Desna stran.

B Leva stran.

GLOSAR SIMBOLOV

Tukaj je nekaj simbolov, ki jih lahko vidite na vašem vozilu.

Varnostno opozorilo.

Glejte navodila za uporabo.

Sistem klimatske naprave.

Protiblokirni zavorni sistem.

Izogibajte se kajenju, plamenom ali iskram.

Akumulator.

Kislina za akumulator.

Nivo zavorne tekočine.

EcoSport (CR6) Vehicles Built From: 27-08-2018, CG3759slSVN slSVN, Edition date: 201806, First-Printing

Zavorni sistem.

Okvara zavor.

Filter kabinskega zraka.

Preverite pokrovček za gorivo.

Zaklepanje varnostnih ključavnic.

Odklepanje varnostnih ključavnic.

Spodnje sidrišče za pritrditev otroškega sedeža.

Sidrišče za pritrditev otroškega sedeža.

Stikala tempomata.

Ne odpirajte, ko je vroče.

Okvara električnega servokrmiljenja.

Zračni filter motorja.

Hladilna tekočina motorja.

Temperatura hladilne tekočine motorja.

Motorno olje.

Eksplozivni plini.

Opozorilo ventilatorja.

Pripnite varnostni pas.

Sprednja zračna blazina.

Prednje meglenke.

Ponastavitev črpalke za gorivo.

Škatla z varovalkami.

Utripalke za nevarnost.

Ogrevano zadnje steklo.

Ogrevano vetrobransko steklo.

Notranja sprostitev prtljažnika.

Dvigalka.

Hranite zunaj dosega otrok.

Stikalo za luči.

Opozorilna lučka za nizek tlak pnevmatike.

EcoSport (CR6) Vehicles Built From: 27-08-2018, CG3759slSVN slSVN, Edition date: 201806, First-Printing

Ohranjajte pravilen nivo tekočine.

Alarm ob paniki.

Parkirna pomagala.

Parkirna zavora.

Tekočina servokrmiljenja.

Električni pomik stekel.

Izključitev električnih oken.

Preverite motor.

Kmalu servisirajte motor.

Stranska zračna blazina.

Zaščitite oči.

Nadzorni sistem stabilnosti.

Pranje in brisanje vetrobranskega stekla.

SNEMANJE PODATKOV

OPOZORILO: Ne povezujte brezžičnih priključnih naprav s priključkom za podatkovno povezavo. Nepooblaščene osebe lahko pridobijo dostop do podatkov o vozilu in vplivajo na delovanje z varnostjo povezanih sistemov. Povezovanje opreme s priključkom za podatkovno povezavo dovolite le servisom, ki ravnajo skladno z našimi navodili za servis in popravilo.

Spoštujemo vašo zasebnost in smo se zavezali, da jo bomo varovali. Informacije v tej publikaciji so ob izdaji pravilne, vendar zaradi izjemno hitrih sprememb tehnologije priporočamo, da za najnovejše informacije obiščete regionalno spletno mesto Ford.

Vozilo ima elektronsko krmilno enoto, ki ima zmožnost snemanja in začasne ali stalne hrambe podatkov. Ti podatki vključujejo informacije o stanju in statusu vozila, potrebnem vzdrževanju, dogodkih in okvarah. V tem poglavju so opisane vrste podatkov, ki se lahko shranjujejo. Nekateri shranjeni podatki so shranjeni v zapisih dogodkov ali zapisih napak.

Opomba: *Zapisi napak se izbrišejo po servisu ali popravilu.*

Opomba: *Informacije lahko na zahtevo izročimo organom pregona, drugim vladnim organom ali tretjim osebam, ki imajo za to zakonito pravico, ali v sodnem postopku. Takšne informacije lahko uporabijo v pravnih postopkih.*

EcoSport (CR6) Vehicles Built From: 27-08-2018, CG3759slSVN slSVN, Edition date: 201806, First-Printing

Posneti podatki vključujejo recimo:

- delovno stanje sestavnih delov sistema, recimo količino goriva, tlak v pnevmatikah in nivo napolnjenosti akumulatorja;
- status vozila in sestavnih delov, recimo hitrost vrtenja kolesa, pojemek, stranski pospešek in status varnostnih pasov;
- dogodke in napake pri bistvenih sistemih, recimo žarometih in zavorah;
- odzive sistema na situacije med vožnjo, recimo sprožitev zračnih blazin in sistem za nadzor stabilnosti;
- okoljske razmere, recimo temperaturo.

Nekateri podatki, če se uporabijo v kombinaciji z drugimi informacijami, recimo s poročilom o nesreči, poškodbo vozila ali izjavo prič, se lahko povežejo z določeno osebo.

Servisni podatki

Naši prodajalci zbirajo servisne podatke prek podatkovnega priključka v vozilu. Uporabljajo servisne podatke, recimo zapise o napakah, ki jim pomagajo, če pripeljete vozilo na popravilo. Po potrebi delijo te podatke z našo tehnično ekipo za pomoč pri diagnozi. Poleg uporabe informacij za diagnozo in popravilo uporabljamo in delimo servisne podatke tudi s svojimi ponudniki storitev, recimo dobavitelji rezervnih delov, po potrebi in kjer to dovoljuje zakon, za potrebe stalnih izboljšav ali z drugimi informacijami, ki jih imamo o vas, recimo kontaktnimi podatki, da vam lahko ponudimo izdelke in storitve, ki bi vas morda zanimali glede na vaše želje in kjer je to zakonsko dovoljeno. Naši ponudniki storitev so enako zakonsko dolžni varovati vaše podatke in jih hraniti skladno z zakoni o hrambi podatkov.

Opomba: *Servisni obrati v lasti tretjih oseb lahko prav tako zbirajo servisne podatke prek podatkovnega priključka v vozilu.*

Podatki o dogodku

Vozilo je opremljeno s snemalnikom podatkov o dogodkih. Glavni namen snemalnika podatkov o dogodkih je snemanje podatkov v določenih situacijah, ki se končajo s trkom ali skorajšnjim trkom, kot je recimo sprožitev zračne blazine ali trk v oviro na cesti; ti podatki bodo pomagali pri razumevanju delovanja sistemov vozila. Snemalnik je zasnovan za kratkotrajno snemanje podatkov, ki se nanašajo na dinamiko vozila in varnostne sisteme, večinoma 30 sekund ali manj.

Snemalnik dogodkov v tem vozilu snema naslednje podatke:

- delovanje različnih sistemov v vozilu;
- stanje voznikovega in sovoznikovega varnostnega pasu – ali sta bila pripeta/zategnjena;
- koliko (če sploh) je voznik pritisnil stopalko za plin in/ali zavorno stopalko; in
- s kakšno hitrostjo se je vozilo gibalo; in
- v katerem položaju je bil volanski obroč.

Ti podatki bodo pripomogli k boljšemu razumevanju okoliščin, v katerih se zgodijo trki in poškodbe.

Opomba: *Snemalnik podatkov v vašem vozilu posname podatke le pri resnem trku; snemalnik ne posname podatkov med normalno vožnjo, prav tako se ne posnamejo nobeni osebni podatki ali informacije (npr. ime, spol, starost in kraj lokacije). Vendar določene strani, recimo organi pregona, lahko kombinirajo podatke snemalnika z osebnimi podatki, ki jih pridobijo med rutinsko preiskavo nesreče.*

EcoSport (CR6) Vehicles Built From: 27-08-2018, CG3759slSVN slSVN, Edition date: 201806, First-Printing

Za branje podatkov, zapisanih s snemalnikom, sta potrebna posebna oprema in dostop do vozila ali snemalnika. Poleg proizvajalca vozila lahko tudi druge strani, recimo organi pregona, ki imajo takšno posebno opremo, preberejo podatke, če imajo dostop do vozila ali snemalnika.

Podatki o udobju, priročnosti in zabavi

Vozilo ima elektronsko krmilno enoto, ki ima zmožnost hrambe podatkov na osnovi osebnih nastavitev. Podatki se shranjujejo lokalno v vozilu ali v napravi, ki ste jo priklopili, recimo pogonu USB ali digitalnem predvajalniku glasbe. Nekatere podatke lahko izbrišete ali izberete, da jih boste delili prek naročenih storitev. Glejte **Nastavitve** (stran 299).

Podatki o udobju in priročnosti

Posneti podatki vključujejo recimo:

- Položaj sedeža in volanskega obroča.
- Nastavitve klimatske naprave.
- Shranjene radijske postaje.

Podatki o zabavi

Posneti podatki vključujejo recimo:

- Glasbo, posnetke in ovitke albumov.
- Stike in pripadajoče vnose v imenik.
- Cilje navigacije.

Storitve, ki jih nudimo

Če uporabljate naše storitve, bomo zbirali podatke, kot so informacije o računu, lokaciji vozila in voznih lastnostih, ki lahko izdajo vašo identiteto. Te podatke prenašamo po zaščitenih povezavah. Podatke zbiramo in uporabljamo le za zagotavljanje uporabe naših storitev, na katere ste naročeni, z vašim soglasjem oziroma kjer zakon to dovoljuje. Za več informacij preberite pogoje in pravila storitev, na katere ste naročeni.

Za več informacij o naši politiki zasebnosti obiščite področno spletno mesto Ford.

Storitve, ki jih zagotavljajo tretje osebe

Priporočamo, da preberete pogoje in pravila ter informacije o zasebnosti storitev, na katere ste naročeni. Ne odgovarjamo za storitve, ki jih ponujajo tretje osebe.

Vozila z modemom

Modem ima kartico SIM. Modem občasno pošlje sporočilo, da ostane povezan na mobilno omrežje. Ta sporočila lahko vsebujejo informacije, ki identificirajo vaše vozilo, kartico SIM in elektronsko serijsko številko modema. Ponudniki mobilnih storitev imajo lahko dostop do dodatnih informacij, recimo do identifikacije oddajnega stolpa mobilnega omrežja.

Opomba: *Modem nadaljuje s pošiljanjem informacij, razen če ste izklopili vse dodatne storitve. Obrnite se na center za odnose s strankami Ford. Za kontaktne podatke obiščite področno spletno mesto Ford.*

Opomba: *Storitev je lahko nedosegljiva ali ovirana iz različnih razlogov, recimo zaradi okoljskih ali topografskih razmer in zakupljene količine prenosa podatkov.*

EcoSport (CR6) Vehicles Built From: 27-08-2018, CG3759slSVN slSVN, Edition date: 201806, First-Printing

Vozila s SYNC

Podatki mobilne naprave

Če mobilno napravo povežete z vozilom, lahko prikažete podatke iz naprave, recimo glasbo in ovitek albuma, na zaslonu na dotik. V sistemu lahko podatke iz vozila delite z mobilnimi aplikacijami naprave. Glejte **Aplikacije** (stran 298).

Funkcija mobilnih aplikacij deluje tako, da povezana naprava pošilja podatke nam v Združenih državah. Podatki so šifrirani ter vključujejo identifikacijsko številko vozila, serijsko številko modula SYNC, števec kilometrov, vklopljene aplikacije, statistiko uporabe in podatke o odpravljanju napak. Te podatke zadržimo tako dolgo, kolikor je to potrebno za zagotavljanje storitve, odpravljanje napak, nenehno izboljševanje ter za ponujanje izdelkov in storitev, ki bi vas mogoče zanimali glede na vaše preference, če je to po zakonu dovoljeno.

Če mobilni telefon povežete s sistemom, sistem ustvari profil, ki je povezan s tem mobilnim telefonom. Profil mobilnega telefona omogoči več mobilnih funkcij in učinkovitejše delovanje. Med drugim lahko ta profil vsebuje podatke o vašem imeniku, besedilna sporočila (prebrana in neprebrana) ter zgodovino klicev, vključno z zgodovino klicev, še preden je bil mobilni telefon povezan s sistemom.

Če povežete medijsko napravo, sistem ustvari in ohrani indeksiranje medijske naprave podprte medijske vsebine. Sistem posname tudi kratek diagnostični dnevnik, ki beleži približno 10 minut nedavne dejavnosti sistema.

Profil mobilnega telefona, indeks medijske naprave in diagnostični dnevnik ostanejo v vozilu, dokler jih ne izbrišete, ter so na voljo le v vozilu, ko je mobilni telefon ali predvajalnik medijske vsebine povezan. Če sistema ali vozila ne nameravate več uporabljati, priporočamo, da opravite splošno ponastavitev in izbrišete shranjene informacije. Glejte **Nastavitve** (stran 299).

Do sistemskih podatkov ni mogoče dostopati brez posebne opreme in dostopa do modula vozila.

Za več informacij o naši politiki zasebnosti obiščite področno spletno mesto Ford.

PRIPOROČILO ZA NADOMESTNE DELE

Vaše vozilo je bilo izdelano skladno z najvišjimi standardi in ob uporabi kakovostnih delov. Priporočamo, da zahtevate uporabo originalnih nadomestnih delov Ford in Motorcraft vedno, ko vaše vozilo potrebuje redno vzdrževanje ali popravilo. Originalne nadomestne dele Ford in Motorcraft lahko jasno prepoznate po oznaki blagovne znamke Ford, FoMoCo ali Motorcraft na delu ali embalaži.

Redno vzdrževanje in mehanska popravila

Eden izmed najboljših načinov za zagotavljanje dolgoletnega delovanja vašega vozila je, da ga vzdržujete v skladu z našimi priporočili z deli, ki so skladni s specifikacijami, ki so določene v priročniku za uporabnika. Originalni nadomestni deli Ford in Motorcraft izpolnjujejo ali presegajo te specifikacije.

EcoSport (CR6) Vehicles Built From: 27-08-2018, CG3759slSVN slSVN, Edition date: 201806, First-Printing

Popravila trkov

Upamo, da nikoli ne boste trčili, vendar se nesreče dogajajo. Originalni nadomestni deli Ford v primeru trkov izpolnjujejo naše stroge zahteve za prileganje, lak, integriteto strukture, zaščite pred korozijo in odpornost na gube. Med razvojem vozila ocenimo te dele, če izpolnjujejo namensko stopnjo zaščite kot celoten sistem. Odličen način zagotavljanja doseganja te stopnje zaščite je uporaba originalnih nadomestnih delov Ford v primeru trka.

Garancija na zamenjane dele

Originalni nadomestni deli Ford in Motorcraft so edini nadomestni deli, ki imajo garancijo Ford. Škoda, ki je nastala na vozilu zaradi okvare neoriginalnih delov Ford, morda ne bo krita z garancijo Ford. Za dodatne informacije si poglejte garancijske pogoje Ford.

OPREMA MOBILNE KOMUNIKACIJE

OPOZORILO: Če med vožnjo niste pozorni, lahko pride do izgube nadzora nad vozilom, nesreče in telesnih poškodb. Priporočamo, da ste zelo previdni, ko uporabljate katero koli napravo, zaradi katere vam lahko pozornost uide s ceste. Vaša glavna odgovornost je varno delovanje vozila. Priporočamo, da ne uporabljate ročnih naprav med vožnjo in da vedno, ko je mogoče, uporabljate sisteme z glasovnim upravljanjem. Seznanite se z zadevnimi državnimi ter krajevnimi predpisi, ki lahko vplivajo na uporabo elektronskih naprav med vožnjo.

Uporaba mobilne komunikacijske opreme je postala vedno bolj pomembna pri opravljanju poslovanja in osebnih zadev. Vendar pa med uporabo takšne opreme ne smete ogrožati svoje varnosti ali varnosti drugih. Mobilna komunikacija lahko poveča osebno varnost in varnost, če jo pravilno uporabljate, še posebej v nujnih primerih. Ob uporabi mobilne komunikacijske opreme mora varnost biti na prvem mestu, da preprečite negativen vpliv teh koristi. Mobilna komunikacijska oprema vključuje, vendar ni omejena na, mobilne telefone, pozivnike, prenosne naprave za elektronsko pošto, naprave za pošiljanje besedilnih sporočil in prenosne dvosmerne radije.

EcoSport (CR6) Vehicles Built From: 27-08-2018, CG3759slSVN slSVN, Edition date: 201806, First-Printing

NA PRVI POGLED - Z VOLANOM NA LEVI

Pregled armaturne plošče

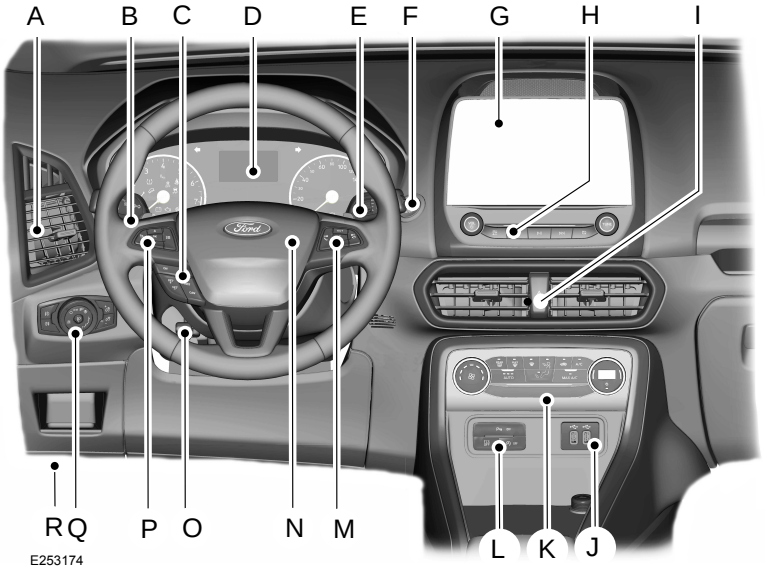

A Prezračevalne šobe. Glejte **Prezračevalne šobe** (stran 93).

B Smerniki. Glejte **Smerniki** (stran 67).

C Stikala tempomata (če je v opremi). Glejte **Uporaba tempomata** (stran 160).

D Skupina instrumentov. Glejte **Skupina instrumentov** (stran 74).

E Ročica za upravljanje brisalcev. Glejte **Brisalci in šobe za pranje** (stran 59).

F Gumb za zagon motorja Glejte **Zagon in ustavljanje motorja** (stran 111).

G Informacijski in zabavni zaslon.

H Zvočna enota. Glejte **Avdio sistem** (stran 263).

I Stikalo opozorilnih utripalk. Glejte **Varnostne utripalke** (stran 181).

J Izhod USB. Glejte **Vrata USB** (stran 273).

K Krmilniki klimatske naprave. Glejte **Klimatska naprava** (stran 93).

EcoSport (CR6) Vehicles Built From: 27-08-2018, CG3759slSVN slSVN, Edition date: 201806, First-Printing

L Izklop TCS, izklop parkirnih pomagal, izklop sistema Start/Stop (če so v opremi). Glejte **Nadzor zdrsa** (stran 149). Glejte **Pomoč pri parkiranju** (stran 154). Glejte **Edinstvene vozne lastnosti** (stran 121).

M Upravljanje avdio in glasovnih funkcij. Glejte **Upravljanje zvoka** (stran 56). Glejte **Glasovni nadzor** (stran 57).

N Hupa.

O Nastavljanje volana. Glejte **Nastavitev volana** (stran 56).

P Krmilniki za informacijski zaslon. Glejte **Prikaz informacij** (stran 80).

Q Stikalo za luči. Glejte **Nadzor osvetlitve** (stran 63).

R Ročica za sprostitev pokrova motorja. Glejte **Odpiranje in zapiranje pokrova motornega prostora** (stran 197).

NA PRVI POGLED - Z VOLANOM NA DESNI

Pregled armaturne plošče

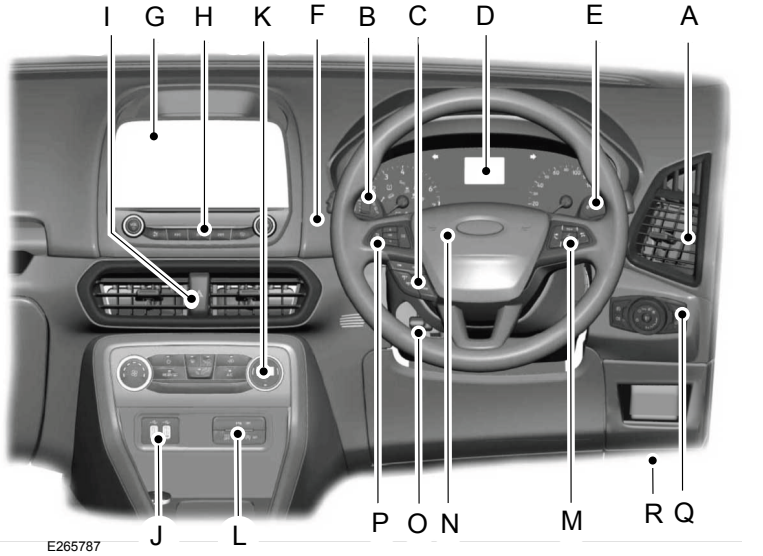

A Prezračevalne šobe. Glejte **Prezračevalne šobe** (stran 93).

B Smerniki. Glejte **Smerniki** (stran 67).

C Stikala tempomata. Glejte **Uporaba tempomata** (stran 160).

D Skupina instrumentov. Glejte **Skupina instrumentov** (stran 74).

E Ročica za upravljanje brisalcev. Glejte **Brisalci in šobe za pranje** (stran 59).

F Gumb za zagon motorja Glejte **Zagon in ustavljanje motorja** (stran 111).

G Informacijski in zabavni zaslon.

H Zvočna enota. Glejte **Avdio sistem** (stran 263).

I Stikalo opozorilnih utripalk. Glejte **Varnostne utripalke** (stran 181).

J Izhod USB. Glejte **Vrata USB** (stran 273).

K Krmilniki klimatske naprave. Glejte **Klimatska naprava** (stran 93).

L Izklop TCS, izklop parkirnih pomagal in izklop sistema Start/Stop. Glejte **Nadzor zdrsa** (stran 149). Glejte **Pomoč pri parkiranju** (stran 154). Glejte **Zagon in ustavljanje motorja** (stran 111).

M Upravljanje avdio in glasovnih funkcij. Glejte **Upravljanje zvoka** (stran 56). Glejte **Glasovni nadzor** (stran 57).

N Hupa.

O Nastavljanje volana. Glejte **Nastavitev volana** (stran 56).

P Krmilniki za informacijski zaslon. Glejte **Prikaz informacij** (stran 80).

Q Stikalo za luči. Glejte **Nadzor osvetlitve** (stran 63).

R Ročica za sprostitev pokrova motorja. Glejte **Odpiranje in zapiranje pokrova motornega prostora** (stran 197).

EcoSport (CR6) Vehicles Built From: 27-08-2018, CG3759slSVN slSVN, Edition date: 201806, First-Printing

NAMESTITEV ZADRŽEVALNEGA SISTEMA ZA OTROKE

E161855

E68916

OPOZORILO: Zelo nevarno! Sistemov za zadrževanje otrok nikoli ne uporabljajte obrnjene nazaj na sedežu, ki je spredaj zaščiten z zračno blazino. To lahko povzroči smrt ali resne poškodbe otroka.

OPOZORILO: Če na sprednjem sedežu uporabljate otroški sedež, v katerem je otrok s hrbtom obrnjen v smeri vožnje, morate izklopiti sovoznikovo zračno blazino.

OPOZORILO: Po odstranitvi otroškega sedeža morate sovoznikovo zračno blazino ponovno vklopiti.

OPOZORILO: Pri namestitvi otroškega sedeža preberite in upoštevajte navodila, ki jih je priložil proizvajalec.

OPOZORILO: Otroškega sedeža nikoli ne spreminjajte na noben način.

OPOZORILO: Med premikanjem vozila otrok ne sme sedeti v vašem naročju.

OPOZORILO: Otrok ali hišnih ljubljenčkov nikoli ne puščajte v vozilu brez nadzora. Neupoštevanje tega opozorila lahko privede do poškodb ali smrti.

OPOZORILO: Če je vaše vozilo doživelo trk, dajte otroške sedeže v pregled.

Le otroški sedeži s certifikati ECE-R129 ali ECE-R44.03 (ali novejši) so bili testirani in odobreni za uporabo v vašem vozilu. Veliko izbiro le-teh imate pri pooblaščenem trgovcu.

Opomba: *Zakonski predpisi o uporabi otroških sedežev se razlikujejo po državah.*

EcoSport (CR6) Vehicles Built From: 27-08-2018, CG3759slSVN slSVN, Edition date: 201806, First-Printing

Pri uporabi otroškega zadrževalnega sistema na prednjem sedežu upoštevajte naslednja navodila o postavitvi sedeža:

- Otroški sedež ne sme biti v stiku z armaturno ploščo.
- Sovoznikov sedež namestite čim bolj nazaj ter varnostni pas napeljite naprej in navzdol od B-stebrička do otroškega sedeža.
- Če se izkaže, da je težko zategniti trebušni del varnostnega pasu brez ohlapnosti, nastavite naslonjalo sedeža v popolnoma pokončen položaj in dvignite višino sedeža.

Opomba: *Kadar zadrževalni sistem za otroke uporabljate na zadnjem sedežu, nastavite prednji sedež tako, da stik med sedežem in otrokovimi stopali ali nogami ni mogoč.*

Otroški sedeži za različne težnostne skupine

Uporabljajte pravilen otroški sedež:

Otroški sedež (skupina 0+)

E68918

Otroke, ki tehtajo manj kot 13 kg, vozite v varnostnih sedežih za dojenčke (skupine 0+), ki so s hrbtom obrnjeni v smeri vožnje, na zadnjih sedežih.

Otroški sedež (skupina 1)

E68920

Otroke, ki tehtajo med 13 kg in 18 kg, varno namestite v primerne varnostne otroške sedeže (skupina 1) na zadnjem sedežu.

Jahači

OPOZORILO: Sedeža jahača ali sedežne blazine ne nameščajte le s trebušnim jermenom varnostnega pasu.

OPOZORILO: Ne nameščajte sedeža jahača ali sedežne blazine z varnostnim pasom, ki je ohlapen ali zvit.

OPOZORILO: Varnostnega pasu ne napeljite pod roko otroka ali za otrokovim hrbtom.

OPOZORILO: Nikoli ne uporabljajte blazin, knjig ali brisač, da bi povišali položaj otrokovega sedenja.

OPOZORILO: Pazite, da bo otrok sedel v pokončnem položaju.

EcoSport (CR6) Vehicles Built From: 27-08-2018, CG3759slSVN slSVN, Edition date: 201806, First-Printing

OPOZORILO: Prepričajte se, da je otroški sedež trdno naslonjen ob sedež vozila. Po potrebi nastavite naslon sedeža v pokončni položaj. Mogoče bo potrebno dvigniti ali odstraniti naslon za glavo.

OPOZORILO: Po odstranitvi otroškega sedeža morate vzglavnik ponovno namestiti.

Jahač (skupina 2)

E70710

Za prevoz otrok, težjih od 15 kg in manjših od 150 cm, uporabite dodatno sedežno blazino ali sedišče.

Namesto uporabe samo sedežne blazine priporočamo uporabo dodatnega sedišča, ki združuje sedežno blazino z naslonjalom. V dvignjenem položaju sedeža boste lahko namestili ramenski krak varnostnega pasu za odrasle prek sredine ramena otroka in bočni krak prek bokov.

Sedežna blazina (skupina 3)

OPOZORILO: Pri uporabi otroškega jahača se prepričajte, da ste vzglavnike primerno nastavili.

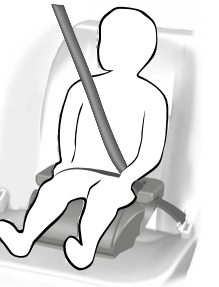

E68924

Za prevoz otrok, težjih od 22 kg in manjših od 150 cm, uporabite dodatno sedežno blazino.

ISOFIX mesta za privez

OPOZORILO: Pri uporabi otroških sedežev ISOFIX uporabite sistem, ki preprečuje rotacijo. Priporočamo uporabo zgornje pritrdilne točke ali podporne noge.

Vaše vozilo ima sidrišča ISOFIX, na katera lahko pritrdite univerzalno odobrene otroške zadrževalne sisteme ISOFIX.

Pri namestitvi sedeža z zgornjim pritrdilnim trakom vedno upoštevajte navodila proizvajalca.

E174928

Sistem ISOFIX ima dve trdni pritrditveni ročki na otroškem sedežu. Ti se pritrdita na sidrni točki na zunanjih zadnjih sedežih, kjer se srečata sedež in naslonjalo.

Opomba: *Pri nakupu otroškega sedeža ISOFIX vedno preverite ustreznost skupine glede na težo in velikostni razred ISOFIX za nameravano mesto namestitve. Glejte* ***Postavitev zadrževalnega sistema za otroke*** *(stran 21).*

Gornja mesta za privez sistema za zadrževanje

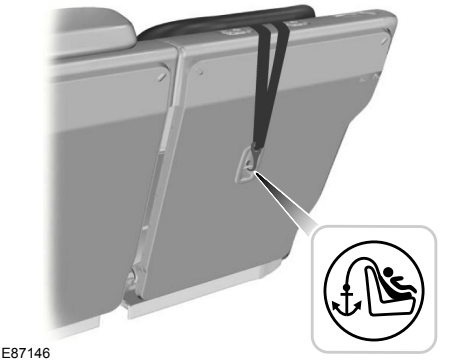
E87146

Za otroške sedeže s tretjo pritrditveno ročko zgoraj se sidrišče nahaja za sedeži v drugi vrsti.

Pritrjevanje otroškega sedeža z zgornjo pritrdilno točko

OPOZORILO: Zgornji pritrdilni jermen smete pripeti samo na ustrezno zgornji pritrdilni jermen za pritrditev otroškega sedeža.

OPOZORILO: Pazite, da zgornji pas ni ohlapen ali zvit in da je pravilno nameščen na pritrdišču.

1. Jermen pritrdite na sidrišče.

Opomba: *Po potrebi za lažjo namestitev odstranite prekrivalo prtljažnika. Glejte* ***Prekrivala za prtljago*** *(stran 168).*

Opomba: *Da bi si olajšali vgradnjo, boste morda morali dvigniti ali odstraniti vzglavnik. Glejte* ***Vzglavniki*** *(stran 100).*

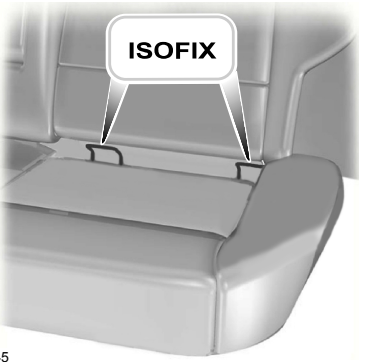

E87145

2. Močno pritisnite otroški sedež nazaj, da se vpne v spodnji pritrdišči ISOFIX.
3. Pritegnite zgornji pas po navodilih proizvajalca otroškega sedeža.

EcoSport (CR6) Vehicles Built From: 27-08-2018, CG3759slSVN slSVN, Edition date: 201806, First-Printing

Namestitev otroškega sedeža s podporno nogo

OPOZORILO: Če uporabljate otroški sedež s podporno nogo, mora podporna noga trdno stati na tleh.

OPOZORILO: Vedno se prepričajte, da je otrok pravilno zavarovan v sedežu, ki je primeren za otrokovo višino, starost in težo. Otroški zadrževalni sistem je treba kupiti ločeno od vozila. Neupoštevanje teh navodil in smernic lahko privede do povečanega tveganja za resne poškodbe ali celo smrt vašega otroka.

OPOZORILO: Prepričajte se, ali je proizvajalec otroškega sedeža uvrstil vaše vozilo na seznam ustreznih vozil za to vrsto otroškega sedeža.

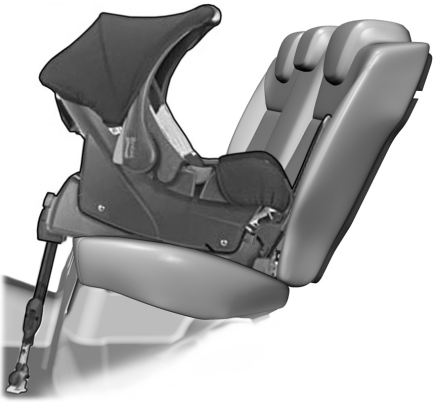

E185352

Pri namestitvi sedeža s podporno nogo vedno upoštevajte navodila proizvajalca.

POSTAVITEV ZADRŽEVALNEGA SISTEMA ZA OTROKE

OPOZORILO: Zelo nevarno! Sistemov za zadrževanje otrok nikoli ne uporabljajte obrnjene nazaj na sedežu, ki je spredaj zaščiten z zračno blazino. To lahko povzroči smrt ali resne poškodbe otroka.

OPOZORILO: Če uporabljate otroški sedež s podporno nogo, mora podporna noga trdno stati na tleh.

OPOZORILO: Kadar uporabljate otroški sedež in varnostni pas, poskrbite, da varnostni pas ni ohlapen ali zvit.

OPOZORILO: Prepričajte se, da je otroški sedež trdno naslonjen ob sedež vozila. Po potrebi nastavite naslon sedeža v pokončni položaj. Mogoče bo potrebno dvigniti ali odstraniti naslon za glavo.

OPOZORILO: Po odstranitvi otroškega sedeža morate vzglavnik ponovno namestiti.

EcoSport (CR6) Vehicles Built From: 27-08-2018, CG3759slSVN slSVN, Edition date: 201806, First-Printing

Sedežni položaji	Razdelitev v skupine po teži				
	0	0+	1	2	3
	0–10 kg	0–13 kg	9–18 kg	15–25 kg	22–36 kg
Sovoznikov sedež z **vključeno** zračno blazino.	X	X	UF[1]	UF[1]	UF[1]
Sovoznikov sedež z **izključeno** zračno blazino.	U[1]	U[1]	U[1]	U[1]	U[1]
Zadnji sedeži.[2]	U	U	U	U	U

[1] Priporočamo, da je otrok nameščen v otroškem sedežu, ki ga je odobrila država, in na zadnjem sedežu.

[2] Otroškega sedeža s podporno nogo ne uporabljajte na sredinskem zadnjem sedežu, razen če ni drugače navedeno v navodilih proizvajalca otroškega sedeža.

X Ni primerno za otroke v tej težnostni skupini.

U Primerno za univerzalne otroške sedeže, odobrene za uporabo v tej težnostni skupini.

UF Primerno za univerzalne otroške sedeže, v katerih je otrok z obrazom obrnjen v smeri vožnje, odobrene za uporabo v tej težnostni skupini.

Varnostni sistemi za otroke ISOFIX

Sedežni položaji		Razdelitev v skupine po teži			
		0	0+	1	
		Obrnjeni nazaj		Obrnjeni naprej	Obrnjeni nazaj
		0–13 kg		9–18 kg	
Prednji sovoznikov sedež.	Velikostni razred.	Brez sistema ISOFIX			
	Vrsta sedeža.				
Zadnji zunanji sedež ISOFIX.	Velikostni razred.	C, D, E[1]		A, B, B1[1]	C, D[1]
	Vrsta sedeža.	IL		IL, IUF	IL

EcoSport (CR6) Vehicles Built From: 27-08-2018, CG3759slSVN slSVN, Edition date: 201806, First-Printing

Sedežni položaji		Razdelitev v skupine po teži			
		0	0+	1	
		Obrnjeni nazaj		Obrnjeni naprej	Obrnjeni nazaj
		0–13 kg		9–18 kg	
Zadnji sredinski sedež.	Velikostni razred.	Brez sistema ISOFIX			
	Vrsta sedeža.				

[1] Velike črke od A do G opredeljujejo velikostni razred ISOFIX za univerzalne in poluniverzalne zadrževalne sisteme za otroke. Identifikacijske številke so vidne na ISOFIX zadrževalnih sistemih za otroke.

IL Primeren za uporabo določenih zadrževalnih sistemov za otroke ISOFIX v poluniverzalni kategoriji. Za več informacij si poglejte seznam priporočenih vozil proizvajalca zadrževalnih sistemov za otroke.

IUF Primeren za uporabo z naprej obrnjenimi zadrževalnimi sistemi za otroke ISOFIX v univerzalni kategoriji.

Priporočeni zadrževalni sistemi za otroke

Razdelitev v skupine po teži	Proizvajalec	Model	Pritrditev
0+ 0–13 kg	Britax Römer.	Baby Safe Plus z nosilcem ISOFIX.[1]	Nosilec ISOFIX ali samo varnostni pas.
1 9–18 kg	Britax Römer.	Duo Plus.[1]	Nosilec ISOFIX in zgornja sidrišča ali samo varnostni pas.
2 15–25 kg	Britax Römer.	KidFix.[1, 2]	Nosilec ISOFIX in varnostni pas ali samo varnostni pas.

EcoSport (CR6) Vehicles Built From: 27-08-2018, CG3759slSVN slSVN, Edition date: 201806, First-Printing

Razdelitev v skupine po teži	Proizvajalec	Model	Pritrditev
3 22–36 kg	Britax Römer.	KidFix.[1, 2]	Nosilec ISOFIX in varnostni pas ali samo varnostni pas.

[1] Priporočamo, da je otrok nameščen v otroškem sedežu vrste ISOFIX na zadnjem sedežu.

[2] Namesto uporabe samo sedežne blazine priporočamo uporabo dodatnega sedišča, ki združuje sedežno blazino z naslonjalom.

Za najnovejše informacije o priporočenih otroških zadrževalnih sistemih se obrnite na pooblaščenega prodajalca.

Otroški sedeži velikosti i-Size

	Prednji sovoznikov sedež	Zadnji zunanji sedeži	Zadnji sredinski sedež
Zadrževalni sistemi za otroke i-Size.	X	i-U	X

I-U Primeren za uporabo z naprej in nazaj obrnjenimi zadrževalnimi sistemi za otroke i-Size.

X Ni primeren za uporabo z naprej in nazaj obrnjenimi zadrževalnimi sistemi za otroke i-Size.

EcoSport (CR6) Vehicles Built From: 27-08-2018, CG3759slSVN slSVN, Edition date: 201806, First-Printing

VARNOSTNE KLJUČAVNICE - VOZILA Z: MEHANSKE KLJUČAVNICE ZA OTROKE

OPOZORILO: Če je otroška ključavnica vklopljena, se zadnjih vrat ne da odpreti iz notranjosti.

E155301

Zadnja leva vrata

Pri zaklepanju obrnite v nasprotni smeri vrtenja urnih kazalcev, pri odklepanju pa v smeri vrtenja urnih kazalcev.

Zadnja desna vrata

Pri zaklepanju obrnite v smeri vrtenja urnih kazalcev, pri odklepanju pa v nasprotni smeri vrtenja urnih kazalcev.

VARNOSTNE KLJUČAVNICE - VOZILA Z: KLJUČAVNICE ZA OTROKE NA DALJINSKO ZAKLEPANJE

(če je nameščen/-a)

E259984

Pritisnite stikalo, da jih vklopite.

Znova pritisnite stikalo, da jih izklopite.

Opomba: *Če je otroška ključavnica vklopljena, se zadnjih vrat ne da odpreti iz notranjosti.*

Opomba: *Stikal zadnjih električnih oken ne morete uporabljati, če ste vključili otroške varnostne ključavnice.*

Opomba: *Če lučka LED utripa, je sistem zaznal okvaro, ki zahteva popravilo. Vozilo peljite čim prej na pregled.*

EcoSport (CR6) Vehicles Built From: 27-08-2018, CG3759slSVN slSVN, Edition date: 201806, First-Printing

PRIPENJANJE VARNOSTNIH PASOV

OPOZORILO: Uporaba varnostnega pasu je obvezna. Pred vožnjo pravilno pripnite in nastavite varnostne pasove. Pred pripenjanjem varnostnega pasu pravilno nastavite voznikov sedež.

OPOZORILO: Ko zapirate vrata, preverite, ali je varnostni pas pravilno shranjen in ni zunaj vozila.

E74124

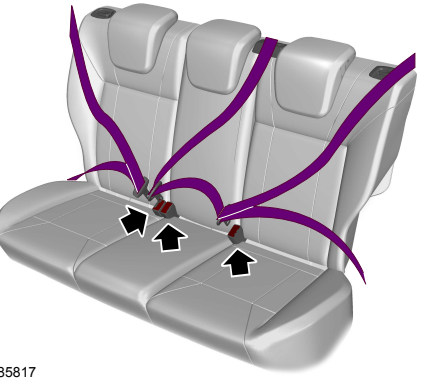

E85817

Če ga močno potegnete ali vozilo stoji na klancu, lahko zablokira. Počasi izvlecite pas.

Pritisnite rdečo tipko na zaklepu, da sprostite pas. Primite jeziček in počakajte, da se popolnoma in gladko uvleče v shranjen položaj.

Uporaba drsne zaponke (če je nameščen/-a)

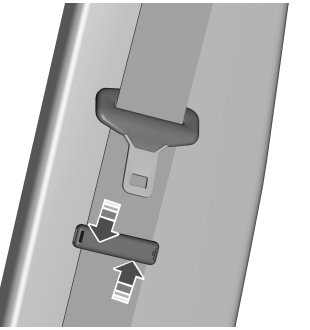

E253237

Zaponko umaknite od jezička tako, da pas ni ohlapen, ko na sedežu sedi pripet otrok ali odrasla oseba. Z drsno zaponko lahko tudi dvignete jeziček in tako preprečite rožljanje ali olajšate dostop do jezička.

Uporaba varnostnega pasu med nosečnostjo

OPOZORILO: Kot voznik ali sovoznik imejte naslon sedeža med vožnjo vedno vzravnan in varnostni pas pravilno pripet. Trebušni del varnostnega pasu si napeljite napeto in nizko čez boke. Ramenski del varnostnega pasu napeljite prek prsnega koša. Nosečnice morajo upoštevati naslednja pravila. Glejte spodnjo sliko.

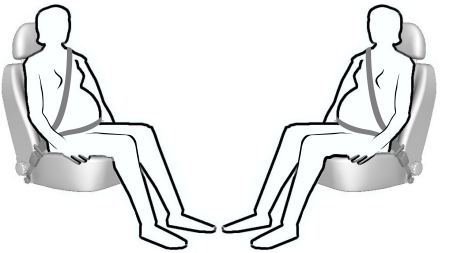

E68587

Nosečnice morajo vedno uporabljati varnostni pas. Trebušni del varnostnega pasu v kombinaciji s trebušnim in ramenskim varnostnim pasom mora biti nameščen nizko preko bokov pod trebuhom tako tesno, kot udobje to dopušča. Ramenski pas mora biti nameščen tako, da je nameščen preko sredine ramena in sredine prsnega koša.

NASTAVLJANJE VIŠINE VARNOSTNIH PASOV (če je nameščen/-a)

OPOZORILO: Višino varnostnega pasu nastavite tako, da vam pas počiva čez sredino ramena. Nepravilna nastavitev varnostnega pasu lahko zmanjša njegovo učinkovitost in poveča možnost poškodb med trkom.

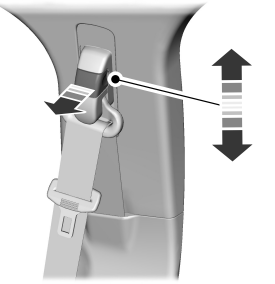

E145664

1. Povlecite gumb in po potrebi dvignite ali spustite nastavitev višine varnostnega pasu.
2. Spustite gumb in potegnite nastavitev višine navzdol, da zagotovite, da je zaklenjen.

OPOZORILO ZA VARNOSTNE PASOVE

OPOZORILO: Sistem zagotavlja optimalno zaščito le ob pravilni uporabi varnostnega pasu.

EcoSport (CR6) Vehicles Built From: 27-08-2018, CG3759slSVN slSVN, Edition date: 201806, First-Printing

Opozorilna lučka zasveti in zasliši se zvočni signal, ko so izpolnjeni naslednji pogoji:

- Sprednji varnostni pasovi niso pripeti.
- vozilo preseže relativno nizko hitrost.

Zasveti in zapiska tudi, če med vožnjo odpnete sprednji varnostni pas.

Če varnostnega pasu ne pripnete, se zvočno opozorilo samodejno izklopi po približno petih minutah.

Izklop opozorila za varnostne pasove

Obiščite pooblaščenega trgovca.

EcoSport (CR6) Vehicles Built From: 27-08-2018, CG3759slSVN slSVN, Edition date: 201806, First-Printing

NAČIN DELOVANJA

OPOZORILO: Zelo nevarno! Sistemov za zadrževanje otrok nikoli ne uporabljajte obrnjene nazaj na sedežu, ki je spredaj zaščiten z zračno blazino. To lahko povzroči smrt ali resne poškodbe otroka.

OPOZORILO: Sprednjega dela vozila ne smete spreminjati na noben način. Pri tem bi lahko prišlo do negativnega učinka na delovanje zračnih blazin. Če ne upoštevate tega opozorila, lahko ima to za posledico hude telesne poškodbe ali smrt.

OPOZORILO: Bodite pripeti z varnostnim pasom ter poskrbite za zadostno razdaljo med telesom in volanom. Le pravilno nameščen varnostni pas vas lahko zadrži v položaju, ki varnostni blazini omogoča najboljši učinek. Če ne upoštevate tega opozorila, lahko ima to za posledico hude telesne poškodbe ali smrt.

OPOZORILO: Popravila na volanu, volanskem drogu, sedežih, varnostnih blazinah in varnostnih pasovih mora opraviti pooblaščeni trgovec. Če ne upoštevate tega opozorila, lahko ima to za posledico hude telesne poškodbe ali smrt.

OPOZORILO: Območje pred zračnimi blazinami mora biti vedno prosto. Na prekrivala zračnih blazin ne smete pritrditi drugih predmetov. Ob sprožitvi zračnih blazin lahko predmeti poletijo po avtu z zelo veliko hitrostjo. Neupoštevanje tega opozorila lahko privede do poškodb ali smrti.

OPOZORILO: V prostore, kjer se nahajajo zračne blazine, ne drezajte z ostrimi predmeti. Pri tem bi lahko poškodovali zračne blazine ali onemogočili njihovo sproženje. Neupoštevanje tega opozorila lahko privede do poškodb ali smrti.

OPOZORILO: Ne uporabljajte pregrinjal sedežev. Uporaba pregrinjal sedežev lahko prepreči sprožitev stranskih zračnih blazin in poveča možnost poškodb ob nesreči.

Opomba: *Pri sproženju zračne blazine se zasliši glasen pok in sprosti se oblak nenevarne prašne snovi. To je povsem normalno.*

Opomba: *Prekrivala zračnih blazin lahko obrišete z vlažni krpo.*

VOZNIKOVA ZRAČNA BLAZINA

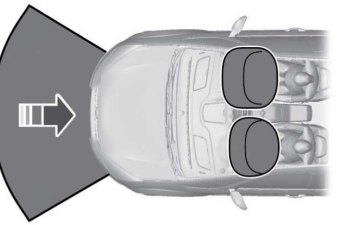

E151127

Zračna blazina se sproži ob močnejšem čelnem ali skoraj čelnem trku. Zračna blazina se napihne v nekaj tisočinkah sekunde in ublaži gibanje telesa naprej ter se izprazni ob stiku s potnikom. Pri šibkejšem čelnem trčenju, pri naletu od zadaj, pri bočnem trčenju ali pri prevračanju se zračne blazine ne sprožijo.

SOVOZNIKOVA ZRAČNA BLAZINA

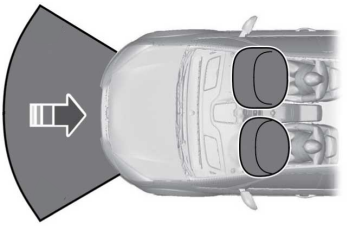

E151127

Zračna blazina se sproži ob močnejšem čelnem ali skoraj čelnem trku. Zračna blazina se napihne v nekaj tisočinkah sekunde in ublaži gibanje telesa naprej ter se izprazni ob stiku s potnikom. Pri šibkejšem čelnem trčenju, pri naletu od zadaj, pri bočnem trčenju ali pri prevračanju se zračne blazine ne sprožijo.

VKLOP IN IZKLOP SOVOZNIKOVE ZRAČNE BLAZINE

E71313

Stikalo se nahaja na sovoznikovi strani na armaturni plošči. Indikator izklopa sovoznikove zračne blazine se nahaja na stropni konzoli.

Izklop sovoznikove varnostne blazine

OPOZORILO: Če na sprednjem sedežu uporabljate otroški sedež, v katerem je otrok s hrbtom obrnjen v smeri vožnje, morate izklopiti sovoznikovo zračno blazino.

1. Kovinski del ključa vstavite v stikalo.

EcoSport (CR6) Vehicles Built From: 27-08-2018, CG3759slSVN slSVN, Edition date: 201806, First-Printing

E249662

2. Ključ obrnite v položaj **OFF**.
3. Med vžigom bodite pozorni na to, da zasveti indikator za izklop sovoznikove zračne blazine **OFF**. Če med dodajanjem kontakta ne zasveti, to nakazuje na okvaro. Vozilo peljite čim prej na pregled.

Vklop sovoznikove varnostne blazine

OPOZORILO: Po odstranitvi otroškega sedeža morate sovoznikovo zračno blazino ponovno vklopiti.

1. Kovinski del ključa vstavite v stikalo.

E249648

2. Ključ obrnite v položaj **ON**.
3. Med vžigom bodite pozorni na to, da zasveti indikator sovoznikove zračne blazine **ON**. Če med dodajanjem kontakta ne zasveti, to nakazuje na okvaro. Vozilo peljite čim prej na pregled.

STRANSKE ZRAČNE BLAZINE

(če je nameščen/-a)

OPOZORILO: Ne postavljajte predmetov oziroma ne nameščajte opreme na pokrov zračne blazine, ob strani naslonjala (sprednjih sedežev) ali v območju sprednjih sedežev, ki bi lahko prišla v stik s sproženo zračno blazino. Neupoštevanje teh navodil privede do povečanega tveganja za telesne poškodbe ob trku.

OPOZORILO: Glave ne naslanjajte na vrata. Stranska blazina, ki se nahaja v naslonjalu sedeža ob strani, vas lahko med sprožitvijo poškoduje.

OPOZORILO: Ne uporabljajte pregrinjal sedežev. Uporaba pregrinjal sedežev lahko prepreči sprožitev stranskih zračnih blazin in poveča možnost poškodb ob nesreči.

OPOZORILO: Nadomestnega zadrževalnega sistema ali z njim povezanih delov ne poskušajte servisirati, popravljati ali spreminjati. Neupoštevanje tega opozorila lahko privede do poškodb ali smrti.

OPOZORILO: Ko se je katera od naprav nadomestnega zadrževalnega sistema enkrat sprožila, ne bo več delovala. Sistem in z njim povezane dele naj čim prej pregleda pooblaščeni serviser. Neupoštevanje tega opozorila lahko privede do poškodb ali smrti.

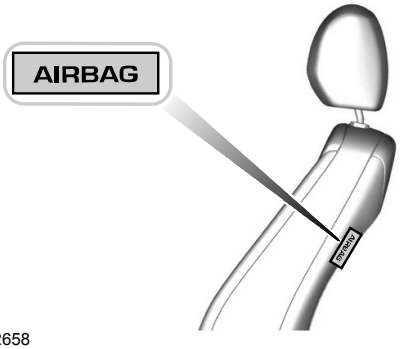

E72658

Stranske zračne blazine se nahajajo na zunanjih straneh vsakega naslonjala sprednjih sedežev.

Prisotnost stranske zračne blazine je označena z oznako ob straneh posameznega naslonjala.

Sistem je sestavljen iz naslednjih elementov:

- Nalepka ali reliefni napis na stranski plošči, ki kaže, da ima vozilo vgrajene stranske zračne blazine.
- Stranske zračne blazine notranjosti naslonjal voznikovega in sovoznikovega sedeža.
- Sistem za zaznavanje sovoznika.

E152533

Stranske zračne blazine so zasnovane tako, da se napihnejo med vratno oblogo in potnikom ter tako povečajo stopnjo zaščite ob določenih trkih.

senzorji trka in nadzorni sistem s kazalnikom pripravljenosti. Glejte **Senzorji trka in kontrolne lučke zračne blazine** (stran 34).

VOZNIKOVA ZRAČNA BLAZINA ZA KOLENA

OPOZORILO: Ne poskušajte odpreti pokrova zračne blazine.

Zračna blazina se sproži ob močnejšem čelnem trčenju ali čelnem trčenju z delnim pokrivanjem. Zračna blazina se napihne v nekaj tisočinkah sekunde in se začne prazniti ob stiku s telesom, da tako zavaruje prostor med voznikovim kolenom in volanskim drogom. Pri prevračanju ali pri naletu v zadnji del ali v bok vozila se zračna blazina za voznikovo koleno ne sproži.

Opomba: *Zračne blazine imajo nižjo mejo sprožitve kot sprednje zračne blazine. Pri šibkejšem trčenju se lahko sproži le zračna blazina za kolena.*

EcoSport (CR6) Vehicles Built From: 27-08-2018, CG3759slSVN slSVN, Edition date: 201806, First-Printing

STRANSKE ZRAČNE ZAVESE

OPOZORILO: Predmetov ali opreme ne postavljajte oziroma nameščajte pod strop poleg oken, kjer lahko pridejo v stik s stranskimi zračnimi zavesami ob njihovi sprožitvi. Neupoštevanje teh navodil privede do povečanega tveganja za telesne poškodbe ob trku.

OPOZORILO: Glave ne naslanjajte na vrata. Stranska zračna zavesa, ki se nahaja v stropu, vas lahko med sprožitvijo poškoduje.

OPOZORILO: Stranskih zračnih zaves, njihovih varovalk, oblazinjenja stebričkov A, B ali C ter stropa vozila s stranskimi zračnimi zavesami ne poskušajte popravljati, servisirati ali spreminjati. Čim prej se obrnite na pooblaščenega prodajalca.

OPOZORILO: Vsi potniki v vozilu, vključno z voznikom, morajo v vsakem trenutku biti pravilno pripeti z varnostnimi pasovi, četudi je v vozilu nameščen sistem zračnih blazin in stranskih zračnih zaves.

OPOZORILO: Predmetov ne odlagajte v območju sproženja stranske zračne zavese, da zmanjšate tveganje poškodb.

OPOZORILO: Ko so se stranske zračne zavese enkrat sprožile, ne bodo več delovale. Stranske zračne zavese (vključno z oblazinjenjem stebričkov A, B in C) mora servisirati pooblaščeni serviser. Če stranske zračne zavese ne zamenjate, se na območju okvare poveča tveganje poškodb ob nesreči.

Stranske zračne zavese se sprožijo ob močnejšem bočnem trčenju. Stranske zračne zavese so vgrajene v stropni bočni pločevinasti nosilec za oblazinjenjem stropa, nad posamezno vrsto sedežev. Stranske zračne zavese se ob določenih vrstah trkov sprožijo na zadeti strani vozila. Stranske zračne blazine so zasnovane tako, da se napihnejo med stranskim oknom in potnikom ter tako povečajo stopnjo zaščite ob bočnih trkih.

Sistem je sestavljen iz naslednjih elementov:

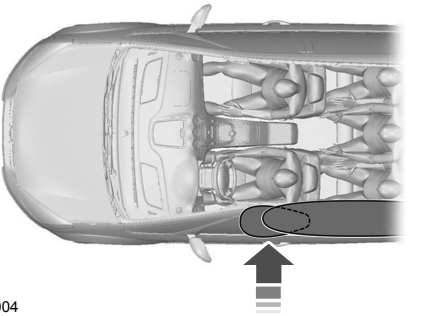

E75004

- Stranske zračne blazine, vgrajene nad oblazinjenjem nad sprednjimi in zadnjimi stranskimi okni; mesto vgradnje je označeno s simbolom ali napisom na stropu ali stebričku.
- Gibka obloga nad stranskimi okni, ki se odpre in s tem omogoči napihovanje zračne zavese.

senzorji trka in nadzorni sistem s kazalnikom pripravljenosti. Glejte **Senzorji trka in kontrolne lučke zračne blazine** (stran 34).

EcoSport (CR6) Vehicles Built From: 27-08-2018, CG3759slSVN slSVN, Edition date: 201806, First-Printing

Otroke do 9 let vedno prevažajte pravilno zavarovane na zadnjih sedežih. Stranske zračne blazine ne bodo ogrozile otroka, ki sedi na pravilno nameščenem otroškem sedežu ali sedežu jahaču, saj se zračna blazina sproži navzdol s stropa nad vrati ob odprtini stranskega okna.

Pri snovanju in razvoju stranskih zračnih zaves so uporabili priporočene postopke preizkušanja, ki jih je razvila skupina strokovnjakov za avtomobilsko varnost, imenovana Tehnična delovna skupina za stranske zračne blazine. Ti priporočeni postopki preizkušanja zmanjšujejo nevarnost poškodb ob proženju stranskih zračnih zaves.

SENZORJI TRKA IN KONTROLNE LUČKE ZRAČNE BLAZINE (če je nameščen/-a)

OPOZORILO: Predelava ali dodajanje opreme na prednjem delu vozila (vključno s pokrovom motorja, odbijačem, okvirjem, strukturo prednjega dela karoserije, vlečno kljuko in zatiči motornega pokrova) lahko vplivajo na delovanje sistema zračnih blazin in povečajo tveganje za poškodbami. Ne spreminjajte oziroma ne dodajajte opreme na sprednji del vozila.

Vozilo ima vrsto senzorjev za zaznavanje trkov in zasedenosti sedežev. Senzorji pošiljajo podatke krmilnemu modulu zadrževalnih sistemov, ta pa sproži (vklopi) zategovalnika varnostnih pasov spredaj, voznikovo zračno blazino, voznikovo zračno blazino za kolena, sovoznikovo zračno blazino, stranske zračne blazine, vgrajene v sedeže, in stranske zračne zavese. Glede na vrsto trka (čelni trk, stranski trk, prevračanje) krmilni modul zadrževalnih sistemov sproži ustrezne varnostne naprave.

Krmilni modul zadrževalnih sistemov tudi nadzira pripravljenost navedenih varnostnih naprav in senzorjev za trke ter zasedenost sedežev. Pripravljenost varnostnega sistema je nakazana z opozorilno lučko na instrumentalni plošči ali z rezervnim zvokom, če opozorilna lučka ne deluje. Rutinsko vzdrževanje zračne blazine ni potrebno.

Težava v sistemu je nakazana na vsaj en način, naveden spodaj:

Lučka ne zasveti takoj po tem, ko dodate kontakt.

- Lučka bo utripala ali ostala osvetljena.
- Zaslišali boste niz petih piskov. Zvočni vzorec se bo redno ponavljal, dokler ne odpravite problema, težave z lučko oziroma obojega.

Če se zgodi katera izmed teh stvari, tudi le občasno, naj pooblaščeni serviser nemudoma pregleda nadomestni zadrževalni sistem. Če težave ne odpravite, sistem ob trku mogoče ne bo deloval pravilno.

Zategovalniki varnostnih pasov in sistem sprednjih zračnih blazin se vklopijo, ko vozilo utrpi zadosten vzdolžni pojemek, da krmilni modul varnostnega sistema sproži varnostne naprave.

Če se pri trku ne sprožijo zategovalnika obeh sprednjih varnostnih pasov ali obe sprednji zračni blazini, še ne pomeni, da je sistem okvarjen. To pomeni, da je varnostni modul ocenil, da okoliščine trka ne zahtevajo sprožitve teh varnostnih naprav.

EcoSport (CR6) Vehicles Built From: 27-08-2018, CG3759slSVN slSVN, Edition date: 201806, First-Printing

- Sprednje zračne blazine so zasnovane tako, da se sprožijo le ob čelnem ali skoraj čelnem trku (ne pri prevračanju, stranskem trku ali trku od zadaj, razen kadar trk povzroči zadosten vzdolžni pojemek).
- Zategovalniki varnostnih pasov so zasnovani tako, da se sprožijo pri čelnem ali skoraj čelnem trku, lahko pa se sprožijo tudi skupaj s stranskimi zračnimi zavesami.
- Zračne blazine za kolena se lahko sprožijo na podlagi resnosti trka in pogojev stanja potnikov.
- Stranske zračne blazine in stranske zračne zavese so zasnovane tako, da se sprožijo pri določenih stranskih trkih. Te naprave se lahko sprožijo pri drugih oblikah trkov, če se vozilo dovolj premakne vstran ali če pride do zadostne stranske deformacije.

ODSTRANJEVANJE ZRAČNIH BLAZIN

Čim prej se obrnite na pooblaščenega prodajalca. Usposobljeno osebje mora zavreči zračne blazine.

EcoSport (CR6) Vehicles Built From: 27-08-2018, CG3759slSVN slSVN, Edition date: 201806, First-Printing

POMOČ V SILI

OPOZORILO: Če pred trčenjem ni vključena nastavitev Pomoč v sili, sistem ne bo poskusil vzpostaviti klica v sili. To lahko podaljša odzivni čas in poveča možnost resnih poškodb ali celo smrti.

OPOZORILO: Za to funkcijo mora imeti mobilni telefon vklopljeno funkcijo Bluetooth in mora biti združljiv s sistemom.

OPOZORILO: Telefon vedno odložite na varno mesti v vozilu, da med trkom ne bi nevarno poletel po kabini ali se poškodoval. Če tega ne storite, lahko koga hudo poškodujete ali poškodujete mobilni telefon, kar lahko prepreči pravilno delovanje sistema Pomoč v sili.

Opomba: *Vse nesreče ne aktivirajo sistema. Če nesreča sproži sistem, sistem pokliče reševalne službe. Ne čakajte, da sistem vzpostavi klic v sili, če lahko to storite sami. Takoj pokličite reševalne službe, da se izognete zakasnitvi v odzivu. Če v petih sekundah po nesreči ne slišite sistema, obstaja možnost, da sistem ne deluje.*

Če med nesrečo pride do poskusa sprožitve zračne blazine, zračna blazina za kolena in zadnji napihljivi varnostni pasovi pa so izključeni, ali do izklopa črpalke za gorivo, sistem pokliče reševalne službe.

Opomba: *Pred vklopom te funkcije morate prebrati pomembno obvestilo o funkciji Asistenca v sili in Izjavo o varstvu osebnih podatkov asistence v sili, ki se nahaja v nadaljevanju tega poglavja, saj vsebuje pomembne podatke.*

Opomba: *Ob vklopu ali izklopu funkcije Pomoč v sili se nastavitve shranijo za vse seznanjene mobilne telefone. Če ste izklopili Pomoč v sili in se predhodno seznanjen telefon poveže ob vžigu, se bo predvajalo glasovno sporočilo, se prikazalo pojavno sporočilo oz. ikona ali oboje.*

Opomba: *Vsak mobilni telefon deluje drugače. Asistenca v sili sicer deluje z večino mobilnih telefonov, vendar lahko nekateri mobilni telefoni naletijo na težave pri uporabi te funkcije.*

Opomba: *V nujnem primeru vam lahko sistem, kot sredstvo za komunikacijo, pomaga vzpostaviti stik z določenimi oddelki za reševanje v okviru javnih reševalnih služb. Seznam ne sproži reševalnih operacij. Lokalna javna reševalna služba določeno reševalno akcijo sproži glede na dejanske okoliščine.*

Da bi se prepričali, da Pomoč v sili deluje pravilno:

- Sistem mora imeti ob trčenju in ob vklopu ter uporabi funkcije napajanje in mora pravilno delovati.
- Funkcijo morate vklopiti pred trkom.
- Na sistem morate imeti priključen mobilni telefon.
- V nekaterih državah boste mogoče morali za klicanje telefonske številke za nujne primere obvezno imeti veljavno in registrirano kartico SIM z denarjem na računu.
- Povezani mobilni telefon mora imeti možnost, da vzpostavi in vzdržuje odhodni klic ob času nesreče.
- Povezani mobilni telefon mora imeti zadostno omrežno pokritost, napolnjenost baterije in moč signala.
- Vaše vozilo mora imeti napajanje iz akumulatorja.

EcoSport (CR6) Vehicles Built From: 27-08-2018, CG3759slSVN slSVN, Edition date: 201806, First-Printing

Opomba: *Ta funkcija deluje le v državah, kjer funkcija klic v sili lahko pokliče lokalne reševalne službe. Za dodatne informacije obiščite področno spletno mesto Ford.*

V primeru nesreče

Pred klicanjem:

- Če klica ne prekličete, bo sistem operaterju predvajal uvodno sporočilo. Po tem sporočilu bo vzpostavljena prostoročna povezava med ljudmi v vozilu in operaterjem.
- Sistem ima časovno omejeno možnost preklica klica (približno 10 sekund). Če ne prekličete klica, bo sistem poklical številko za klic v sili.
- Sistem predvaja sporočilo, s katerim vas obvesti, da poskuša opraviti klic v sili. Klic lahko prekličete s pritiskom na ustrezen gumb ali gumb za končanje klica na volanskem obroču.

Opomba: *Vsako trčenje ne bo morda sprožilo zračnih blazin ali prekinitve dovoda goriva, kar lahko sproži Pomoč v sili. Vendar če se Pomoč v sili sproži, bo sistem poskušal priklicati reševalne službe. Če se povezani telefon v trku poškoduje ali izgubi povezavo s sistemom, bo ta poskusil poiskati in se povezati z najbližjim telefonom, s katerim je že seznanjen, in poklicati reševalno službo.*

Med klicem:

- Klic v sili uporablja GPS vašega vozila ali informacije mobilnega omrežja, če je to na voljo, in izbere najprimernejši jezik. Sistem o trku opozori operaterja službe za nujne primere in predvaja uvodno sporočilo. To lahko vključuje koordinate GPS za vaše vozilo.
- Jezik, ki ga sistem uporablja za interakcijo s potniki vozila, je lahko drugačen od jezika, ki se uporablja za dajanje informacij operaterju za reševalne službe.
- Po uvodnem sporočilu se odpre telefonska linija in lahko prostoročno govorite z operaterjem.
- Ko se linija poveže, morate biti pripravljeni, da takoj navedete svoje ime, telefonsko številko in informacije o položaju.

Opomba: *Medtem ko sistem podaja informacije operaterju, vam predvaja sporočilo, s katerim vas obvesti, da pošilja pomembne informacije. Potem vas obvesti o tem, da je linija odprta in da lahko začnete s prostoročno komunikacijo.*

Opomba: *Med klicem v sili se na zaslonu pojavijo koordinate GPS vašega vozila, če so na voljo.*

Opomba: *Obstaja možnost, da podatki o koordinatah GPS ne bodo na voljo v času trka; v tem primeru bo sistem vseeno poskušal opraviti klic v sili.*

Opomba: *Obstaja možnost, da reševalne službe ne bodo sprejele koordinat GPS; v tem primeru bo vzpostavljena prostoročna povezava z operaterjem reševalnih služb.*

Opomba: *Obstaja možnost, da operater neodvisno od funkcije klica v sili prejme podatke mobilnega omrežja, kot so telefonska številka, lokacija mobilnega telefona in ime operaterja.*

Klic v sili mogoče ne bo deloval, če:

- Vaš mobilni telefon ali strojna oprema klica v sili utrpi škodo med trkom.
- Akumulator vozila ali sistem nima energije.
- Vaš telefon pade iz avtomobila med trkom.
- V mobilnem telefonu nimate veljavne in prijavljene kartice SIM z dobroimetjem.
- Ste v državi, kjer asistenca v sili ne more poklicati reševalne službe. Za dodatne informacije obiščite področno spletno mesto Ford.

EcoSport (CR6) Vehicles Built From: 27-08-2018, CG3759slSVN slSVN, Edition date: 201806, First-Printing

Pomembne informacije o asistenci v sili

Funkcija asistenca v sili trenutno morda ne pokliče služb za nujne primere v naslednjih državah:

- Albanija.
- Armenija.
- Azerbajdžan.
- Belorusija.
- Bosna in Hercegovina.
- Gruzija.
- Makedonija.
- Moldavija.
- Nizozemska.
- Rusija.
- Ukrajina.

Obvestilo o zasebnosti za Pomoč v sili

Če vklopite Pomoč v sili, lahko le-ta reševalnim službam sporoči, da je vaše vozilo bilo udeleženo v nesreči, v kateri so se sprožile zračne blazine ali je bil prekinjen dovod goriva. Ta funkcija ima možnost razkritja vašega položaja ali drugih podrobnosti o vašem vozilu ali trčenju operaterju za klice v sili, da bo lahko poskrbel za najprimernejše reševanje.

Če teh informacij ne želite razkriti, potem ne vklopite te funkcije.

EcoSport (CR6) Vehicles Built From: 27-08-2018, CG3759slSVN slSVN, Edition date: 201806, First-Printing

SPLOŠNI PODATKI O RADIJSKIH FREKVENCAH

Opomba: *Spremembe ali modifikacije, ki jih oseba odgovorna za skladnost izrecno ne odobri, lahko izničijo pooblastilo uporabnika za uporabo opreme.*

Povprečno delovno območje oddajnika je približno 10 m.

Zmanjšan obseg delovanja lahko povzročijo:

- vremenski pogoji;
- bližina radijskih oddajnikov;
- stavbe okoli vozila;
- druga vozila parkirana v bližini vozila.

Radijsko frekvenco, ki jo uporablja daljinski upravljalnik, lahko uporabljajo tudi drugi radijski oddajniki, npr. amaterske radijske postaje, medicinska oprema, brezžične slušalke, brezžični daljinski upravljalniki, mobilni telefoni in alarmni sistemi. Če se frekvence med sabo motijo, morda daljinskega upravljalnika ne boste mogli uporabljati. Vrata lahko zaklenete in odklenete s ključem v ključavnici vrat.

Opomba: *Preden vozilo pustite nenadzorovano, zagotovite, da je zaklenjeno.*

Opomba: *Če ste v dometu, bo daljinski upravljalnik deloval, če nenamerno pritisnete kakšno tipko.*

Opomba: *Daljinski upravljalnik vsebuje občutljive električne komponente. Izpostavljenost vlagi ali udarcem lahko povzroči trajno škodo.*

Izjava o skladnosti

Vozilo vsebuje sestavne dele, ki oddajajo in sprejemajo radijske valove ter so zato podvrženi evropski direktivi 2014/EU.

Zložljivi ključ/pametni ključ

Valeo Automotive technology US/Continental Automotive System US/Omron Automotive Electronics izjavlja, da so zložljivi ključ/pametni ključ/blokada vžiga skladni z Direktivo 2014/53/EU.

http://continental-homologation.com/ford

DALJINSKI UPRAVLJALNIK

Pooblaščeni serviser lahko za vaše vozilo programira do šest daljinskih upravljalnikov.

Daljinski upravljalnik z zložljivim kovinskim delom ključa (če je nameščen/-a)

1. Vstavite izvijač kar se da daleč v režo na strani daljinskega upravljalnika in nežno pritisnite sponko.
2. Pritisnite sponko navzdol, da se sprosti pokrov baterije.

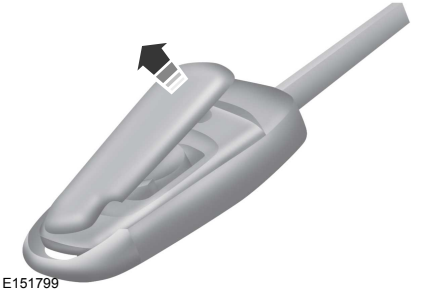
E151799

3. Previdno odstranite pokrov.

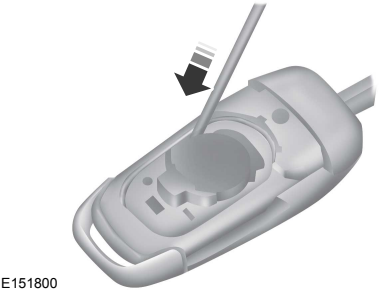
E151800

4. Obrnite daljinski upravljalnik, da odstranite baterijo.

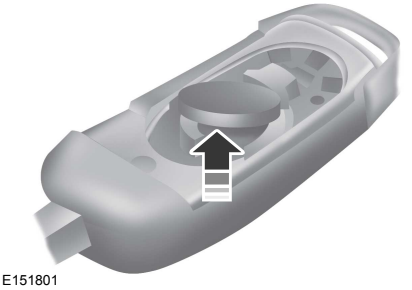
E151801

Opomba: *Kontaktov baterije ali tiskanega vezja se ne dotikajte z izvijačem.*

5. Vstavite novo baterijo (3V CR 2032) s stranjo + obrnjeno navzgor.
6. Znova namestite pokrov baterije.

Daljinsko upravljanje

Pametni ključ za dostop (če je v opremi)

E256647

Opomba: *Če pametnega ključa ni v vozilu, morda ne boste mogli prestaviti iz parkirne prestave (P) (pri avtomatskem menjalniku).*

Pametni ključi upravljajo centralno zaklepanje. Da lahko uporabite sistem za zagon vozila na gumb, mora biti ključ v vozilu.

Odstranite kovinski del ključa

Pametni ključ za dostop vsebuje tudi snemljiv kovinski del ključa, ki ga lahko uporabite za odklepanje vozila.

EcoSport (CR6) Vehicles Built From: 27-08-2018, CG3759slSVN slSVN, Edition date: 201806, First-Printing

Pritisnite gumb in izvlecite kovinski ključ.

Menjava baterije

Opomba: *Preden završete baterije oddajnika, se pozanimajte o lokalnih predpisih.*

Opomba: *Ne brišite maščobe s spojk baterije ali zadnje strani vezja.*

Opomba: *Zamenjava baterije ne izbriše programiranega ključa iz sistema vozila. Oddajnik bi moral delovati normalno.*

Ko je baterija daljinskega upravljalnika skoraj prazna, se na informacijskem zaslonu pojavi sporočilo. Glejte **Informativna sporočila** (stran 84).

1. Pritisnite gumb in izvlecite kovinski ključ.

E218401

2. Da bi odprli pokrovček za baterijo, vstavite tanek kovanec v režo, ki je skrita za glavo kovinskega ključa, in ga zavrtite.

E218402

3. Vstavite primerno orodje, npr. izvijač, v prikazanem položaju in previdno odstranite baterijo.
4. Namestite novo baterijo tako, da bo + obrnjen navzgor.
5. Ponovno namestite pokrovček baterije in kovinski del ključa.

Daljinski upravljalnik uporablja eno 3-voltno litijsko gumbno baterijo CR2450 ali ekvivalent.

MENJAVA IZGUBLJENEGA KLJUČA ALI DALJINSKEGA UPRAVLJALNIKA

Nadomestne ali daljinske upravljalnike lahko kupite pri pooblaščenem trgovcu. Pooblaščeni trgovci lahko programirajo daljinske upravljalnike za vaše vozilo. Glejte **Pasivni sistem proti kraji** (stran 53).

EcoSport (CR6) Vehicles Built From: 27-08-2018, CG3759slSVN slSVN, Edition date: 201806, First-Printing

NAČIN DELOVANJA

Sistem omogoča programiranje ključev z omejenimi načini vožnje, ki spodbujajo dobre navade pri vožnji. Vse programirane ključe vozila, razen enega, lahko uporabite za te omejene načine.

Vsi ključi, ki niso bili programirani, se štejejo med skrbniške ključe. Le-te lahko uporabite za:

- Ustvarjanje ključa MyKey.
- Programiranje dodatnih nastavitev MyKey.
- Brisanje vseh funkcij MyKey.

Ko programirate ključ MyKey, lahko preko informacijskega prikazovalnika dostopate do naslednjih informacij:

- Koliko skrbniških ključev in ključev MyKey je programiranih za vozilo.
- Skupna razdalja, ki je bila prevožena z vozilom s ključem MyKey.

Opomba: *Vključite kontakt, da uporabite sistem.*

Opomba: *Vsi ključi MyKey se programirajo z enakimi nastavitvami. Ne morete jih programirati zasebno.*

Opomba: *Pri vozilih z zagonom na gumb bo, ob prisotnosti ključa MyKey in administratorjevega ključa, med zagonom vozila prepoznan administratorjev ključ.*

Standardne nastavitve

Naslednjih nastavitev ne morete spremeniti:

- Opozorilo za varnostne pasove. Te funkcije ne morete onemogočiti. Ko se ta funkcija vklopi, se avdio sistem utiša.
- Opozorilo za zgodnje nizko stanje goriva. Opozorilo za nizek nivo goriva se vklopi bolj zgodaj, kar daje uporabniku ključa MyKey več časa za dolivanje goriva.
- Pomožne funkcije, če so v opremi, so prisilno vključene: navigacija, parkirna pomagala, sistem za mrtvi kot (BLIS) in opozarjanje na prečni promet.
- Sistema za opozarjanje na trk in neželeno menjavo pasu se vklopita ob vsakem vklopu vozila, vendar ju lahko uporabnik ključa MyKey izklopi.

Dodatne nastavitve

Nastavitve MyKey lahko nastavite, ko prvič ustvarite ključ MyKey. Nastavite lahko spremenite tudi pozneje s pomočjo skrbniškega ključa.

S pomočjo skrbniškega ključa lahko nastavite naslednje nastavitve:

- Lahko nastavite različne omejitve hitrosti vozila. Prikažejo se opozorila na zaslonu, ki jim sledi slišni ton, ko hitrost vozila doseže nastavljeno hitrost. Nastavljene hitrosti ni mogoče preklicat pritiskom stopalke za plin do konca.

OPOZORILO: Najvišje hitrosti MyKey ne nastavite na tako hitrost, ki bo onemogočala vozniku vzdrževanje varne hitrosti glede na omejitve in prevladujoče pogoje na cesti. Voznik je vedno odgovoren za upoštevanje lokalnih zakonov in trenutnih razmer med vožnjo. Ob neupoštevanju tega lahko pride do nesreče ali poškodbe.

EcoSport (CR6) Vehicles Built From: 27-08-2018, CG3759slSVN slSVN, Edition date: 201806, First-Printing

- Lahko nastavite različne opomnike hitrosti vozila. Prikažejo se opozorila na zaslonu, ki jim sledi slišni ton, ko hitrost vozila preseže nastavljeno hitrost.
- Največja glasnost zvočnega sistema od 45%. Pri poskusu prekoračitve omejitve glasnosti se prikaže sporočilo na zaslonu. Samodejni nadzor glasnosti bo onemogočen.
- Nastavitev "Vedno vklopljen". Ko je ta nastavitev izbrana, ne boste mogli izklopiti funkcije AdvanceTrac ali sistema proti zdrsu koles, E911 ali asistence v sili ali funkcije "ne moti" (če je vozilo opremljeno s temi funkcijami).

USTVARJANJE MYKEY

Vozila s ključem

1. Vstavite ključ, ki ga želite programirati, v ključavnico vžiga.
2. Vključite kontakt.
3. Dostopite do glavnega menija s pomočjo informacijskega zaslona. Izberite **MyKey** in pritisnite **OK**.
4. Izberite **Ustvari MyKey** in pritisnite gumb **OK**.
5. Na zahtevo pridržite gumb **OK**, dokler ne zagledate obvestila, ki vam pove, da bo ta ključ označen kot ključ MyKey. Ključ bo omejen, ko ga naslednjič uporabite.

Opomba: *Poskrbite, da ključ MyKey označite, da ga lahko ločite od skrbniških ključev.*

Vozila z gumbom za zagon

Vklopite vžig s skrbniškim ključem.

Dostopite do glavnega menija s pomočjo informacijskega zaslona. Izberite **MyKey** in pritisnite **OK**.

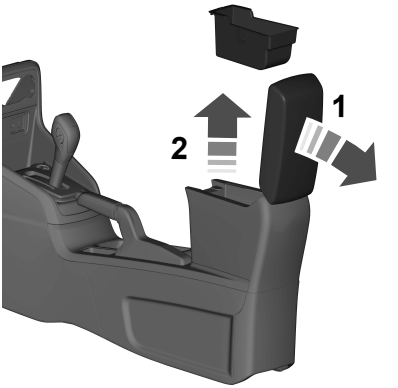

E246426

1. Odprite pokrov talnega prostora za odlaganje.
2. Odstranite predal.

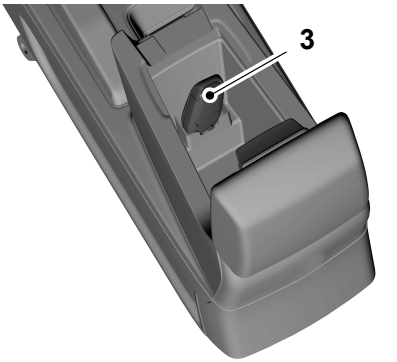

E246427

3. Vstavite ključ, ki ga želite programirati, v pomožno režo, kot je prikazano.
4. Izberite **Ustvari MyKey** in pritisnite gumb **OK**.

EcoSport (CR6) Vehicles Built From: 27-08-2018, CG3759slSVN slSVN, Edition date: 201806, First-Printing

5. Na zahtevo pridržite gumb **OK**, dokler ne zagledate obvestila, ki vam pove, da bo ta ključ označen kot ključ MyKey. Ključ bo omejen, ko ga naslednjič uporabite.

Opomba: *Poskrbite, da ključ MyKey označite, da ga lahko ločite od skrbniških ključev.*

BRISANJE VSEH MYKEYS

1. Vklopite vžig s skrbniškim ključem.
2. Dostopite do glavnega menija s pomočjo informacijskega zaslona. Izberite **MyKey** in pritisnite **OK**.
3. Premaknite se na **Clear All** in pritisnite gumb **OK**.
4. Pritisnite in pridržite gumb **OK**, dokler ne zagledate obvestila, ki vam pove, da so bili izbrisani vsi ključi MyKey.

Opomba: *Ko počistite ključe MyKey, odstranite vse omejitve in vsem ključem MyKey povrnite njihov izvirni status administratorjevega ključa.*

PREVERJANJE STANJA SISTEMA MYKEY

Informacije o ključih MyKey, programiranih za vaše vozilo, lahko najdete s pomočjo informacijskega zaslona. Glejte **Prikaz informacij** (stran 80).

Razdalja s ključem MyKey

Beleži razdaljo, ko voznik uporabi MyKey. Edini način, da se izbriše nakopičena razdalja, je z uporabo administratorjevega ključa, s katerim se počistijo vsi ključi MyKey. Če se razdalja ne kopiči, kot bi morala, potem uporabnik ne uporablja MyKey ali pa je nekdo pred kratkim z administratorjevim ključem počistil in znova ustvaril MyKey.

Število ključev MyKey

Pokaže število MyKey ključev, ki so programirani za vaše vozilo. S to funkcijo lahko ugotovite, koliko ključev MyKey za vozilo imate in kdaj so bili vsi ključi MyKey izbrisani.

Število skrbniških ključev MyKey

Označuje, koliko skrbniških ključev je programiranih za vozilo. S to funkcijo lahko ugotovite, koliko administratorjevih ključev za vaše vozilo imate in če je bil kakšen dodaten MyKey ključ programiran.

MYKEY ODPRAVLJANJE TEŽAV

Pogoj	Možni vzroki
Ne morem ustvariti ključa MyKey.	Ključ, ki je bil uporabljen za zagon vozila, ni administratorjev ključ. Ključ, ki je bil uporabljen za zagon vozila, je edini ključ. Vedno mora obstajati vsaj en skrbniški ključ. Vozila z zagonom brez ključa: oddajnik za zagon brez ključa ni nameščen v pomožni položaj. Glejte **Splošne informacije** (stran 111).

EcoSport (CR6) Vehicles Built From: 27-08-2018, CG3759slSVN slSVN, Edition date: 201806, First-Printing

Pogoj	Možni vzroki
	Pasivni protivlomni sistem je izklopljen ali v neomejenem načinu.
Ne morem programirati nastavljivih nastavitev.	Ključ, ki je bil uporabljen za zagon vozila, ni administratorjev ključ. Za vozilo ni programiranih ključev MyKey. Glejte **Ustvarjanje MyKey** (stran 44).
Ne morem izbrisati ključev MyKey.	Ključ, ki je bil uporabljen za zagon vozila, ni administratorjev ključ. Za vozilo ni programiranih ključev MyKey. Glejte **Ustvarjanje MyKey** (stran 44).
Izgubil sem edini skrbniški ključ.	Nov ključ kupite pri pooblaščenem trgovcu.
Izgubil sem ključ.	Obiščite pooblaščenega trgovca.
Razdalja MyKey se ne šteje.	Ključa MyKey ne uporablja izbrani uporabnik. Ključi MyKey so izbrisani. Glejte **Brisanje vseh MyKeys** (stran 45).
Ni funkcij ključa MyKey z oddajnikom za odklepanje brez ključa.	Ob zagonu vozila je prisoten administratorjev oddajnik. Noben ključ MyKey ni ustvarjen. Glejte **Ustvarjanje MyKey** (stran 44).

EcoSport (CR6) Vehicles Built From: 27-08-2018, CG3759slSVN slSVN, Edition date: 201806, First-Printing

ZAKLEPANJE IN ODKLEPANJE

Opomba: *Med trkom, pri katerem se sprožijo varnostne zračne blazine, se odklenejo vsa vrata ter začnejo utripati smerne utripalke.*

Električne ključavnice (če je nameščen/-a)

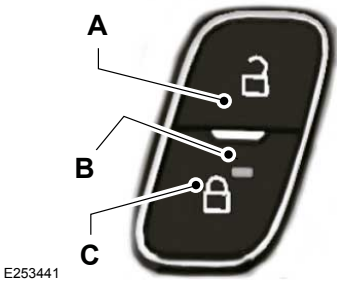

Upravljanje ključavnice centralnega zaklepanja je nameščeno spredaj na notranjih držajih sprednjih vrat.

A	Enkrat pritisnite zgornji gumb. Vrata se bodo odklenila.
B	Indikator zaklepanja vrat.
C	Enkrat pritisnite gumb. Vrata se bodo zaklenila.

Indikator za zaklepanje vrat

Ko zaklenete vrata, na upravljalniku za zaklepanje vozila zasveti lučka LED.

Ostanejo osvetljene tudi do pet minut po tem, ko ste odvzeli kontakt.

Izklop stikala za zaklepanje vrat

Ko elektronsko zaklenete vozilo, ki nima dodanega kontakta, bo stikalo za zaklepanje vrat delovalo le še 20 sekund. Da bi povrnili delovanje stikala, morate vozilo odkleniti z daljinskim upravljalnikom ali dodati kontakt. To funkcijo lahko izklopite ali vklopite na informacijskem zaslonu Glejte **Informativna sporočila** (stran 84).

Daljinsko upravljanje (če je nameščen/-a)

Daljinski upravljalnik lahko uporabite kadarkoli, ko je vozilo ugasnjeno.

Ko vozilo deluje in se premika s hitrostjo do 5 km/h, lahko z daljinskim upravljalnikom zaklepate in odklepate vrata.

Odklepanje vrat

Opomba: *Voznikova vrata lahko odprete s ključem. Ko daljinski upravljalnik ne deluje, uporabite ključ.*

Opomba: *Ko vozilo pustite zaklenjeno več tednov, se daljinsko upravljanje izklopi. Vozilo je treba odkleniti in motor je treba zagnati s ključem. Enkratno odklepanje in zagon vozila omogoči daljinsko upravljanje.*

Pritisnite gumb za odklepanje vseh vrat. Smerniki bodo utripali.

Preprogramiranje funkcije za odklepanje

Opomba: *S pritiskom gumba za odklepanje se bodo odklenila vsa vrata ali samo voznikova. S ponovnim pritiskom na tipko za odklepanje se odklenejo vsa vrata.*

Pri izklopljenem kontaktu istočasno pritisnite in najmanj štiri sekunde držite pritisnjeni tipki za odklepanje in za zaklepanje na daljinskem upravljalniku. Smerniki z dvojnim utripom potrdijo spremembo.

EcoSport (CR6) Vehicles Built From: 27-08-2018, CG3759slSVN slSVN, Edition date: 201806, First-Printing

Za vrnitev nazaj na prvotno delovanje zaklepanja postopek ponovite.

Zaklepanje vrat

Pritisnite gumb za zaklepanje vseh vrat. Smerniki bodo utripali.

V manj kot treh sekundah znova pritisnite gumb, da potrdite, da so zaprta vsa vrata. Vrata se znova zaklenejo, smerniki pa utripajo, če so zaprta vsa vrata in prtljažnik.

Opomba: *Če je ob enkratnem pritisku na tipko pokrov motorja ali prtljažnik odprt, smerniki ne utripnejo. To pomeni, da se vozilo ni zaklenilo. Če so ob ponovnem pritisku na tipko prej kot v treh sekundah katera koli vrata ali vrata prtljažnika odprta (pri vozilih, ki so opremljena s protivlomnim alarmnim sistemom), se oglasi hupa in smerniki ne utripnejo. To pomeni, da je vozilo zaklenjeno, ena od vrat ali več vrat pa je odprtih.*

Opomba: *Smerniki utripnejo kot znak, da je vozilo zaklenjeno, le ob izklopljenem kontaktu motorja.*

Dvojno zaklepanje vrat

OPOZORILO: Dvojnega zaklepanja ne uporabljajte, če so v vozilu potniki ali živali. Če so vrata dvojno zaklenjena, jih ni mogoče odkleniti ali odpreti iz notranjosti vozila.

Dvojno zaklepanje je zaščitni mehanizem proti kraji, ki preprečuje, da bi kdo iz notranjosti odprl vozilo. Deluje le, če so vsa vrata popolnoma zaprta.

Tipko pritisnite dvakrat v treh sekundah. Trije kratki utripi smernikov potrjujejo, da so vsa vrata dvojno zaklenjena.

Opomba: *Vozilo se dvojno zaklene le pri izklopljenem kontaktu motorja.*

Samodejno vnovično zaklepanje (opcijsko)

Če vrat ne odprete v 45 sekundah po odklepanju z daljinskim upravljalnikom, se spet samodejno zaklenejo. Ključavnice vrat in alarmna naprava se vrnejo v prejšnje stanje.

Zaklepanje in odklepanje vrat s ključem

Opomba: *Ključev ne puščajte v vozilu.*

Zaklepanje s ključem

Zgornjo stran ključa obrnite proti sprednji strani vozila.

Dvojno zaklepanje s ključem

Vrh ključa obrnite proti prednjemu delu vozila dvakrat v treh sekundah.

Odklepanje s ključem

Opomba: *Če so otroške varnostne ključavnice vklopljene in povlečete notranjo ročico, boste s tem izklopili zasilno zaklepanje in ne otroških varnostnih ključavnic. Vrata lahko odprete samo z zunanjo kljuko.*

Opomba: *Če ste vrata odklenili na ta način, jih morate do popravila centralnega zaklepanja individualno zaklepati.*

Zgornjo stran ključa obrnite proti zadnji strani vozila. Vsa druga vrata lahko posamezno odklenete tako, da potegnete notranje ročaje vrat.

Opomba: *Če centralno zaklepanje ne deluje, individualno zaklenite vrata s ključem v prikazanem položaju.*

EcoSport (CR6) Vehicles Built From: 27-08-2018, CG3759slSVN slSVN, Edition date: 201806, First-Printing

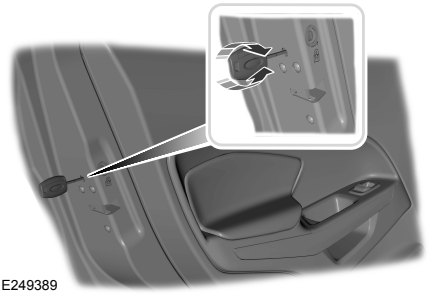
E249389

Samodejno odklepanje

Funkcija samodejnega odklepanja bo odklenila vsa vrata v naslednjem primeru:

- Kontakt je vklopljen, vsa vrata so zaprta in vozilo preseže hitrost 20 km/h.
- Vozilo se ustavi in vi popolnoma ugasnete vozilo ali pustite kontakt.
- Odprete voznikova vrata prej kot v 10 minutah po izklopu vžiga ali dodajanju kontakta.

Opomba: *Če elektronsko zaklenete vozilo po tem, ko ste že odvzeli kontakt in še niste odprli voznikovih vrat, se vrata ne bodo samodejno odklenila.*

To funkcijo lahko vklopite in izklopite na informacijskem zaslonu. Glejte **Prikaz informacij** (stran 80).

Zaščita pred zaklepanjem z zapiranjem vrat

Ta funkcija zmanjšuje nevarnost, da bi zaklenili vozilo, pri tem pa bi ključ pozabili v kabini.

Ko vozilo elektronsko zaklenete, pri tem pa so katera od sprednjih vrat odprta, se samodejno odklenejo vsa vrata.

Osvetljen vstop

Ko odklenete vrata z daljinskim upravljalnikom, notranje luči in nekatere zunanje luči zasvetijo. Sistem za osvetljen vstop bo izključil luči, če:

- Ključavnica za vžig je v položaju ON.
- Pritisnete gumb za zaklepanje na daljinskem upravljalniku.

Po 25 sekundah. Luči ne ugasnejo, če:

- Jih vklopite s stikalom za luči.
- So katera koli vrata odprta. V tem primeru se prižgejo dodatne kabinske luči in časovnik se ponastavi.

Osvetljen izstop

Notranje luči se prižgejo, ko pri zaprtih vseh vratih odvzamete kontakt. Luči se izklopijo, če vsa vrata ostanejo zaprta in:

- Preteče 25 sekund.
- Kontaktni ključ obrnite v položaj RUN.

Če se katera koli od vrat odprejo, bodo zunanje luči zasvetile in skupaj z notranjimi lučmi ostale vklopljene še 25 sekund. Ob vsakem odpiranju ali zapiranju vrat se časovnik ponastavi.

VSTOP BREZ KLJUČA (če je nameščen/-a)

Splošne informacije

Opomba: *Sistem morda ne bo deloval, če je ključ v bližini kovinskih predmetov ali elektronskih naprav, kot so mobilni telefoni.*

Sistem ne deluje v naslednjih primerih:

- Akumulator vozila je izpraznjen.
- Prihaja do motenj frekvenc pametnega ključa.
- Baterija pametnega ključa je prazna.

EcoSport (CR6) Vehicles Built From: 27-08-2018, CG3759slSVN slSVN, Edition date: 201806, First-Printing

Opomba: *Če sistem ne deluje, boste morali uporabiti kovinski del ključa, da boste odklenili in zaklenili vozilo.*

Sistem vam omogoča uporabo vozila brez ključa ali daljinskega upravljalnika.

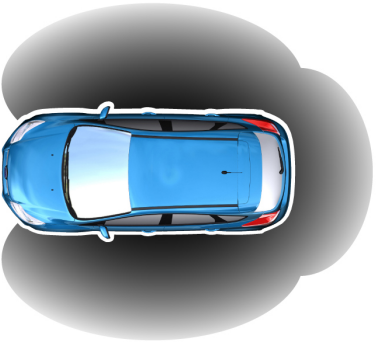

E78276

Za zaklepanje in odklepanje mora biti veljaven pametni ključ znotraj enega izmed območij za zunanjo zaznavo ključa. Nahajajo se približno 1 m od vsakega od ročajev prednjih vrat in ročaja vrat prtljažnika. Pametni ključ lahko uporabljate tudi kot daljinski upravljalnik. Glejte **Zaklepanje in odklepanje** (stran 47).

Zaklepanje vozila

E248554

Za zaklepanje se za približno sekundo dotaknite senzorja za zaklepanje na zunanji strani ročaja vrat, pri čemer bodite pazljivi, da se hkrati ne dotaknete senzorja za odklepanje na zadnji strani ročaja. Po zaklepanju lahko takoj povlečete ročaj in preverite, da je vozilo zaklenjeno, brez da bi ga pri tem slučajno odklenili.

Opomba: *Vaše vozilo se ne zaklene samodejno. Če vozila ne zaklenete, bo ostalo odklenjeno.*

Opomba: *Senzorji za zaklepanje so nameščeni na levih in desnih sprednjih vratih.*

Za centralno zaklepanje in vklop alarma:

- Površine senzorja za zaklepanje se dotaknite enkrat.

Po zaklepanju vrat s senzorjem za zaklepanje mora preteči nekaj trenutkov, preden lahko znova odklenete vozilo.

Namen tega zamika je, da povlečete kljuko in preverite, če je vozilo zaklenjeno.

Opomba: *Po obdobju zamika lahko ponovno odprete vrata, če je pametni ključ v zadevnem obsegu zaznavanja.*

Dva kratka utripa smernikov potrdita, da so vsa vrata in vrata prtljažnika zaklenjena ter da je alarm (če je v opremi) aktiviran.

Odklepanje vozila

E248553

Opomba: *Če je vaše vozilo zaklenjeno dlje kot tri dni, bo sistem vstopil v način varčevanja z energijo. Tako bo preprečil prehitro izpraznitev akumulatorja. Če vozilo odklenete, medtem ko je v tem načinu, bo reakcijski čas sistema nekoliko daljši kot običajno. Za izhod iz načina varčevanja energije, vozilo odklenite.*

EcoSport (CR6) Vehicles Built From: 27-08-2018, CG3759slSVN slSVN, Edition date: 201806, First-Printing

S pametnim ključem, oddaljenim do 1 m od vozila, se za kratek čas dotaknite senzorja za odklepanje na zadnji strani ročaja vrat in povlecite ročaj za odklepanje, pri čemer bodite pazljivi, da se hkrati ne dotaknete senzorja za zaklepanje ali prehitro povlečete ročaja. Sistem potrebuje nekaj trenutkov, da preveri pametni ključ.

Opomba: *Kljuke na vratih naj bodo čiste, saj bo le tako sistem deloval pravilno.*

Opomba: *Pri tem mora biti veljaven pametni ključ v območju zaznavanja teh vrat.*

En dolg utrip smernikov nakazuje, da so bila vsa vrata in vrata prtljažnika odklenjena ter da je alarm (če je v opremi) izklopljen.

Odklepanje samo voznikovih vrat

Če je funkcija odklepanja reprogramirana tako, da se odklenejo le voznikova vrata Glejte **Daljinski upravljalnik** (stran 39). Upoštevajte naslednje:

Če najprej odklenete voznikova vrata, ostanejo preostala vrata in vrata prtljažnika zaklenjena. Vsa druga vrata lahko odklenete iz notranjosti vozila, tako da pritisnete gumb za odklepanje na sprednjem koncu ročaja na voznikovih ali sovoznikovih vratih. Za individualno odklepanje vrat potegnite notranjo kljuko na ustreznih vratih.

Če najprej odklenete sovoznikova vrata, se bodo odklenila vsa vrata.

Izklopljen pametni ključ

Sistem onemogoči vse pametne ključe, ki ostanejo v vozilu po zaklepanju.

Z onemogočenim ključem ne morete dodati kontakta. Da bi ključ znova aktivirali, pritisnite gumb za odklepanje na daljinskem upravljalniku.

Zaklepanje in odklepanje vrat s kovinskim delom ključa (če je nameščen/-a)

1. Pritisnite gumb in izvlecite kovinski ključ.
2. Odstranite kovinski del ključa in ga vstavite v ključavnico.

Opomba: *Samo kljuka na voznikovih vratih ima ključavnico s cilindrom.*

EcoSport (CR6) Vehicles Built From: 27-08-2018, CG3759slSVN slSVN, Edition date: 201806, First-Printing

ROČNA ZADNJA STRANICA

Odpiranje vrat prtljažnika

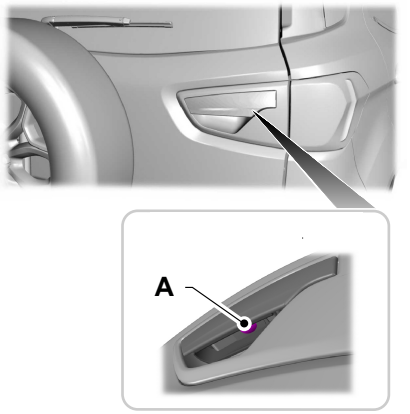

E213377

A Gumb za odpiranje prtljažnih vrat.

Opomba: *Pri vozilu brez sistema brez ključa morate odkleniti vozilo, da lahko odprete vrata prtljažnika.*

Opomba: *Pri vozilu s sistemom brez ključa lahko odprete vrata prtljažnika z odklepanjem vozila, če pa je pasivni ključ v območju 1 m od vrat prtljažnika, lahko vrata odklenete s pritiskom na gumb za sprostitev vrat prtljažnika tudi pri zaklenjenem vozilu.*

Opomba: *Ko pri vozilih z rezervnim kolesom odpahnete prtljažna vrata in povlečete zunanjo ročko, mehanizem popolnoma odpre prtljažna vrata. Pri zapiranju mehanizem počasi zapre prtljažna vrata.*

Pritisnite gumb za odpiranje na desni luči na vratih prtljažnika.

Zapiranje vrat prtljažnika

Če ste pred odpiranjem vrat prtljažnika odklenili vozilo, ostane vozilo po zapiranju vrat prtljažnika odklenjeno. Če je bilo vozilo zaklenjeno in ste vrata prtljažnika odprli s približanjem pasivnega ključa, po zapiranju vrat prtljažnika ostane vozilo zaklenjeno.

EcoSport (CR6) Vehicles Built From: 27-08-2018, CG3759slSVN slSVN, Edition date: 201806, First-Printing

PASIVNI SISTEM PROTI KRAJI

Princip delovanja

Sistem prepreči poskus zagona motorja z neustrezno kodiranim ključem.

Opomba: *Pri zapuščanju vozila vedno vzemite ključe in zaklenite vsa vrata.*

Kodirani ključi

Če ključ izgubite, lahko nadomestni ključ prejmete pri pooblaščenem trgovcu. Če je to le možno, morate pri tem predložiti številko ključa, ki je navedena na obesku, priloženem originalnim ključem. Pri pooblaščenem trgovcu lahko prejmete tudi dodatne ključe.

Opomba: *Če izgubite ključ, poskrbite za brisanje obstoječih kod vseh ostalih ključev in njihovo ponovno kodiranje. Nadomestne ključe naj v servisni delavnici ponovno kodirajo skupaj z ostalimi ključi. Za dodatne informacije stopite v stik s pooblaščenim trgovcem.*

Opomba: *Kovinski predmeti, elektronske naprave ali drug kodiran ključ na enakem obesku lahko povzročijo težave pri zagonu, zlasti če so blizu ključa med zagonom vozila.*

Aktiviranje blokade vžiga motorja

Ko izklopite kontakt, se bo blokada vžiga motorja po kratkem času aktivirala.

Deaktiviranje blokade vžiga motorja

Ko vključite vžig, se bo blokada vžiga motorja samodejno izključila, če uporabite pravilen kodiran ključ.

Če zagon motorja ni mogoč s pravilno kodiranim ključem, naj vozilo preveri pooblaščeni trgovec.

ALARM PROTI KRAJI

Alarmni sistem (če je nameščen/-a)

Vaše vozilo lahko ima enega od naslednjih alarmnih sistemov:

- Perimetrični alarm.
- Prostorski alarm.
- Alarm ob nagibu.

Alarm dostopa (če je nameščen/-a)

Alarm dostopa preprečuje nepooblaščeni dostop do vozila skozi vrata, vrata prtljažnika in pokrov motorja. Varuje tudi zvočni sistem v vozilu.

Notranja tipala (če je nameščen/-a)

E165765

Tipala preprečujejo nedovoljene vdore z zaznavanjem premikanja v vozilu.

Opomba: *Ne pokrijte senzorjev notranjih luči.*

Opomba: *Alarma ne nastavite na najvišjo stopnjo, če so v vozilu potniki, živali ali premikajoči se predmeti.*

Senzorji nagiba (če je nameščen/-a)

Ko zaklenete vozilo in vklopite alarm, bodo senzorji zaznali vsak poskus dviga vozila, kot npr. poskus snemanja kolesa ali vleke.

EcoSport (CR6) Vehicles Built From: 27-08-2018, CG3759slSVN slSVN, Edition date: 201806, First-Printing

Sirena s pomožnim akumulatorjem

(če je nameščen/-a)

Pomožna sirena akumulatorja je dodatni alarmni sistem, ki ima lastno napajanje in sproži sireno, če odklopite akumulator ali pomožno sireno akumulatorja. Sistem se vklopi, ko zaklenete vozilo.

Proženje alarma (če je nameščen/-a)

Ko je alarm aktiviran, se sproži v naslednjih primerih:

- Če kdo odpre vrata, vrata prtljažnika ali pokrov motorja brez veljavnega ključa ali daljinskega upravljalnika.
- Če zaženete vozilo brez pravilno kodiranega ključa.
- Če notranji senzorji zaznajo premikanje v vozilu.
- Če senzorji nagiba zaznajo poskus dviga vozila.
- Če nekdo odklopi akumulator ali pomožno sireno akumulatorja.

Če se sproži alarm, hupa 30 sekund oddaja zvočne signale in opozorilne utripalke utripajo pet minut.

Pri vsakem vnovičnem poskusu ponovitve katerega od naštetih dejanj se bo alarm ponovno sprožil.

Vklop alarma

Ob odvzetem kontaktu in zaprtih vratih zaklenite vozilo z daljinskim upravljalnikom ali ročajem na zunanji strani vrat. Alarm se aktivira po 20 sekundah.

Alarm lahko aktivirate tudi tako, da vozilo pri odprtih enih bočnih vratih zaklenete s stikali na notranji strani vrat in nato zaprete vsa vrata; lahko pa tudi s ključavnico na voznikovih vratih. V zadnjih dveh primerih se alarm aktivira po 20 sekundah.

Opomba: *Alarm se ponovno aktivira tudi pri samodejnem ponovnem zaklepanju vozila. Glejte* ***Vrata in ključavnice*** *(stran 47).*

Izklop alarma

Vozila brez vstopa brez ključa

Alarm dostopa

Alarm izklopite in utišate, če vrata odklenete s ključem in v 12 sekundah vklopite vžig s primerno kodiranim ključem ali če odklenete vrata z daljinskim upravljalnikom.

Alarm prve kategorije

Alarm izklopite in utišate, če vrata odklenete s ključem in vklopite vžig s primerno kodiranim ključem ali če odklenete vrata z daljinskim upravljalnikom.

Vozila z vstopom brez ključa

Opomba: *Veljaven pasivni ključ mora biti v območju zaznavanja ustreznih vrat. Glejte* ***Vrata in ključavnice*** *(stran 47).*

Alarm dostopa

Alarm izklopite in utišate s pametnim ključem, vklopom kontakta v največ 12 sekundah ali odklepanjem vozila z daljinskim upravljalnikom.

Alarm prve kategorije

Alarm izklopite s pametnim ključem, vklopom kontakta ali odklepanjem vozila z daljinskim upravljalnikom.

Polna in zmanjšana zaščita

Full Guard

Standardno je nastavljena polna zaščita.

Pri polni zaščiti se ob vklopu alarma vklopijo notranja tipala.

EcoSport (CR6) Vehicles Built From: 27-08-2018, CG3759slSVN slSVN, Edition date: 201806, First-Printing

Opomba: *To lahko povzroči lažne alarme, če so v vozilu živali ali premikajoči se predmeti.*

Zmanjšana zaščita

Pri zmanjšani zaščiti se ob vklopu alarma ne vklopijo notranja tipala.

Opomba: *Alarm se ponastavi na polno zaščito ob naslednjem vklopu vžiga.*

Vprašanje ob izhodu (če je na voljo)

Sistem lahko nastavite tako, da se na informacijskem zaslonu vsakič pokaže vprašanje, katero stopnjo zaščite želite nastaviti.

Če izberete **Vprašaj ob izhodu**, se na informacijskem prikazovalniku prikaže obvestilo **Zmanjšana zaščita?** ob vsakem izklopu vžiga. Glejte **Informativna sporočila** (stran 84).

Če želite aktivirati alarm z zmanjšano zaščito, ob prikazu tega sporočila pritisnite tipko **OK**.

Če želite alarm vklopiti s polno zaščito, zapustite vozilo brez pritiska na gumb **OK**.

Izbira polne ali zmanjšane zaščite

Opomba: *Izbira možnosti **Reduced** (Zmanjšana zaščita) ne pomeni trajne nastavitve alarmnega sistema na zmanjšano zaščito. Zmanjšana zaščita se vključi le do naslednjega vklopa kontakta. Če pogosto nastavljate alarm z zmanjšano zaščito, izberite možnost **Ask on Exit** (Vprašaj ob izhodu).*

Z informacijskim zaslonom lahko nastavite polno ali zmanjšano zaščito. Glejte **Informativna sporočila** (stran 84).

EcoSport (CR6) Vehicles Built From: 27-08-2018, CG3759slSVN slSVN, Edition date: 201806, First-Printing

NASTAVITEV VOLANA

OPOZORILO: Volana ne nastavljajte, ko se vozilo premika.

Opomba: *Poskrbite, da boste sedeli v pravilnem položaju. Glejte* ***Sedenje v pravilnem položaju*** *(stran 99).*

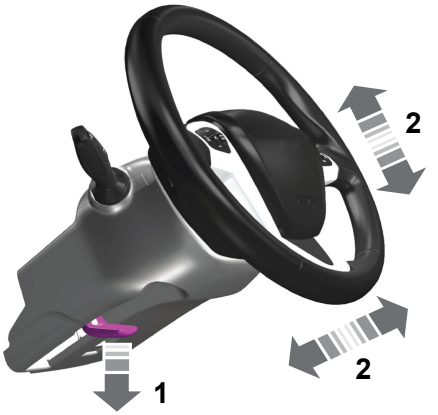

E95178

1. Odklenite volanski drog.
2. Volan nastavite v želeni položaj.

E95179

3. Zaklenite volanski drog.

UPRAVLJANJE ZVOKA

Izberite želeni vir na zvočni enoti.

Z upravljalnikom lahko upravljate naslednje funkcije:

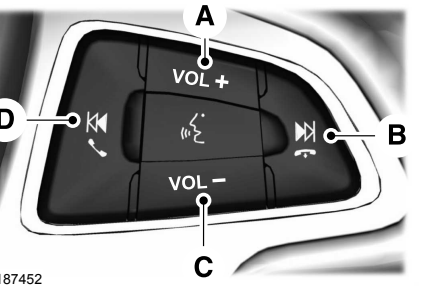

E187452

A Glasneje.

B Išči naprej ali naslednji.

EcoSport (CR6) Vehicles Built From: 27-08-2018, CG3759slSVN slSVN, Edition date: 201806, First-Printing

C Tiše.

D Išči nazaj ali predhodni.

Iskanje, naprej ali nazaj

Pritisnite tipko za iskanje za:

- Nastavitev radia na naslednjo ali prejšnjo shranjeno postajo.
- Predvajanje naslednje ali prejšnje pesmi.

Pritisnite in držite tipko za iskanje za:

- Nastavitev radia na naslednjo ali prejšnjo postajo v valovnem območju.
- Previjanje pesmi.

GLASOVNI NADZOR

E186744

Za vklop ali izklop glasovnega nadzora pritisnite gumb. Glejte **Uporaba prepoznave glasu** (stran 284).

TEMPOMAT

E245912

NADZOR INFORMACIJSKEGA ZASLONA

E246679

Glejte **Uporaba prepoznave glasu** (stran 284).

OGREVAN VOLAN

Gumb za ogrevanje volanskega obroča je med gumbi za upravljanje klimatske naprave.

Pritisnite gumb za vklop in izklop gretja volana.

Opomba: *Ogrevanje volanskega obroča lahko vklopite le, ko motor teče.*

EcoSport (CR6) Vehicles Built From: 27-08-2018, CG3759slSVN slSVN, Edition date: 201806, First-Printing

Opomba: *Sistem uporablja senzor in je zasnovan tako, da nadzoruje temperaturo volanskega obroča in prepreči njegovo segrevanje.*

Opomba: *Pri višjih temperaturah volanski obroč hitro doseže najvišjo dovoljeno temperaturo in sistem takrat zmanjša električni tok do grelnega elementa. Ob tem se vam lahko zazdi, da je sistem prenehal delovati, a to ni res. To je povsem normalno.*

EcoSport (CR6) Vehicles Built From: 27-08-2018, CG3759slSVN slSVN, Edition date: 201806, First-Printing

BRISALCI VETROBRANSKEGA STEKLA

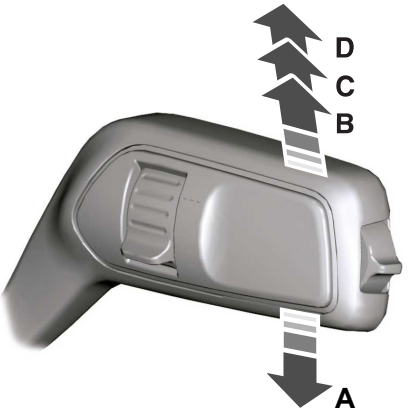

E248785

A Enojno brisanje.

B Intervalno brisanje.

C Normalno brisanje.

D Hitro brisanje.

Opomba: *Preden vklopite brisalce vetrobranskega stekla, ga najprej popolnoma odmrznite.*

Opomba: *Pred vstopom v avtopralnico se prepričajte, da so brisalci izklopljeni.*

Opomba: *Če se na vetrobranskem steklu pojavijo črte ali madeži, očistite vetrobransko steklo in metlice brisalcev. Glejte* ***Preverjanje metlic brisalcev*** *(stran 208). Če to težave ne odpravi, namestite nove metlice brisalcev. Glejte* ***Menjava metlic brisalcev*** *(stran 208).*

Opomba: *Brisalcev ne uporabljate na suhem vetrobranskem steklu. Tako lahko opraskate steklo ali poškodujete metlice brisalcev. Pred brisanjem suhega vetrobranskega stekla vedno uporabite napravo za pranje.*

Intervalno brisanje

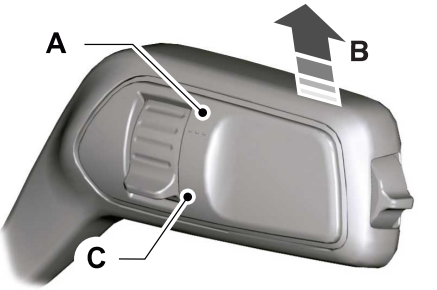

E242320

A Kratek interval brisanja.

B Intervalno brisanje.

C Dolg interval brisanja.

Uporabite vrtljivi gumb da nastavite interval brisanja.

Opomba: *Ko se hitrost vozila poviša, se premor med brisanji skrajša.*

SAMODEJNI VKLOP BRISALCEV (če je nameščen/-a)

Samodejno delovanje brisalcev uporablja senzor za dež, ki se nahaja blizu vzvratnega ogledala. Brisalci bodo delovali, če bo senzor za dež zaznal vodo na vetrobranskem steklu pred sabo. Senzor za dež nenehno spremlja količino vode in prilagaja hitrost delovanja brisalcev.

Samodejno delovanje brisalcev lahko vklopite ali izklopite na informacijskem zaslonu.

EcoSport (CR6) Vehicles Built From: 27-08-2018, CG3759slSVN slSVN, Edition date: 201806, First-Printing

Opomba: *Če na informacijskem zaslonu izklopite samodejno delovanje brisalcev, bodo brisalci brisali s premori.*

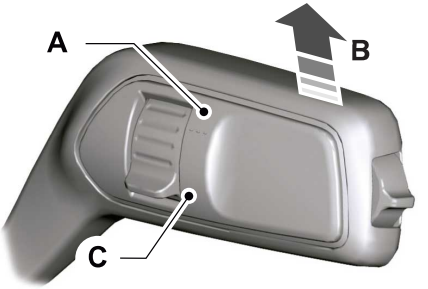

E242320

A Visoka občutljivost.

B Vklop samodejnega delovanja brisalcev.

C Nizka občutljivost.

Samodejno delovanje brisalcev vklopite s pomikom ročice za brisalce navzgor v prvi položaj.

Za nastavitev občutljivosti senzorja za dež uporabite vrtljivi gumb. Če izberete nizko občutljivost, se bodo brisalci vklopili le, ko senzor zazna veliko količino vode na vetrobranskem steklu. Če izberete visoko občutljivost, se bodo brisalci vklopili, ko senzor zazna majhno količino vode na vetrobranskem steklu.

Opomba: *Zunanji del vetrobranskega stekla mora biti čist. Senzor za dež je zelo občutljiv in lahko vklopi brisalce tudi, če se na vetrobranskem steklu pojavijo umazanija, meglica ali insekti.*

Če pustite samodejno delovanje brisalcev vklopljeno, morda ta funkcija ne bo delovala ob naslednjem dodajanju kontakta pri temperaturi pod ledišščem. Razlog za to tiči v dejstvu, da je sistem izklopil senzor za dež, da bi preprečil poškodbe metlic brisalcev. Preden vklopite senzor za dež, najprej odmrznite vetrobransko steklo. Senzor za dež znova vklopite tako, da pomaknete vrtljiv gumb ali izklopite in vklopite samodejno delovanje brisalcev.

Opomba: *Preden vklopite brisalce vetrobranskega stekla, ga najprej popolnoma odmrznite.*

Opomba: *Pred vstopom v avtopralnico se prepričajte, da so brisalci izklopljeni.*

V mokrih ali zimskih razmerah lahko pride do nepričakovanega brisanja ali mazanja.

Da bi vetrobransko steklo ostalo čisto:

- Zmanjšajte občutljivost samodejnega brisanja in s tem zmanjšajte mazanje prednjih brisalcev.
- Izklopite samodejno delovanje brisalcev.

Opomba: *Če se na vetrobranskem steklu pojavijo črte ali madeži, očistite vetrobransko steklo in metlice brisalcev. Če to težave ne odpravi, namestite nove metlice brisalcev.* *Glejte* ***Menjava metlic brisalcev*** *(stran 208).*

EcoSport (CR6) Vehicles Built From: 27-08-2018, CG3759slSVN slSVN, Edition date: 201806, First-Printing

Nastavitve

Za vklop ali izklop samodejnega delovanja brisalcev uporabite gumbe na volanskem obroču in na informacijskem zaslonu izberite naslednje:

Postavka v imeniku	Ukrep
Settings	Pritisnite menijski gumb.
Vehicle settings	Pritisnite tipko ***OK***.
Wipers	Pritisnite tipko ***OK***.
Rain sensing	Pritisnite tipko ***OK***.

ŠOBE ZA PRANJE VETROBRANSKEGA STEKLA

E242323

Za vklop pranja vetrobranskega stekla povlecite ročico k sebi. Ko ročico sprostite, bodo brisalci delovali za kratek čas. Kratek čas po zaustavitvi se bodo brisalci še enkrat vklopili, da pobrišejo preostalo tekočino na vetrobranskem steklu.

To funkcijo lahko vklopite in izklopite na informacijskem zaslonu.

Opomba: *Pranja ne smete uporabljati, ko je posoda s tekočino za pranje prazna. To lahko povzroči pregrevanje črpalke za pranje.*

Ogrevane šobe za pranje vetrobranskega stekla (če je nameščen/-a)

Ko vklopite ogrevanje vetrobranskega stekla, bo sistem ogreval šobe za pranje stekel.

Nastavitve

Za vklop ali izklop dodatnega brisanja uporabite gumbe na volanskem obroču in na informacijskem zaslonu izberite naslednje:

Postavka v imeniku	Ukrep
Settings	Pritisnite menijski gumb.
Vehicle settings	Pritisnite tipko ***OK***.
Wipers	Pritisnite tipko ***OK***.
Courtesy wipe	Pritisnite tipko ***OK***.

BRISALEC IN ŠOBA ZA PRANJE ZADNJEGA STEKLA

Brisalec zadnjega stekla

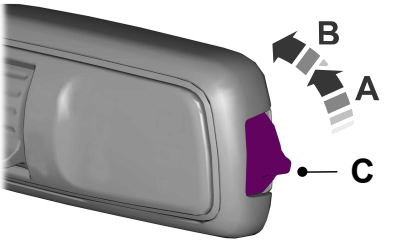

E242324

A Intervalno brisanje.

B Nenehno brisanje.

C Izklop brisalca zadnjega stekla.

Zadnji brisalec se vklopi tudi, ko prestavite v vzvratno in so brisalci vklopljeni.

Samodejni vklop brisalca zadnjega stekla lahko izklopite na informacijskem zaslonu.

Opomba: *Pred vstopom v avtopralnico se prepričajte, da ste izklopili brisalec zadnjega stekla.*

Nastavitve

Za vklop ali izklop zadnjega brisalca med vzvratno vožnjo uporabite gumbe na volanskem obroču in na informacijskem zaslonu izberite naslednje:

Postavka v imeniku	Ukrep
Settings	Pritisnite menijski gumb.
Vehicle settings	Pritisnite tipko ***OK***.
Wipers	Pritisnite tipko ***OK***.
Reverse wiper	Pritisnite tipko ***OK***.

Pranje zadnjega okna

E242432

Pranje stekla vklopite tako, da potisnete ročico stran od sebe. Ko ročico sprostite, bo brisalec deloval kratek čas.

Pranja ne smete uporabljati, ko je posoda s tekočino za pranje prazna. To lahko povzroči pregrevanje črpalke za pranje.

EcoSport (CR6) Vehicles Built From: 27-08-2018, CG3759slSVN slSVN, Edition date: 201806, First-Printing

SPLOŠNE INFORMACIJE

Nabiranje vlage v žarometih in zadnjih lučeh

Žarometi in zadnje luči imajo prezračevalne šobe, ki prilagajajo običajne spremembe zračnega tlaka.

Naravni stranski produkt te zasnove je lahko kondenzat. Ko skozi šobe v sklope luči prodira vlažen zrak, se lahko pojavi kondenzat v primeru nizke temperature. Ko se pojavi običajna kondenzacija, na notranji steni leče nastane rahla meglica. Rahla meglica se postopoma očisti in je odvedena skozi prezračevalne šobe med običajnim delovanjem.

V suhih vremenskih pogojih lahko to traja do 48 ur.

Primeri sprejemljive kondenzacije so:

- prisotnost rahle meglice (brez črt, znakov kapljanja ali velikih kapelj);
- rahla meglica prekriva več kot 50 % leče.

Primeri nesprejemljive kondenzacije so:

- lužica vode znotraj luči;
- črte, znaki kapljanja ali velike kapljice na notranjosti leče.

Če opazite nesprejemljivo kondenzacijo, mora vozilo pregledati pooblaščeni trgovec.

NADZOR OSVETLITVE

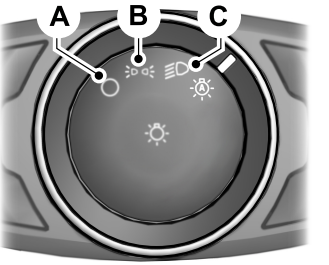

E142449

A Izključeno.

B Parkirne luči, luči armaturne plošče, luči registrske tablice in zadnje luči.

C Žarometi.

Opomba: *Pri dolgotrajni uporabi parkirnih luči se akumulator lahko izprazni.*

Parkirne luči (če je nameščen/-a)

Izključite kontakt.

Obe strani

Za vklop pozicijskih luči prestavite stikalo za luči v položaj B.

Ena stran

Obrnite stikalo za luči v položaj za izklop.

EcoSport (CR6) Vehicles Built From: 27-08-2018, CG3759slSVN slSVN, Edition date: 201806, First-Printing

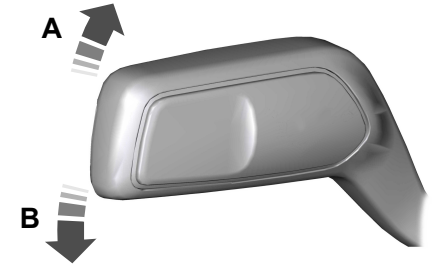

E273570

A Desna stran.

B Leva stran.

Dolge luči

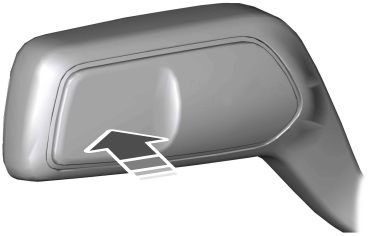
E242674

Za vklop dolgih luči potisnite ročico naprej.

Za izklop dolgih luči ponovno potisnite ročico naprej ali jo potegnite proti sebi.

Svetlobni blisk

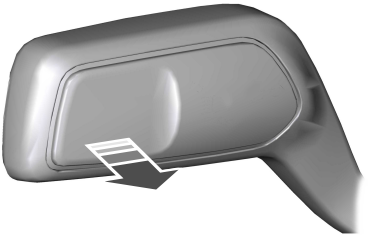
E242675

Potegnite ročico nekoliko proti sebi in jo sprostite, da žarometi utripajo.

SAMODEJNI VKLOP LUČI

E142451

OPOZORILO: Sistem vas ne odreši odgovornosti za previdno in pozorno vožnjo. Če sistem ne vključi žarometov, ko je vidljivost nizka, recimo v meglenih dneh, boste morali preglasiti sistem.

Če imate luči nastavljene na samodejno delovanje, se bodo prednji žarometi samodejno prižgali ob slabi svetlobi ali ob vklopu brisalcev.

EcoSport (CR6) Vehicles Built From: 27-08-2018, CG3759slSVN slSVN, Edition date: 201806, First-Printing

Če je to v opremi, se bodo naslednje stvari prav tako vklopile, če so luči nastavljene na samodejno delovanje in jih vklopite na informacijskem zaslonu:

- Nastavljivi žarometi za dnevno vožnjo.

Opomba: *Če imate vklopljene samodejne luči, lahko vklopite dolge luči šele, ko sistem vklopi sprednje žaromete.*

Žarometi, ki se vklopijo z brisalci

(če je nameščen/-a)

Ko je stikalo za luči v samodejnem položaju, se zunanje luči, ki se vklopijo ob vklopu brisalcev, vklopijo največ deset sekund po vklopu brisalcev. Nato se ugasnejo približno 60 sekund po izklopu brisalcev.

Ta funkcija ne vklopi zunanjih luči v naslednjih okoliščinah:

- Med enkratnim brisanjem.
- Med vklopom pranja prednjega stekla.

Opomba: *Če imate luči in brisalce nastavljene na samodejno delovanje, se bodo zasenčene luči samodejno prižgale ob nenehnem delovanju brisalcev.*

Zamik samodejnih luči (če je nameščen/-a)

Ko so pri sistemu samodejnih luči prižgani žarometi in pozicijske/parkirne luči, po odvzemu kontakta vozilu ostanejo žarometi in pozicijske/parkirne luči prižgani še 20 sekund (zamik samodejnih luči za izstop) oziroma do onemogočenja sistema samodejnih luči.

Trajanje zakasnitve lahko spremenite na informacijskem zaslonu. Glejte **Prikaz informacij** (stran 80).

STIKALO ZA NASTAVLJANJE OSVETLITVE INSTRUMENTOV

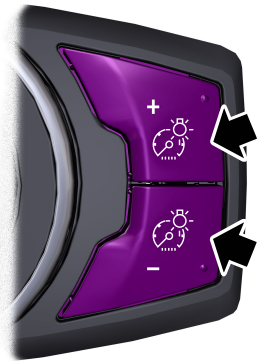

E132712

Gumb pritiskajte ali držite, dokler ne dosežete želene stopnje.

Opomba: *Če odklopite akumulator ali ta izgubi napetost, se bo osvetlitev nadzorne plošče vrnila na najsvetlejšo nastavitev.*

ZAMIK ŽAROMETOV OB IZHODU

Po vklopu vžiga lahko žaromete vklopite tako, da ročico smerokazov potegnete proti sebi. Zaslišali boste kratek zvočni signal. Luči ugasnejo 30 sekund po tem, ko zaprete zadnja od vrat; če so ostala katera od vrat odprta, luči ugasnejo po treh minutah. To funkcijo lahko izklopite tako, da ročico smerokazov ponovno potegnete proti sebi ali z vklopom vžiga.

EcoSport (CR6) Vehicles Built From: 27-08-2018, CG3759slSVN slSVN, Edition date: 201806, First-Printing

ŽAROMETI ZA DNEVNO VOŽNJO

Opomba: *Mogoče se prednji žarometi ne bodo vklopili v vseh pogojih nizke vidljivosti, kot npr. v megli podnevi, čeprav je stikalo nastavljeno na samodejni vklop luči. Vedno poskrbite, da so žarometi vklopljeni ali nastavljeni na samodejno delovanje, kot je primerno, v vseh pogojih nizke vidljivosti. Neupoštevanje tega lahko privede do trka.*

Vklop sistema:

1. Vključite kontakt.
2. Stikalo za luči obrnite v položaj za izklop ali samodejne luči.

Opomba: *Če so žarometi v samodejnem načinu, se ta funkcija aktivira le, če senzor ambientalne osvetlitve zazna določeno raven svetlosti. Senzor je vgrajen na sredini nad instrumentalno ploščo. Senzorja ne prekrijte.*

SPREDNJE MEGLENKE

E210814

Za vklop in izklop meglenk pritisnite tipko.

Meglenke lahko vklopite, ko je stikalo za luči v katerem koli položaju razen v položaju izklop.

Opomba: *Meglenke uporabljajte le v primerih zmanjšane vidljivosti, kot npr. v megli, med sneženjem ali nalivom.*

Opomba: *Če imate vklopljene samodejne luči, lahko vklopite meglenke šele, ko samodejne luči vklopijo sprednje žaromete.*

ZADNJE MEGLENKE

E132710

Za vklop in izklop meglenk pritisnite tipko.

Zadnje meglenke lahko vključite le takrat, ko svetijo sprednje meglenke ali sprednje zasenčene luči.

Opomba: *Zadnje meglenke uporabljajte le takrat, ko je vidljivost manjša od 164 čevljev (50 metrov).*

Opomba: *Zadnjih meglenk ne uporabljajte v dežju in snegu.*

Opomba: *Če imate vklopljene samodejne luči, lahko vklopite meglenke šele, ko samodejne luči vklopijo sprednje žaromete.*

NASTAVLJANJE VIŠINE SVETLOBNEGA SNOPA

Glede na obremenitev vozila ustrezno nastavite višino snopa žarometov.

EcoSport (CR6) Vehicles Built From: 27-08-2018, CG3759slSVN slSVN, Edition date: 201806, First-Printing

Ko je vozilo neobremenjeno, nastavite višino snopa žarometov na nič. Pri delni ali polni obremenitvi vozila nastavite snop žarometov tako, da osvetljuje med 35–100 m cestišča.

Za nastavitev snopa žarometov:

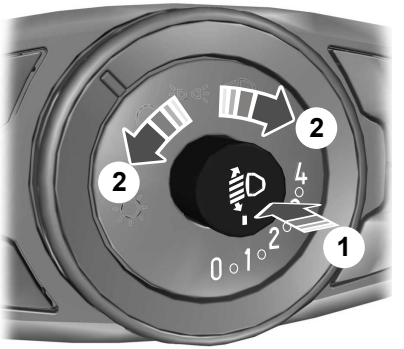

E132711

1. Pritisnite za vklop kontrolnega gumba.
2. Obračajte kontrolni gumb na želeno nastavitev.
3. Pritisnite za zaklep nadzornega gumba.

SMERNIKI

E242676

Ročico potisnite navzgor ali navzdol, da uporabite smernike.

Opomba: *Ročico potisnite navzgor ali navzdol, da smerniki utripnejo trikrat.*

NOTRANJA OSVETLITEV

Notranja lučka

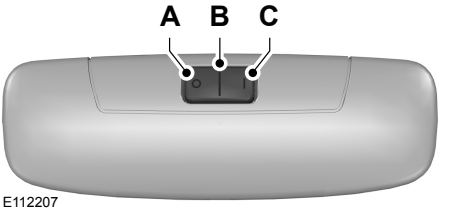

E112207

A	Izključeno
B	Kontakt z vrati
C	Vključeno

Če stikalo postavite v položaj **B**, se notranja lučka vključi, ko odklenete ali odprete vrata ali pokrov prtljažnika. Če pri izključenem kontaktu pustite odprta vrata, se notranja lučka čez krajši čas samodejno izključi, da se ne bi akumulator izpraznil. Če jo želite ponovno vključiti, za krajši čas vključite kontakt.

Notranja lučka zasveti tudi ob izklopu kontakta. Samodejno se izključi čez krajši čas ali ob zagonu oz. ponovnem zagonu motorja.

Če stikalo pri izključenem kontaktu pomaknete v položaj **C**, notranja lučka zasveti. Čez krajši čas se lučka samodejno izključi, da se ne bi akumulator izpraznil. Če jo želite ponovno vključiti, za krajši čas vključite kontakt.

EcoSport (CR6) Vehicles Built From: 27-08-2018, CG3759slSVN slSVN, Edition date: 201806, First-Printing

Lučke za branje

E112208

S pritiskanjem gumbov prižigate in ugašate lučko za branje.

Motna luč (če je nameščen/-a)

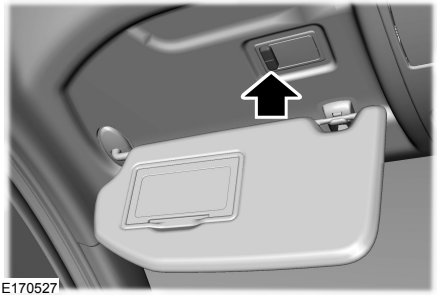

E170527

Spustite senčnik. S pritiskom na gumb prižigate in ugašate lučko kozmetičnega ogledala.

OKNA Z ELEKTRIČNIM POMIKOM STEKEL

Odpiranje in zapiranje oken

OPOZORILO: Otrok ne pustite brez nadzora v vozilu in ne pustite, da bi se igrali z električnimi okni. Neupoštevanje teh navodil lahko privede do poškodb.

OPOZORILO: Ko zapirate električna okna, preverite, da so brez ovir, ter poskrbite, da v bližini oken ni otrok in domačih živali.

Za odpiranje okna pritisnite stikalo. Za zapiranje okna dvignite stikalo.

Opomba: *Električni pomik stekel deluje, ko dodate kontakt, in še nekaj minut po tem, ko ste ugasnili vozilo ali odprli prednja vrata.*

Opomba: *Če stikalo za električno okno v kratkem času velikokrat uporabite, se lahko za kratek čas blokira, da ne pride do pregretja sistema za električni pomik okna.*

E269406

Opomba: *Mogoče boste slišali utripajoč zvok, če boste imeli le eno okno odprto. Tak hrup zmanjšate tako, da malo odprete nasprotno okno.*

Odpiranje z enim pritiskom

Do konca pritisnite stikalo in ga spustite. Znova ga pritisnite ali dvignite, da ustavite okno. Da bi ustavili premikanje med upravljanjem z enim dotikom, znova pritisnite stikalo ali ga dvignite.

Zapiranje z enim pritiskom

Do konca dvignite stikalo in ga spustite. Znova ga pritisnite ali dvignite, da ustavite okno. Da bi ustavili premikanje med upravljanjem z enim dotikom, znova pritisnite stikalo ali ga dvignite.

Zaklepanje zadnjih oken

Pritisnite element za upravljanje, da zaklenete ali odklenete elemente za upravljanje zadnjih oken. Zasveti, ko izklopite stikala za upravljanje zadnjih oken.

Neupoštevanje odskoka

OPOZORILO: Če preglasite funkcijo odskoka, okno ob oviri ne spremeni smeri gibanja. Bodite previdni pri zapiranju oken, da ne boste poškodovali sebe in vozila.

1. Zaprite okno, dokler ne doseže točke upora, in pustite, da se odmakne.
2. Dvignite stikalo v nekaj sekundah in tako preglasite funkcijo odskoka ter zaprite okno. Funkcija odskoka je zdaj onemogočena in okno lahko ročno zaprete.

Opomba: *Okno se bo premaknilo mimo točke upora in ga lahko zaprete do konca.*

Opomba: *Če se okno ne zapre, odpeljite vozilo čim prej na pregled.*

EcoSport (CR6) Vehicles Built From: 27-08-2018, CG3759slSVN slSVN, Edition date: 201806, First-Printing

Omogočenje zapiranja z enim pritiskom

Dvignite in zadržite stikalo za pomik okna, dokler ni okno popolnoma zaprto, in ga držite nekaj sekund. Spustite stikalo in postopek učenja je zaključen.

Električna zložljiva ogledala (če je nameščen/-a)

E258124

Da bi zložili obe ogledali, mora ključavnica za vžig biti v položaju za kontakt ali pa mora motor teči. Nato:

1. Pritisnite gumb za zlaganje ogledal.
2. Znova pritisnite gumb za odpiranje ogledal.

Samodejno zložljiva ogledala (če je nameščen/-a)

Opomba: *Samodejno zložljiva ogledala delujejo le, če so v odprtem položaju. Če ste ogledala zložili z gumbom, jih morate odpreti s pritiskom gumba, da bi omogočili delovanje funkcije samodejnega zlaganja.*

Ogledala se samodejno zložijo, ko zaklenete vozilo. Ogledala se odprejo, ko odklenete vozilo. Funkcijo lahko vklopite in izklopite v meniju za nastavitve vozila na informacijskem zaslonu.

Nestabilno ogledalo (če je nameščen/-a)

Če so bila električno zložljiva ogledala ročno zložena, mogoče ne bodo delovala pravilno tudi po tem, ko jih ponovno odprete. Potrebna bo ponastavitev, če:

- med vožnjo vibrirajo ali so na otip majava,
- ne ostanejo v zloženem ali odprtem položaju.

Ponastavitev funkcije električnega zlaganja:

1. Z gumbom za zlaganje zložite in odprite ogledala.
2. Glasen zvok iz enega ali obeh ogledal pomeni, da sta ogledali uspešno ponastavljeni. Ta zvok je popolnoma običajen.
3. Ponovite ta postopek vsakič, ko so ogledala ročno zložena.

Čeprav električno zložljiva ogledala delujejo na elektriko, jih lahko še zmeraj ročno zložite in odprete. Po vsaki ročni nastavitvi električno zložljiva ogledala postanejo neporavnana, tudi po ponovni postavitvi.

Mogoče težave neporavnanih ogledal:

- Nepravilno zlaganje in odpiranje.
- Premikanje iz položaja.
- Majav občutek ali celo vibriranje pri običajni hitrosti.

Ogledala lahko ponastavite na naslednji način:

1. Z gumbom za zlaganje zložite in odprite ogledala.
2. Glasen zvok iz enega ali obeh ogledal pomeni, da sta ogledali uspešno ponastavljeni. Ta zvok je popolnoma običajen.
3. Ponovite ta postopek vsakič, ko so električno zložljiva ogledala bila ročno zložena ali odprta.

EcoSport (CR6) Vehicles Built From: 27-08-2018, CG3759slSVN slSVN, Edition date: 201806, First-Printing

Zakasnitev za dodatno opremo

Stikala za pomik oken lahko uporabljate še nekaj minut po izklopu vžiga ali dokler ne odprete prednjih vrat.

ODPIRANJE IN ZAPIRANJE VSEH OKEN (če je nameščen/-a)

Z daljinskim upravljalnikom lahko odprete in zaprete okna tudi ob izklopljenem vžigu.

To funkcijo lahko vklopite in izklopite na informacijskem zaslonu. Glejte **Splošne informacije** (stran 80).

Skupno odpiranje oken

Okna lahko odprete le kratek čas po odklepanju vozila z daljinskim upravljalnikom. Po odklepanju vozila pritisnite in držite gumb za odklepanje na daljinskem upravljalniku; okna in sončna streha se bodo odprli. Ko se okna začnejo premikati, spustite gumb. Za zaustavitev premikanja oken pritisnite gumb za odklepanje ali gumb za zaklepanje.

Skupno zapiranje oken

OPOZORILO: Ko zapirate električna okna, preverite, da so brez ovir, ter poskrbite, da v bližini oken ni otrok in domačih živali.

Okna lahko zaprete še kratek čas po zaklepanju vozila z daljinskim upravljalnikom. Po zaklepanju vozila pritisnite in držite gumb za zaklepanje na daljinskem upravljalniku; okna in sončna streha se bodo zaprli. Ko se okna začnejo premikati, spustite gumb.

Pritisnite tipko za zaklepanje ali odklepanje, da ustavite funkcijo zapiranja.

Opomba: *Funkcija dviga je aktivna tudi pri skupnem zapiranju oken.*

ZUNANJA OGLEDALA

Električna zunanja ogledala (če je nameščen/-a)

OPOZORILO: Ogledal ne smete nastavljati, ko se vozilo premika. To lahko povzroči izgubo nadzora nad vozilom, resne poškodbe ali smrt.

A Levo ogledalo.

B Gumbi za nastavitev.

C Desno ogledalo.

Da bi nastavili ogledalo:

1. S pritiskom A ali C izberite ogledalo, ki ga želite nastaviti. Kontrolne lučke zasvetijo.
2. Pritisnite B, da bi nastavili položaj ogledala.
3. Znova pritisnite gumb za nastavitev ogledala. Lučka ugasne.

EcoSport (CR6) Vehicles Built From: 27-08-2018, CG3759slSVN slSVN, Edition date: 201806, First-Printing

NOTRANJE OGLEDALO

OPOZORILO: Ogledal ne smete nastavljati, ko se vozilo premika. To lahko povzroči izgubo nadzora nad vozilom, resne poškodbe ali smrt.

Opomba: *Ohišja ali stekla katerega koli ogledala ne čistite z močnimi abrazivnimi sredstvi, bencinom ali drugimi izdelki iz nafte ali čistili na osnovi amoniaka.*

Notranja ogledala lahko nastavite po želji. Nekatera ogledala imajo tudi drugo točko vrtenja. S tem lahko ogledalo premikate navzgor ali navzdol in s strani na stran.

Potegnite jeziček pod ogledalom proti sebi, da ponoči zmanjšate bleščanje.

Ogledalo s samodejno zatemnitvijo (če je nameščen/-a)

Opomba: *Ne prekrijte senzorjev na sprednji in zadnji strani ogledala. To lahko vpliva na učinkovitost ogledal. Svetloba senzorja ne bo dosegla tudi, če zadnji sredinski potnik ali dvignjen zadnjo vzglavnik blokira svetlobo.*

Ogledalo se bo samodejno zatemnilo za zmanjšanje bleščanja, ko so za vozilom zaznane svetle luči. Samodejno se bo vrnil v običajni odsev, ko izberete vzvratno prestavo in s tem zagotovi, da imate jasen pogled ob vzvratni vožnji.

EcoSport (CR6) Vehicles Built From: 27-08-2018, CG3759slSVN slSVN, Edition date: 201806, First-Printing

ODPIRANJE IN ZAPIRANJE SONČNE STREHE

OPOZORILO: Otrok ne pustite brez nadzora v vozilu in ne pustite, da bi se igrali s strešnim oknom. Neupoštevanje teh navodil lahko privede do poškodb.

OPOZORILO: Preden zaprete sončno streho, preverite, da je brez ovir, ter poskrbite, da v bližini odprtine v strehi ni otrok in domačih živali.

Senčnik lahko ročno odprete ali zaprete, ko je sončna streha zaprta.

Gumbi za upravljanje sončne strehe se nahajajo na stropni konzoli.

Sončna streha se odpira in zapira z enim pritiskom gumba. Da bi premikanje senčnika ustavili, pritisnite gumba še enkrat.

Odpiranje in zapiranje sončne strehe

E147756

Pritisnite in spustite zadnji del elementa za upravljanje, da odprete sončno streho.

Pritisnite in spustite sprednji del elementa za upravljanje, da zaprete sončno streho.

ZRAČENJE SONČNE STREHE

Pri zaprti sončni strehi pritisnite in spustite sprednji rob stikala za upravljanje, da prezračite sončno streho. Pritisnite in spustite zadnji rob stikala za upravljanje, da zaprete sončno streho.

EcoSport (CR6) Vehicles Built From: 27-08-2018, CG3759slSVN slSVN, Edition date: 201806, First-Printing

MERILNIKI

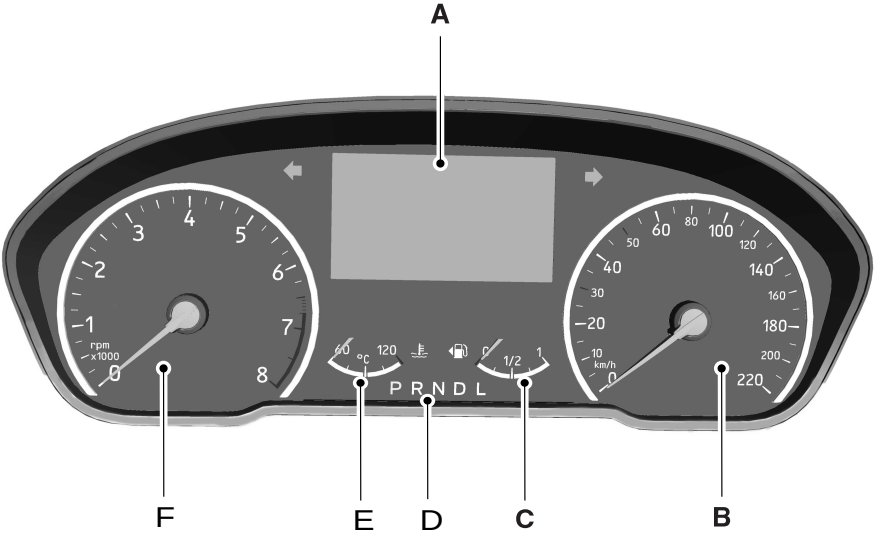

E257443

A Informacijski zaslon.

B Merilnik hitrosti.

C Merilnik goriva.

D Kazalnik prestave (le pri avtomatskem menjalniku).

E Merilnik temperature hladilne tekočine.

F Števec vrtljajev motorja.

Informacijski zaslon

Števec skupno prevoženih kilometrov

Arhivira skupno razdaljo, ki jo je prevozilo vaše vozilo.

Temperatura zunanjega zraka

Kaže temperaturo zraka v okolici vozila.

Kompas (če je v opremi)

Prikaže smer gibanja vozila.

Potovalni računalnik

Glejte **Potovalni računalnik** (stran 83).

Nastavitve in osebne nastavitve vozila

Glejte **Splošne informacije** (stran 80).

EcoSport (CR6) Vehicles Built From: 27-08-2018, CG3759slSVN slSVN, Edition date: 201806, First-Printing

Merilnik temperature hladilne tekočine

OPOZORILO: Pokrova rezervoarja hladilne tekočine ne odstranjujte, ko je hladilni sistem vroč. Počakajte 10 minit, da se hladilni sistem ohladi. Pokrov rezervoarja hladilne tekočine pokrijte z debelo krpo, s čimer preprečite možnost opeklin, in počasi odstranite pokrovček. Neupoštevanje teh navodil lahko privede do poškodb.

Pri običajni delovni temperaturi ostane kazalnik v srednjem delu.

Če se kazalnik pomakne v rdeče območje, se motor pregreva. Ustavite motor, izključite kontakt in počakajte, da se motor ohladi; nato ugotovite vzrok pregrevanja. Glejte **Preverjanje hladilne tekočine** (stran 204).

Opomba: *Motorja ne zaganjajte, dokler ne določite in odpravite vzroka za pregrevanje.*

Merilnik goriva

Vključite kontakt. Merilnik goriva približno nakazuje koliko goriva je v rezervoarju vozila. Prikazi merilnika goriva se lahko nekoliko razlikujejo, ko se vozilo premika ali je na naklonu.

Puščica ob simbolu za črpalko kaže, na kateri strani vozila je loputa rezervoarja za gorivo.

A B

E236403

A Vratca odprtine za dolivanje goriva se nahajajo na levi strani vozila.

B Vratca odprtine za dolivanje goriva se nahajajo na desni strani vozila.

OPOZORILNE IN KONTROLNE LUČKE

Naslednje opozorilne luči in kazalniki vas opozorijo na stanje vozila, ki lahko postane resno. Nekatere luči bodo zasvetile, ko zaženete vozilo, da lahko preverite, da delujejo. Če katera lučka sveti še po zagonu vozila, glejte ustrezno sistemsko opozorilno lučko za dodatne informacije.

Opomba: *Nekateri opozorilni znaki se prikažejo na informacijskem prikazovalniku in delujejo enako kot opozorilna lučka, vendar ob zagonu niso osvetljeni.*

Opozorilna lučka za varnostne blazine

Če ne zasveti ob vklopu vžiga, še naprej utripa ali sveti tudi po zagonu motorja, to označuje okvaro. Vozilo peljite čim prej na pregled.

EcoSport (CR6) Vehicles Built From: 27-08-2018, CG3759slSVN slSVN, Edition date: 201806, First-Printing

Opozorilna lučka protiblokirnega zavornega sistema.

Če lučka zasveti med vožnjo, opozarja na motnjo v sistemu. Vaše vozilo bo še naprej normalno zaviralo brez delovanja protiblokirnega zavornega sistema. Vozilo peljite čim prej na pregled.

Opozorilna lučka zavornega sistema

OPOZORILO: Dolgotrajna vožnja z vključeno parkirno zavoro lahko povzroči odpoved zavore in tveganje telesnih poškodb.

Zasveti, ko vklopite parkirno zavoro ob vklopljenem kontaktu.

Če lučka zasveti med vožnjo, se prepričajte, da je parkirna zavora izklopljena. Če parkirna zavora ni vklopljena, to označuje nizko raven zavorne tekočine ali napako v zavornem sistemu. Vozilo nemudoma odpeljite na pregled.

Smernik

Lučka utripa med delovanjem. Nenadno hitrejše utripanje kontrolne lučke je znak za pregorelo žarnico smernika.

Opozorilna lučka za varnostni pas

Zasveti in odda zvočni signal, dokler ne pripnete varnostnih pasov.

Kazalnik za sprednje meglenke

Zasveti, ko vključite sprednji meglenki.

Lučka za žarilne svečke

Če lučka zasveti, pred zagonom počakajte, da ugasne.

Indikator nezasenčenih luči

Zasveti, ko vključite nezasenčene luči.

Opozorilna lučka za vžig

Zasveti, ko dodate kontakt. Izključite vso nepotrebno električno opremo. Izključite vso nepotrebno električno opremo. Če zasveti med delovanjem motorja, je to znak za okvaro. Vozilo peljite čim prej na pregled.

Indikator vklopa luči

Zasveti, ko vklopite kratke luči ali stranske in zadnje luči.

Opozorilna lučka za nizko raven goriva

Če zasveti med vožnjo, čim prej dolijte gorivo.

Opozorilna lučka za vodo v gorivu (dizel) (če je nameščen/-a)

Zasveti, če je v filtru za gorivo preveč vode. Nemudoma izpustite vodo iz filtra.

Glejte **Kakovost goriva** (stran 126).

EcoSport (CR6) Vehicles Built From: 27-08-2018, CG3759slSVN slSVN, Edition date: 201806, First-Printing

Opozorilna lučka za napake

Lučka zasveti, ko dodate kontakt. Ko motor steče, mora lučka ugasniti, kar pomeni, da sistem deluje. Če ostane lučka prižgana tudi med delovanjem motorja, se obrnite na pooblaščenega serviserja, da odpravi težavo. Glejte **Katalizator** (stran 132).

Okvara pogonske enote

Če lučka zasveti med vožnjo, je bila zaznana okvara pogonskega sklopa. Čim prej se obrnite na pooblaščenega serviserja.

Opozorilna lučka za tlak olja

Zasveti, ko dodate kontakt.

Če zasveti med delovanjem motorja, je to znak za okvaro. Vozilo zaustavite takoj, ko lahko to varno storite, ugasnite motor in izklopite kontakt. Preverite nivo motornega olja. Če je nivo olja zadovoljiv, potem nakazuje okvaro sistema.

Vozilo nemudoma odpeljite na pregled. Glejte **Preverjanje olja** (stran 203).

Opozorilna lučka temperature hladilne tekočine motorja

OPOZORILO: Če zasveti med vožnjo, ne nadaljujte poti, četudi je nivo olja pravilen. Vozilo odpeljite na pregled.

Če lučka ostane prižgana po zagonu ali če zasveti med vožnjo, je to znak motnje. Vozilo zaustavite takoj, ko lahko to varno storite, ugasnite motor in izklopite kontakt. Preverite nivo hladilne tekočine.

Če lučka ostane prižgana po zagonu ali če zasveti med vožnjo, je to znak motnje. Vozilo zaustavite takoj, ko lahko to varno storite, ugasnite motor in izklopite kontakt. Preverite nivo hladilne tekočine. Glejte **Preverjanje hladilne tekočine** (stran 204).

Opozorilna lučka za zmrzal (če je nameščen/-a)

Opomba: *Tudi če se temperatura dvigne nad 4 ºC (39 ºF), ni zagotovila, da na cesti ni več nevarnosti zaradi mrzlega vremena.*

Lučka se prižge in sveti rumeno, če je zunanja temperatura pod +4 ºC (39 ºF).

Indikator zadnje meglenke (če je nameščen/-a)

Zasveti, ko vključite zadnji meglenki.

Pomoč pri vožnji po klancu (če je nameščen/-a)

Zasveti, ko vklopite pomoč pri vožnji po klancu.

Kazalnik za prestavljanje

Zasveti, da vas opozori, da je za boljšo zmogljivost, manjšo porabo goriva ali manjše izpuste priporočljivo prestaviti v višjo ali nižjo prestavo.

Lučka Auto-Start-Stop

Zasveti zeleno, ko se motor samodejno ustavi. Utripa, ko se mora motor znova zagnati.

Opomba: *Če zasveti v oranžni barvi, je sistem zaznal okvaro, ki zahteva popravilo. Vozilo peljite čim prej na pregled.*

EcoSport (CR6) Vehicles Built From: 27-08-2018, CG3759slSVN slSVN, Edition date: 201806, First-Printing

Če sistem ni na voljo, je indikator prečrtan.

Glejte **Auto-Start-Stop** (stran 121). Glejte **Auto-Start-Stop** (stran 121).

Kontrolna lučka za izklop nadzora stabilnosti in nadzora oprijema koles

Zasveti, ko izklopite sistem.

Kontrolna lučka za nadzor stabilnosti in nadzor oprijema koles

Lučka utripa med delovanjem.

Če ne zasveti ob vklopu vžiga ali sveti tudi po zagonu motorja, to označuje okvaro. Vozilo peljite čim prej na pregled.

Opomba: *Ob napaki se sistem samodejno izklopi.*

Glejte **Uporaba nadzora zdrsa** (stran 149). Glejte **Uporaba nadzora stabilnosti** (stran 153).

Opozorilo za nizek tlak v pnevmatikah (če je nameščen/-a)

Lučka zasveti, ko je tlak v pnevmatiki nizek. Če lučka zasveti med tem, ko motor teče ali se vozite, čim prej preverite tlak v pnevmatikah.

Lučka bo za trenutek zasvetila tudi, ko dodate kontakt. Tako lahko preverite, da sistem deluje. Če ob dodajanju kontakta ne zasveti ali pa začne kadar koli utripati, dajte vozilo v pregled pooblaščenemu serviserju.

Mrtvi kot

Zasveti, ko funkcijo izključite, ali ob zaznani okvari. Čim prej se obrnite na pooblaščenega serviserja.

Opozorilna lučka za odprta vrata

Zasveti, ko vklopite vžig, in ostane vključena, če ne zaprete pravilno katerih koli vrat, pokrova motorja ali vrat prtljažnika.

SLIŠNA OPOZORILA IN ZNAKI

Priprta vrata

Oglasi se, ko vozilo preseže prednastavljeno hitrost in so vsaj ena vrata odprta ali priprta. Opozorilna melodija se oglasi samo enkrat.

Vklopljeni žarometi

Zvok se oglasi, ko povsem ugasnete vozilo in odprete voznikova vrata, zasenčene ali pozicijske luči pa so ostale prižgane.

Zamik ugasnitve prednjih luči ob izstopu

Zvok se oglasi, če je zamik ugasnitve prednjih luči ob izstopu aktiviran.

Vžig še vedno vklopljen (le vozila z zagonom brez ključa)

Zvok se oglasi, če je vžig še vedno vklopljen in so vrata vozila priprta ali odprta. Melodija bo utihnila, ko zaprete vrata ali odvzamete vozilu kontakt.

Pokazatelj nizkega nivoja goriva

Zvok se oglasi, če nivo goriva doseže nizek nivo (1/16) prostornine posode za gorivo.

Zvok se bo oglasil le enkrat na cikel vžiga.

EcoSport (CR6) Vehicles Built From: 27-08-2018, CG3759slSVN slSVN, Edition date: 201806, First-Printing

Zaslon središča za sporočila

Zvok se oglasi vsakič, ko središče za sporočila predvaja opozorilno sporočilo.

Parkirna zavora

Oglasi se, ko vozilo preseže prednastavljeno hitrost in je parkirna zavora vklopljena. Zvok bo utihnil takoj, ko boste ustavili vozilo ali sprostili parkirno zavoro.

Opozorilo za varnostne pasove

OPOZORILO: Opozorilo za varnostne pasove je v stanju pripravljenosti, ko so pripeti sprednji varnostni pasovi. Aktivira se, če je kateri izmed varnostnih pasov odpet.

OPOZORILO: Ne sedite na varnostnem pasu, da bi preprečili vklop opomnika za varnostne pasove. Sistem za zaščito potnikov zagotavlja optimalno zaščito le v primeru, da pravilno uporabljate varnostne pasove.

Oglasi se, ko vozilo preseže prednastavljeno hitrost in je voznikov ali sovoznikov (če je vozilo opremljeno) varnostni pas odpet. Zvočni signal utihne po petih minutah.

Alarm za hitrost

Ko je alarm za hitrost vklopljen, se bo vsakič, ko presežete nastavljeno hitrost, oglasil zvok in zaslon bo pričel utripati.

Če hitrost vozila presega nastavljeno hitrost za najmanj 5 km/h, se bo vsakih 10 sekund oglasil dvojni pisk.

EcoSport (CR6) Vehicles Built From: 27-08-2018, CG3759slSVN slSVN, Edition date: 201806, First-Printing

SPLOŠNE INFORMACIJE

OPOZORILO: Če med vožnjo niste pozorni, lahko pride do izgube nadzora nad vozilom, nesreče in telesnih poškodb. Priporočamo, da ste zelo previdni, ko uporabljate katero koli napravo, zaradi katere vam lahko pozornost uide s ceste. Vaša glavna naloga je varno upravljanje vozila. Priporočamo, da ne uporabljate ročnih naprav med vožnjo in da vedno, ko je mogoče, uporabljate sisteme z glasovnim upravljanjem. Seznanite se z zadevnimi državnimi ter krajevnimi predpisi, ki lahko vplivajo na uporabo elektronskih naprav med vožnjo.

Različne sisteme vozila lahko upravljate z elementi za upravljanje na volanu.

Na informacijskem zaslonu so prikazane ustrezne informacije.

Upravljanje informacijskega prikazovalnika

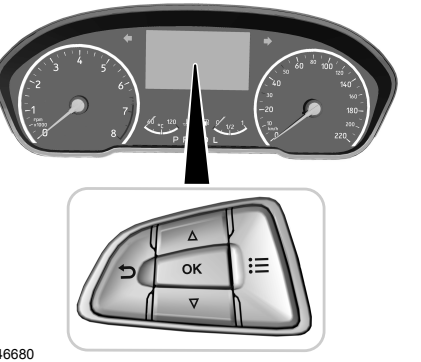

E246680

- S tipkama s puščicama gor in dol prelistajte meni in osvetlite možnosti.
- Za vstop v podmeni pritisnite desni gumb.
- Za izhod iz podmenija pritisnite levi gumb.
- Pritisnite gumb **OK**, da izberete in potrdite nastavitve ali sporočila.

Zgradba menija – Prikaz informacij

Do menija lahko dostopate z elementi za upravljanje informacijskega prikazovalnika.

Opomba: *Lahko je opisana tudi dodatna oprema, ki ni vgrajena v vaše vozilo.*

Potovalni računalnik 1 in 2	
Trip computer 1	
Trip computer 2	
Ponastavitev posameznih vrednosti	Reset all
	Reset trip odometer
	Reset trip timer

EcoSport (CR6) Vehicles Built From: 27-08-2018, CG3759slSVN slSVN, Edition date: 201806, First-Printing

Potovalni računalnik 1 in 2	
	Reset average fuel
	Reset average speed
Konfiguriranje prikaza	Set to default
	Trip odometer
	Trip timer
	Average fuel consumption
	Average speed
	Distance to empty
	Instantaneous fuel

MyView
Digital speedometer
Speedo/instant. fuel
Trip computer/audio
Calm screen

Navigation
Home
Previous destinations
Favourite destinations
Bližnje POI

Phone
All calls
Incoming calls
Outgoing calls
Missed calls

EcoSport (CR6) Vehicles Built From: 27-08-2018, CG3759slSVN slSVN, Edition date: 201806, First-Printing

Settings				
Information	Intelligent AWD [1]			
	MyKey info			
	Tyre pressure			
	Auto StartStop			
Display	Language			
	Measure unit	l/100 km		
		km/l		
		Milje in galone		
	Temperature unit	Celsius (ºC)		
		Fahrenheit (ºF)		
	Tyre pressure	psi		
		kPa		
		bar		
Driver assistance	BLIS			
	Cross Traffic Alert			
	Rear Park Pilot			
Vehicle settings	Alarm system		Alarm settings	Full guard
				Reduced guard
			Ask on exit	
	Auto engine off			
	Chimes	Information		
	Lighting	Headlamp delay	Off	
			10 seconds	
			20 seconds	
			120 seconds	

EcoSport (CR6) Vehicles Built From: 27-08-2018, CG3759slSVN slSVN, Edition date: 201806, First-Printing

Settings		
		Daytime running lights
	Locks	Auto lock
		Auto unlock
		Mislock chirp
		Unlocking
		Switches inhibit
	Windows	Global open
		Global close
	Wipers	Courtesy wipe
		Rain sensing
		Reverse wiper
MyKey	MyKey info	
	Create MyKey	

[1] 4WD je prikazano kot AWD, odvisno od trga.

POTOVALNI RAČUNALNIK

Ponastavitev računalnika poti

Pritisnite in držite **OK** na trenutnem zaslonu, da ponastavite zadevno pot, razdaljo, čas in podatke o povprečni porabi goriva.

Vse vrednosti

Prikazuje zadevno pot, razdaljo, čas in podatke o povprečni porabi goriva.

Povprečna poraba goriva

Kaže povprečno porabo goriva od zadnjega resetiranja funkcije.

Trenutna poraba (če je nameščen/-a)

Kaže trenutno porabo goriva.

Razdalja do praznega rezervoarja

Označuje približno razdaljo, ki jo še lahko prevozite z gorivom, ki je v rezervoarju. Zaradi različnih slogov vožnje se lahko ta vrednost spreminja.

Temperatura zunanjega zraka

Kaže temperaturo zraka v okolici vozila.

Števec poti

Beleži razdalje potovane na posameznih poteh.

EcoSport (CR6) Vehicles Built From: 27-08-2018, CG3759slSVN slSVN, Edition date: 201806, First-Printing

Števec trajanja poti

Beleži pretečen čas posameznega potovanja ali skupen čas od zadnje ponastavitve funkcije.

INFORMATIVNA SPOROČILA

Opomba: *Odvisno od opreme vozila in vrste instrumentalne plošče se vsa sporočila mogoče ne bodo prikazala oz. ne bodo na voljo.*

Opomba: *Določena sporočila so lahko na informacijskem zaslonu okrajšana.*

E246679

S pritiskom na gumb OK potrdite in odstranite nekatera sporočila z informacijskega zaslona.

Informacijski zaslon bo čez kratek čas samodejno odstranil preostala sporočila.

Za dostop do menijev morate nekatera sporočila potrditi.

Dodatna vtičnica

Sporočilo	Ukrep
Full accessory power active	Prikaže se, če dodate kontakt in ne zaženete motorja.

Zračne blazine

Sporočilo	Ukrep
Airbag malfunction Service now	Se prikaže, ko sistem zazna okvaro, ki zahteva popravilo. Obiščite pooblaščenega prodajalca.

EcoSport (CR6) Vehicles Built From: 27-08-2018, CG3759slSVN slSVN, Edition date: 201806, First-Printing

Alarm

Sporočilo	Ukrep
Alarm triggered Check Vehicle	Je prikazano, ko se je sprožil alarm zaradi nepooblaščenega vstopa. Glejte **Alarm proti kraji** (stran 53).
Alarm malfunction Service required	Se prikaže, ko sistem zazna okvaro, ki zahteva popravilo. Obiščite pooblaščenega prodajalca.
Vehicle alarm Start vehicle to stop alarm	Je prikazano, ko se je sprožil alarm zaradi nepooblaščenega vstopa.
Alarm announcement	

Zavorni sistem

Sporočilo	Ukrep
Check brake system	Sistem je zaznal okvaro, ki zahteva popravilo. Vozilo peljite čim prej na pregled.

Akumulator in sistem polnjenja

Sporočilo	Ukrep
Electrical system overvoltage Stop safely	Zaustavite vozilo, kakor hitro dopušča varnost, in izključite kontakt. Obiščite pooblaščenega prodajalca.
Battery low See manual	Je prikazano v opozorilo o izrabljenem stanju akumulatorja. Izključite vso nepotrebno električno dodatno opremo. Obiščite pooblaščenega prodajalca.

EcoSport (CR6) Vehicles Built From: 27-08-2018, CG3759slSVN slSVN, Edition date: 201806, First-Printing

Sistem za nadzor tlaka v pnevmatikah

Sporočilo	Ukrep
Tyre pressure low	Prikaže se, če je pritisk v eni ali več pnevmatikah prenizek. Glejte **Sistem za nadzor tlaka v pnevmatikah** (stran 234).
Tyre pressure low Specified:	
Tyre pressure monitor malfunction	Sistem je zaznal okvaro, ki zahteva popravilo. Vozilo peljite čim prej na pregled. Glejte **Sistem za nadzor tlaka v pnevmatikah** (stran 234).
Tyre pressure sensor malfunction	Prikaže se, če sistem zazna okvaro senzorja za nadzor tlaka v pnevmatikah ali je nameščeno rezervno kolo. Glejte **Sistem za nadzor tlaka v pnevmatikah** (stran 234). Če opozorilo ostane prikazano tudi po tem, ko ste pregledali tlak v pnevmatikah, je sistem zaznal napako in bo potrebno popravilo. Vozilo peljite čim prej na pregled.

Motor

Sporočilo	Ukrep
Engine Service now	Motor potrebuje servis. Obiščite pooblaščenega prodajalca.
Power reduced to lower engine temperature	Prikaže se, ko je motorju zmanjšana moč, da se lahko hladilna tekočina ohladi.
Engine coolant overtemperature	Je prikazano pri previsoki temperaturi motorja. Čim prej varno ustavite vozilo, ugasnite motor in ga pustite, da se ohladi. Če težava ne izgine, odpeljite vozilo čim prej na pregled.

EcoSport (CR6) Vehicles Built From: 27-08-2018, CG3759slSVN slSVN, Edition date: 201806, First-Printing

Sistem za gorivo

Sporočilo	Ukrep
Fuel level low	Čim prej dolijte gorivo.
Fuel level low distance metric:##0 km to empty	Čim prej dolijte gorivo.
Fuel level low distance imperial:#0 miles to empty	
Fuel pressure low	Sistem je zaznal okvaro, ki zahteva popravilo. Vozilo peljite čim prej na pregled.
Water in Fuel Drain Filter	Prikaže se, če sistem zazna preveč vode v filtru za gorivo. Vozilo peljite čim prej na pregled.

Pomoč pri speljevanju v hrib

Sporočilo	Ukrep
Hill start assist not available	Je prikazano, ko pomoč pri speljevanju na strmini ni na voljo. Obiščite pooblaščenega prodajalca. Glejte **Pomoč pri speljevanju v klanec** (stran 151).

Vozilo brez ključa

Sporočilo	Ukrep
No key detected	Prikaže se, ko sistem ne zazna ključa. Glejte **Stikalo za vžig s pritiskom gumba** (stran 112).
Izključite kontakt.	Prikaže se kot opomnik, da ugasnete vozilo. Glejte **Stikalo za vžig s pritiskom gumba** (stran 112).
Press brake to start	Prikaže se kot opomnik, da pritisnete stopalko zavore med zagonom vozila.
Key not inside vehicle	Prikaže se, ko ni zaznanega veljavnega ključa v vozilu. Glejte **Stikalo za vžig s pritiskom gumba** (stran 112).
Key Battery low Replace soon	Prikaže se, ko je baterija ključa skoraj prazna. Čim prej zamenjajte baterijo. Glejte **Daljinski upravljalnik** (stran 39).

EcoSport (CR6) Vehicles Built From: 27-08-2018, CG3759slSVN slSVN, Edition date: 201806, First-Printing

Belysning

Sporočilo	Ukrep
Check adaptive headlamps See manual	Prikaže se, če se v sistemu žarometov pojavi napaka na električni napeljavi. Vozilo peljite čim prej na pregled.

Vzdrževanje

Sporočilo	Ukrep
Brake fluid level low Service now	Nakazuje nizek nivo zavorne tekočine in zavorni sistem morate nemudoma pregledati. Glejte **Preverjanje zavorne tekočine** (stran 205).
Maintenance Set initial date	Pomeni, da je bil datum prodaje vozila uspešno posodobljen. Če datum ni nastavljen, se obrnite na pooblaščenega prodajalca.
Maintenance Set date	Prikaže se, če datum in ura nista nastavljena.
Service done	Prikaže se, ko je servisni interval ponastavljen.
Maintenance reminder set to off	Prikaže se, če datum in ura nista nastavljena. Če sporočilo ostane prikazano tudi po nastavitvi datuma in ure, se obrnite na pooblaščenega prodajalca.
Service required	Pomeni, da je vozilo doseglo ocenjeni čas oziroma prevožene kilometre za redni servis. Obiščite pooblaščenega prodajalca.

MyKey

Sporočilo	Ukrep
Create MyKey	To se prikaže pri programiranju ključa MyKey.
Hold OK to create MyKey	To se prikaže pri programiranju ključa MyKey.
Key is already a MyKey	Prikaže se, ko želite ustvariti ključ MyKey s ključem, ki je že določen kot ključ MyKey.
Place key in backup location	Prikaže se, ko programirate ključ MyKey in ključ ni pravilno vstavljen v pomožno režo.
MyKey not created	Prikaže se, če sistem ne uspe ustvariti ključa MyKey.

EcoSport (CR6) Vehicles Built From: 27-08-2018, CG3759slSVN slSVN, Edition date: 201806, First-Printing

Sporočilo	Ukrep
MyKey active Drive safely	Prikaže se, ko je dejaven sistem MyKey.
Check speed Drive safely	To se prikaže, ko je v uporabi sistem MyKey in je dosežena omejitev hitrosti MyKey.
Speed limited to my key limit metric:##0 km/h	Prikaže se med zagonom vozila, ko je ključ MyKey v uporabi in je vključena omejitev hitrosti MyKey.
Speed limited to my key limit imperial:##0 mph	
Vehicle near top speed	Prikaže se, ko je ključ MyKey v uporabi in se hitrost vozila približuje prednastavljeni omejitvi hitrosti.
MyKey Vehicle at top speed	To se prikaže, ko je v uporabi sistem MyKey in je dosežena omejitev hitrosti MyKey.
Buckle up to unmute audio	Prikaže se, ko je ključ MyKey v uporabi in je vključen opomnik za varnostni pas.
MyKey Park Pilot cannot be deactivated	Prikaže se, če uporabljate ključ MyKey in poskusite izklopiti sistem parkirnih pomagal.

Parkirna pomagala

Sporočilo	Ukrep
Park Pilot malfunction	Sistem je zaznal okvaro, ki zahteva popravilo. Vozilo peljite čim prej na pregled.
Check Park Pilot	Sistem je zaznal okvaro, ki zahteva popravilo. Vozilo peljite čim prej na pregled.
Check front Park Pilot	
Check rear Park Pilot	
Park Pilot not available Sensor blocked See manual	Prikaže se, ko so senzorji parkirnih pomagal ovirani. Glejte **Pomoč pri parkiranju** (stran 154).
Front Park Pilot not available Sensor blocked See manual	
Rear Park Pilot Not Available Sensor Blocked See Manual	

Parkirna zavora

Sporočilo	Ukrep
Park brake applied	Prikaže se, ko je parkirna zavora vklopljena, motor teče in je hitrost vozila nad 5 km/h. Če opozorilo ne izgine tudi po tem, ko parkirno zavoro sprostite, obiščite pooblaščenega serviserja.
Park brake not applied	Prikaže se kot opomnik, da morate uporabiti parkirno zavoro.
Park brake not applied Apply park brake	
Brake applied Power reduced	Prikaže se, če ročna zavora ni sproščena in vozilo doseže hitrost 5 km/h. Če opozorilo ostane prikazano tudi po tem, ko ste sprostili parkirno zavoro, je sistem zaznal napako in bo potrebno popravilo. Vozilo peljite čim prej na pregled.
Release park brake	
Park brake malfunction Service now	Sistem je zaznal okvaro, ki zahteva popravilo. Vozilo peljite čim prej na pregled.

Servokrmiljenje

Sporočilo	Ukrep
Steering loss Stop safely	Servokrmiljenje ne deluje. Vozilo ustavite na varnem mestu. Obiščite pooblaščenega prodajalca.
Steering assist malfunction Service required	Servokrmiljenje ne deluje. Vozilo ustavite na varnem mestu. Obiščite pooblaščenega prodajalca.
Steering malfunction Service now	Sistem servokrmiljenja je zaznal stanje v sistemu za servokrmiljenje, pasivni vstop ali pasivni zagon, ki zahteva servis. Obiščite pooblaščenega prodajalca.

Upravljanje stabilnosti

Sporočilo	Ukrep
Shift malfunction Sport not available Service required	Sistem je zaznal okvaro, ki zahteva popravilo. Vozilo peljite čim prej na pregled.

EcoSport (CR6) Vehicles Built From: 27-08-2018, CG3759slSVN slSVN, Edition date: 201806, First-Printing

Sistem zagona

Sporočilo	Ukrep
Press brake to start	Prikaže se ob zagonu vozila kot opomnik, da morate do konca pritisniti stopalko zavore.
Press clutch to start	To se prikaže ob zagonu vozila kot opomnik, da morate do konca pritisniti sklopko.
Press brake and clutch to start	To se prikaže ob zagonu vozila kot opomnik, da morate do konca pritisniti stopalki zavore in sklopke.
Cranking time exceeded	Prikaže se, če zagon vozila ne uspe.
No key detected	Prikaže se, ko sistem ne more zaznati veljavnega ključa.
Starting system malfunction	Prikaže se, če vozila ne morete zagnati s pravilno kodiranim ključem. Sistem je zaznal okvaro, ki zahteva popravilo. Vozilo peljite čim prej na pregled.
Restart now or key is needed	Prikaže se za 20 sekund, če ugasnete motor in sistem ne uspe zaznati veljavnega pasivnega ključa. Po 10 sekundah ne morete več zagnati svojega vozila, če sistem ne zazna veljavnega pasivnega ključa.

Nadzor trenja

Sporočilo	Ukrep
Traction control on	Prikaže se, ko je sistem za upravljanje zdrsa vključen.
Traction control off	To se prikaže, ko je sistem za upravljanje zdrsa izključen.

Menjalnik

Sporočilo	Ukrep
Transmission malfunction Service now	Sistem je zaznal okvaro, ki zahteva popravilo. Vozilo peljite čim prej na pregled.
Transmission Service required	
Transmission overtemperature Stop safely	Menjalnik se pregreva in se mora ohladiti. Čim prej varno ustavite vozilo, ugasnite motor in pustite, da se menjalnik ohladi.

EcoSport (CR6) Vehicles Built From: 27-08-2018, CG3759slSVN slSVN, Edition date: 201806, First-Printing

Sporočilo	Ukrep
Transmission overheating Stop safely	
Transmission too hot Press brake	
Transmission limited function See manual	Menjalnik ima omejeno funkcionalnost. Sistem je zaznal okvaro, ki zahteva popravilo. Vozilo peljite čim prej na pregled.
Transmission warming up Please wait	Prikaže se pri nizki temperaturi zunanjosti, če je treba počakati nekaj sekund, da menjalnik prestavi v prestavo. Stopalko zavore pritisnite do konca, dokler sporočilo ne izgine z informacijskega zaslona.
Transmission not in Park	Prikaže se kot opomnik, da prestavite v parkirno prestavo (P).
Press brake to unlock selector lever	Da bi odklenili menjalnik, morate pritisniti stopalko zavore.
Selector lever unlocked	Prikaže se, ko se prestavna ročica odklene.

Nastavitve vozila

Sporočilo	Ukrep
Transport mode Contact dealer	Vozilo je v načinu za transport. Nekatere funkcije pri vašem vozilu niso na voljo. Vozilo peljite čim prej na pregled.

EcoSport (CR6) Vehicles Built From: 27-08-2018, CG3759slSVN slSVN, Edition date: 201806, First-Printing

NAČIN DELOVANJA

Zunanji zrak

Reže za dovod zraka pred vetrobranskim steklom naj bodo čiste (brez npr. snega ali listov), da lahko klimatska naprava učinkovito deluje.

kroženje zraka

Zrak, ki je trenutno v kabini, kroži. Zunanji zrak ne vstopa v vaše vozilo.

Opomba: *Pri daljši uporabi zaprtega kroženja zraka se lahko stekla zarosijo.*

Ogrevanje

Zmogljivost ogrevanja je odvisna od temperature hladilne tekočine.

Splošne informacije o vzpostavljanju klime v notranjosti vozila

Zaprite okna.

Ogrevanje notranjosti

Usmerite zrak proti nogam. V hladnem ali vlažnem vremenu usmerite nekaj zraka proti vetrobranskemu steklu in vratnim steklom.

Hlajenje notranjosti vozila

Usmerite zrak proti licu.

Klimatizacija

Ker sistem izloči kondenz iz vozila, lahko pod vozilom nastane majhna luža. To je povsem normalno.

Opomba: *Klimatska naprava deluje le pri temperaturah, višjih od 4ºC.*

Opomba: *Vaše vozilo porabi več goriva, ko je klimatska naprava vklopljena.*

PREZRAČEVALNE ŠOBE

Srednje prezračevalne šobe

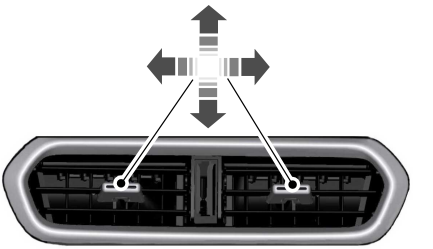

E242504

Stranski zračniki

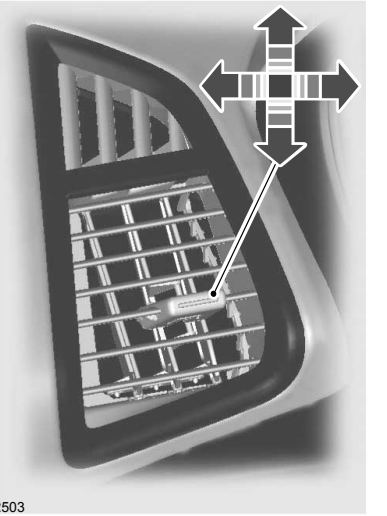

E242503

ROČNA KLIMATSKA NAPRAVA

Vklop in izklop klimatske naprave

Vklop in izklop kroženja zraka

Kroženje zraka vklopite, če želite preprečiti, da neprijetne vonjave vstopijo v vozilo.

Vklop in izklop klimatske naprave

Vklop in izklop najmočnejšega odroševanja

Da bi vklopili najmočnejše odroševanje, obrnite gumb za temperaturo v smeri urnega kazalca v položaj za ogrevanje.

Opomba: *Ko izklopite najmočnejše odroševanje, ostaneta ogrevanje brisalca vetrobranskega stekla in ogrevanje zadnjega stekla vklopljeni.*

Vklop in izklop najmočnejšega hlajenja

Da bi čim hitreje ohladili vozilo, obrnite gumb za temperaturo v nasprotni smeri urnega kazalca na najnižjo vrednost.

Opomba: *Ko izklopite najmočnejše ohlajevanje, ostane klimatska naprava vklopljena.*

Nastavitev moči pihanja

Osvetlitev na gumbu označuje moč pihanja.

Spreminjanje smeri pihanja

Usmeri zrak skozi zračnike vetrobranskega stekla.

Usmeri zrak skozi zračnike armaturne plošče.

Usmeri zrak skozi zračnike v prostoru za noge.

Nastavitev temperature

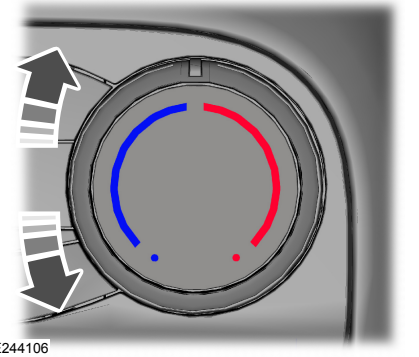

Temperaturo lahko nastavite postopoma.

SAMODEJNA KLIMATSKA NAPRAVA

Vklop in izklop klimatske naprave

Vklop in izklop kroženja zraka

Opomba: *Zrak, ki je trenutno v kabini, kroži.*

EcoSport (CR6) Vehicles Built From: 27-08-2018, CG3759slSVN slSVN, Edition date: 201806, First-Printing

Opomba: *Da bi se preprečilo rosenje, se lahko kroženje zraka samodejno izklopi (ali je onemogočen vklop) v vseh načinih, razen pri najmočnejšem hlajenju. Kroženje zraka se lahko, da bi se izboljšalo hlajenje v vročem vremenu, samodejno vklopi ali izklopi tudi pri usmeritvi pihanja v predel glave ali v tla.*

Vklop in izklop klimatske naprave

Opomba: *V določenih primerih lahko kompresor klime deluje tudi po izklopu klimatske naprave.*

Vklop in izklop najmočnejšega odroševanja

Opomba: *Ko izklopite najmočnejše odroševanje, ostaneta ogrevanje brisalca vetrobranskega stekla in ogrevanje zadnjega stekla vklopljeni.*

Vklop in izklop najmočnejšega hlajenja

Opomba: *Ko izklopite najmočnejše ohlajevanje, ostane klimatska naprava vklopljena.*

Vklop in izklop samodejnega načina

Za vklop samodejnega načina pritisnite gumb. Gumb pritiskajte, da bi nastavili samodejni način.

Opomba: *Ko vklopite samodejno delovanje, lučke na stikalu za moč pihanja ne svetijo in ne nakazujejo moči pihanja.*

Da bi izklopili samodejno delovanje, nastavite moč ali usmeritev pihanja.

Indikator stanja samodejnega načina

Indikator stanja samodejnega načina	Opis

En indikator osvetljen.	• Moč pihanja je zmanjšana.
	  • To nastavitev uporabite za zmanjšanje hrupa pihanja.
	  • Ta nastavitev upočasni ohladitev notranjosti.

Dva indikatorja osvetljena.	• Moč pihanja je zmerna.

Trije indikatorji osvetljeni.	• Moč pihanja je povečana.
	  • S to nastavitvijo skrajšate čas ohlajanja notranjosti.
	  • Ta nastavitev poveča hrup, ki nastaja s pihanjem zraka.

EcoSport (CR6) Vehicles Built From: 27-08-2018, CG3759slSVN slSVN, Edition date: 201806, First-Printing

Nastavitev moči pihanja

Opomba: *Osvetlitev na gumbu označuje moč pihanja.*

Usmeritev zraka skozi zračnike pri vetrobranskem steklu

Usmeritev zraka skozi zračnike na armaturni plošči

Usmeritev zraka skozi zračnike pri nogah

Nastavitev temperature

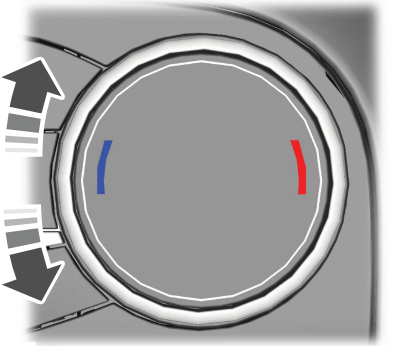

E244115

Za hladnejše nastavitve obrnite gumb za upravljanje temperature v nasprotni smeri urnega kazalca.

Za toplejše nastavitve obrnite gumb za upravljanje temperature v smeri urnega kazalca.

Opomba: *Temperaturo lahko nastavite med 15–30ºC.*

NAMIGI O NADZIRANJU NOTRANJE KLIME - VOZILA Z: ELEKTRONSKO SAMODEJNO URAVNAVANJE TEMPERATURE (EATC)

Splošni namigi

Ne polagajte predmetov pod sprednje sedeže, saj lahko to vpliva na usmeritev zraka k zadnjim sedežem.

Odstranite sneg, led ali liste z dovoda zraka na spodnjem delu vetrobranskega stekla.

Opomba: *Ne glede na nastavitve usmeritve ventilacije obstaja možnost, da boste po nogah čutili lahen vetrič.*

Opomba: *Da zmanjšate zbiranje vlage v notranjosti vozila, ne vozite z izklopljenim sistemom ali z neprekinjeno vklopljenim kroženjem zraka.*

Opomba: *Pri daljši uporabi zaprtega kroženja zraka se lahko stekla zarosijo.*

Opomba: *Za boljše hlajenje in učinkovitost uporabite klimatsko napravo s kroženjem zraka.*

Opomba: *Če pri nizki zunanji temperaturi, ko motor še ni ogret, izberete samodejni način, se pihanje usmeri skozi zračnike ob vetrobranskem steklu in stranske zračnike na armaturni plošči.*

Opomba: *Ko izberete samodejni način ter je v vozilu in okolici zelo vroče, sistem samodejno izbere začasno kroženje zraka in tako poveča učinek hlajenja.*

EcoSport (CR6) Vehicles Built From: 27-08-2018, CG3759slSVN slSVN, Edition date: 201806, First-Printing

Opomba: *Ko izberete najvišjo stopnjo odmrzovanja, se klimatska naprava vklopi in usmeri pihanje zraka skozi zračnike pri vetrobranskem steklu.*

Priporočene nastavitve za ogrevanje

- Pritisnite ***AUTO***.
- Izberite želeno temperaturo.

Opomba: *Spreminjanje nastavitev, ko je v notranjosti vozila izjemno vroče ali mrzlo, ni potrebno. Sistem se samodejno prilagodi, da kar najhitreje ogreje ali ohladi notranjost. Za učinkovito delovanje sistema morajo prezračevalne šobe na armaturni plošči biti povsem odprte.*

Hitro hlajenje notranjosti vozila

- Pritisnite ***MAX A/C***.

Opomba: *Za hitrejše doseganje ugodne temperature v vročih dneh se peljite z odprtimi okni, dokler iz rež ventilacije ne začne pihati hladen zrak.*

Priporočene nastavitve za hlajenje

- Pritisnite ***AUTO***.
- Izberite želeno temperaturo.

Odrositev stranskega okna v hladnem vremenu

- Izberite najmočnejše odmrzovanje.

Odstranitev meglice ali čiščenje tankega ledu z vetrobranskega stekla

- Izberite najmočnejše odmrzovanje.

NAMIGI O NADZIRANJU NOTRANJE KLIME - VOZILA Z: ELEKTRONSKO ROČNO URAVNAVANJE TEMPERATURE (EMTC)

Splošni namigi

Ne polagajte predmetov pod sprednje sedeže, saj lahko to vpliva na usmeritev zraka k zadnjim sedežem.

Odstranite sneg, led ali liste z dovoda zraka na spodnjem delu vetrobranskega stekla.

Opomba: *Ne glede na nastavitve usmeritve ventilacije obstaja možnost, da boste po nogah čutili lahen vetrič.*

Opomba: *Da zmanjšate zbiranje vlage v notranjosti vozila, ne vozite z izklopljenim sistemom ali z neprekinjeno vklopljenim kroženjem zraka.*

Opomba: *Da bi zmanjšali zamegljenost vetrobranskega stekla med vlažnim vremenom, usmerite pretok zraka skozi zračnike na vetrobranskem steklu.*

Opomba: *Pri daljši uporabi zaprtega kroženja zraka se lahko stekla zarosijo.*

Opomba: *Za boljše hlajenje in učinkovitost uporabite klimatsko napravo s kroženjem zraka.*

Hitro ogrevanje notranjosti

- Nastavite najvišjo moč pihanja.
- Izberite najvišjo temperaturo.
- Usmerite zrak skozi zračnike v predelu nog.

EcoSport (CR6) Vehicles Built From: 27-08-2018, CG3759slSVN slSVN, Edition date: 201806, First-Printing

Priporočene nastavitve za ogrevanje

- Nastavite srednjo moč pihanja.
- Izberite želeno temperaturo.
- Usmerite zrak skozi zračnike pri vetrobranskem steklu in v predelu nog.

Hitro hlajenje notranjosti vozila

- Izberite najmočnejše hlajenje.

Opomba: *Za hitrejše doseganje ugodne temperature v vročih dneh se peljite z odprtimi okni, dokler iz rež ventilacije ne začne pihati hladen zrak.*

Priporočene nastavitve za hlajenje

- Nastavite srednjo moč pihanja.
- Izberite želeno temperaturo.
- Usmerite zrak skozi zračnike na armaturni plošči.
- Pritisnite A/C.

Odrositev stranskega okna v hladnem vremenu

- Izberite najmočnejše odmrzovanje.

Odstranitev meglice ali čiščenje tankega ledu z vetrobranskega stekla

- Izberite najmočnejše odmrzovanje.

OGREVANO VETROBRANSKO STEKLO

S pritiskom na gumb odtalite tanek led in odstranite meglico na vetrobranskem steklu. Ogrevano vetrobransko steklo se po kratkem času izklopi.

Opomba: *Pred vklopom ogrevanja vetrobranskega stekla zagotovite, da motor teče.*

Opomba: *Sistem ne bo deloval, če je akumulator premalo napolnjen.*

OGREVANA ZUNANJA OGLEDALA (če je nameščen/-a)

Ko vklopite ogrevanje zadnjega stekla, se vklopi ogrevanje stranskih ogledal.

Opomba: *Ledu z ogledal ne odstranjujte s strgalom niti ne nameščajte ogledal, ko so primrznjena.*

Opomba: *Ohišja ogledal ali ogledal samih ne čistite z agresivnimi abrazivnimi čistili ali čistili na osnovi goriva ali drugih naftnih derivatov.*

ZRAČNI FILTER V KABINI

Vaše vozilo je opremljeno s filtrom zraka kabine, ki pozitivno vpliva na vas in potnike:

- izboljšuje udobje med vožnjo z zniževanjem koncentracije delcev v zraku,
- ohranja notranjost bolj čisto,
- ščiti dele klimatske naprave pred nalaganjem delcev.

Filter zraka kabine se nahaja za sovoznikovim predalom.

Opomba: *Poskrbite, da je filter zraka kabine vedno nameščen. S tem preprečite tujkom vstop v sistem. Delovanje sistema brez nameščenega filtra lahko povzroči slabše delovanje ali celo poškodbe sistema.*

Filter redno menjajte.

Za podrobnosti o zračnem filtru kabine ali o zamenjavi filtra obiščite pooblaščenega serviserja.

EcoSport (CR6) Vehicles Built From: 27-08-2018, CG3759slSVN slSVN, Edition date: 201806, First-Printing

SEDENJE V PRAVILNEM POLOŽAJU

OPOZORILO: Vožnja v prtljažniku v vozilu ali zunaj njega je izredno nevarna. V primeru prometne nesreče je za ljudi, ki so v teh območjih, bolj verjetno, da se bodo hudo telesno poškodovali ali celo umrli. Ne dovolite, da bi se ljudje vozili v delu vozila, ki nima sedežev in varnostnih pasov. Poskrbite, da so vse osebe na sedežih in pravilno uporabljajo varnostni pas. Neupoštevanje tega opozorila lahko privede do resnih poškodb ali smrti.

OPOZORILO: Vsi potniki v vozilu, vključno z voznikom, morajo v vsakem trenutku med premikanjem vozila biti znotraj vozila s celimi telesi.

OPOZORILO: Naslonjala ne potisnite preveč nazaj, saj lahko to povzroči, da uporabnik zdrsne pod varnostni pas, kar bi lahko ob trku privedlo do resnih poškodb.

OPOZORILO: Nepravilno sedenje, slab položaj ali preveč spuščeno naslonjalo lahko privedejo do premika teže s sedežne blazine in vplivajo na sistem zaznave potnikov, kar lahko ob trku privede do hudih poškodb ali smrti. Vedno sedite vzravnano, s hrbtom, naslonjenim na naslonjalo, in nogami na tleh.

OPOZORILO: Ne odlagajte predmetov, višjih od naslonjala sedeža. Neupoštevanje tega navodila lahko ob nenadni zaustavitvi ali trku privede do resnih poškodb ali smrti.

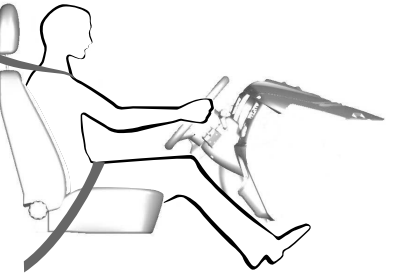

E68595

Če jih uporabljate pravilno, vam bodo sedež, vzglavnik, varnostni pas in zračne blazine nudili optimalno zaščito.

Priporočamo, da upoštevate naslednje smernice:

- sedite v vzravnanem položaju s spodnjim delom hrbtenice čim bolj potisnjenim nazaj;
- naslona sedeža ne spuščajte nazaj, da je vaše telo vsaj 30° od pokončnega položaja;
- prilagodite vzglavnik tako, da je njegov vrh poravnan z vrhom vaše glave in čimbolj naprej; ohranite udoben položaj;
- ohranjajte zadostno razdaljo med sabo in volanom. Priporočamo najmanj 25 cm med prsno kostjo in pokrovom zračne blazine.
- Volan držite z nekoliko pokrčenimi rokami.
- Noge nekoliko upognite, tako da lahko popolnoma pritisnete stopalke.
- Ramenski del varnostnega pasu namestite čez sredino ramena, bočni del pasu pa tesno čez boke.

Poskrbite za udoben vozni položaj v katerem boste imeli ves čas poln nadzor nad vozilom.

EcoSport (CR6) Vehicles Built From: 27-08-2018, CG3759slSVN slSVN, Edition date: 201806, First-Printing

VZGLAVNIKI

OPOZORILO: Ko na zadnjem sedežu sedi potnik, morate naslonjalo za glavo dvigniti.

OPOZORILO: Ne odstranjujte vzglavnika, če nekdo sedi na sedežu.

Nastavljanje vzglavnikov

Vzglavnik nastavite tako, da bo njegov vrh na isti višini kot vrh vaše glave. Za visoke potnike vzglavnik nastavite v najvišji položaj. Če želite vzglavnik znižati, držite pritisnjen gumb za zaklepanje 1 in potisnite vzglavnik navzdol.

Dvig vzglavnika

Vzglavnik povlecite navzgor. Preverite, ali se je vzglavnik pravilno zaskočil.

Spuščanje vzglavnika

Pritisnite gumb za zaklepanje 1 in potisnite vzglavnik navzdol. Preverite, ali se je vzglavnik pravilno zaskočil.

Odstranjevanje vzglavnikov

Vzglavnik potegnite navzgor, dokler ne doseže najvišjega položaja. Držite pritisnjena gumba za zaklepanje 1 in 2 ter povlecite vzglavnik navzgor.

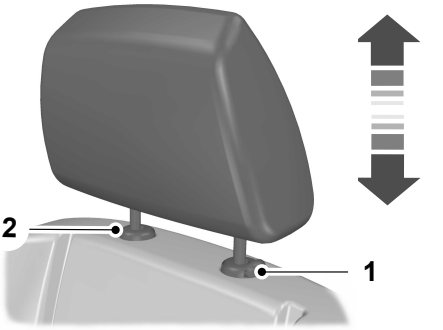

E140447

Namestitev vzglavnikov

Jeklena nosilca poravnajte v vodili in potisnite vzglavnik navzdol. Preverite, ali se je vzglavnik pravilno zaskočil.

ROČNO NASTAVLJIVI SEDEŽI

OPOZORILO: Med vožnjo ne nastavljajte voznikovega sedeža ali sedežnega naslona. To lahko privede do naglega premika sedeža, kar lahko povzroči izgubo nadzora nad vozilom.

OPOZORILO: Naslonjala ne potisnite preveč nazaj, saj lahko to povzroči, da uporabnik zdrsne pod varnostni pas, kar bi lahko ob trku privedlo do resnih poškodb.

EcoSport (CR6) Vehicles Built From: 27-08-2018, CG3759slSVN slSVN, Edition date: 201806, First-Printing

OPOZORILO: Tovora in predmetov ne polagajte za naslonjalo sedeža, dokler ga ne vrnete v prvotni položaj. Po vračilu naslona sedeža v prvotni položaj ga povlecite in se prepričajte, da se je popolnoma zaskočil. Sedež, ki ni zaskočen na mestu, lahko med trkom ali nenadno zaustavitvijo postane nevaren.

OPOZORILO: Z zibanjem sedeža naprej in nazaj preverite, ali je trdno v svojem položaju. Sedež, ki ni trdno v svojem položaju, je lahko nevaren ob trku in lahko povzroči resne poškodbe ali smrt.

Premikanje sedeža nazaj in naprej

E253652

Nastavljanje ledvene opore (če je nameščen/-a)

E246429

Nastavljanje višine voznikovega sedeža (če je nameščen/-a)

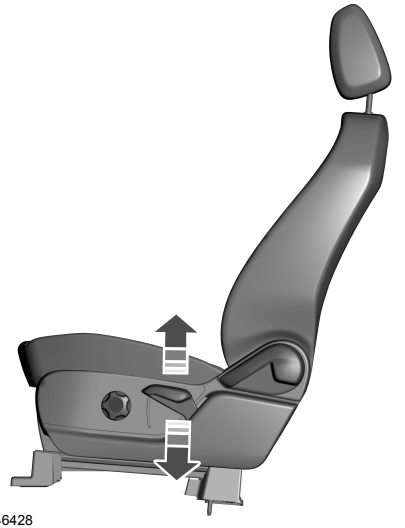

E246428

Nastavljanje naslona

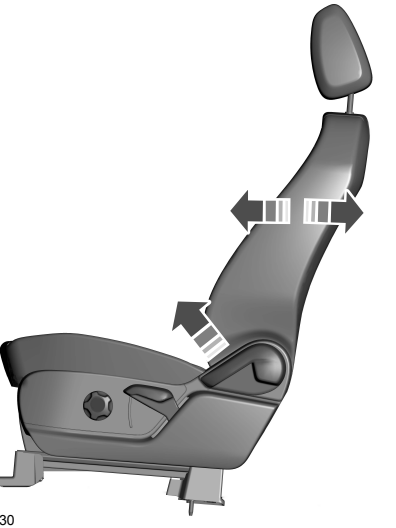

E246430

ZADNJI SEDEŽI

Sedež z zložljivima sedežno blazino in naslonom

E262920

Pri praznem sedežu dvignite sedežno blazino in nato zložite naslon naprej.

Dviganje sedežne blazine

OPOZORILO: Sedežne klopi ne uporabljajte kot ležišče, ko se vozilo premika. Neupoštevanje tega opozorila lahko privede do resnih poškodb ali smrti.

OPOZORILO: Pri zlaganju ali postavljanju naslonjala sedežev bodite pazljivi, da se vam prsti ne zataknejo med naslonjalo in okvir sedeža. Če ne upoštevate tega opozorila, lahko ima to za posledico hude telesne poškodbe.

OPOZORILO: Na preklopljen sedež ne odlagajte predmetov. Med trkom ali naglim zaviranjem lahko trdi predmeti poletijo po prostoru in povečajo možnost resnih poškodb.

E262921

Vstavite roko skozi vlečno zanko na sedežni blazini in blazino dvignite, da se zloži naprej.

Spuščanje sedežne blazine

OPOZORILO: Poskrbite, da bodo nasloni varno in trdno zaskočeni z zatiči.

Opomba: *Preden sedežno blazino spustite, se prepričajte, da pod njo ni ovir.*

EcoSport (CR6) Vehicles Built From: 27-08-2018, CG3759slSVN slSVN, Edition date: 201806, First-Printing

E262922

Sedežno blazino spustite do konca.

Preklapljanje naslonjal

Opomba: *Naslona sedeža ne preklapljajte, dokler ne dvignete sedežne blazine izpod naslona in je zložite naprej.*

Opomba: *Pred preklapljanjem naslona sedeža se prepričajte, da pod njim ni ovir.*

Opomba: *Naslona sedeža ne preklapljajte, če niste spustili vzglavnikov. Glejte* ***Vzglavniki*** *(stran 100).*

E262923

Ko je naslon zaskočen v pokončnem položaju, pritisnite gumb za sprostitev zaskoka naslona.

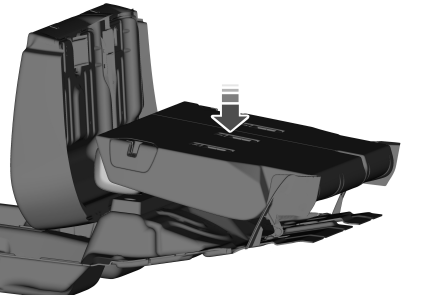

E246360

Preklopite naslonjalo naprej, da se nasloni na vzglavnike.

Preklapljanje sedežnih naslonov v pokončni položaj

OPOZORILO: Med postavljanjem sedeža pazite, da varnostni pasovi niso ujeti za sedežem.

Opomba: *Poskrbite, da bodo sedežna blazina in nasloni varno in trdno zaskočeni z zatiči.*

EcoSport (CR6) Vehicles Built From: 27-08-2018, CG3759slSVN slSVN, Edition date: 201806, First-Printing

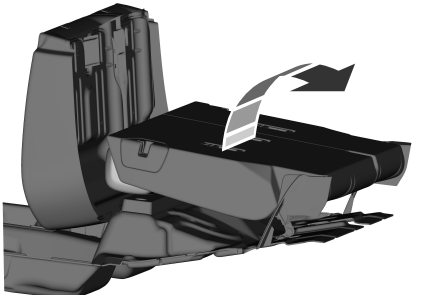

E246361

Ko na sedežu ni tujkov, dvignite naslon v pokončni položaj.

E262925

Naslon zavarujte v pokončnem položaju; zaskoki se vprimejo v zaklepe na bočnih stebričkih.

OGREVANI SEDEŽI

OPOZORILO: Osebe, ki ne čutijo bolečin na koži zaradi starosti, kronične bolezni, sladkorne bolezni, poškodbe hrbtenice, zdravil, uporabe alkohola, izčrpanosti ali kakega drugega fizičnega stanja, morajo biti previdne pri uporabi ogrevanih sedežev. Ogrevani sedeži lahko povzročijo opekline tudi pri nizkih temperaturah, še zlasti če jih uporabljate dalj časa. Neupoštevanje teh navodil lahko privede do poškodb.

OPOZORILO: Na sedež ne polagajte ničesar, kar bi lahko blokiralo toploto, na primer odeje ali blazine. To lahko povzroči pregrevanje ogrevanega sedeža. Neupoštevanje teh navodil lahko privede do poškodb.

OPOZORILO: V sedežno blazino ali naslonjalo sedeža ne zabadajte ostrih predmetov. S tem lahko poškodujete grelni element, kar lahko povzroči pregrevanje ogrevanega sedeža. Neupoštevanje teh navodil lahko privede do poškodb.

Ne storite sledečega:

- ne polagajte težkih predmetov na sedež;
- ogrevanega sedeža ne uporabljajte, če je na sedežu polita voda ali kakšna druga tekočina. Počakajte, da se sedež popolnoma posuši.
- uporabljajte ogrevanih sedežev, če motorne ne deluje. S tem lahko povzročite izpraznitev akumulatorja.

EcoSport (CR6) Vehicles Built From: 27-08-2018, CG3759slSVN slSVN, Edition date: 201806, First-Printing

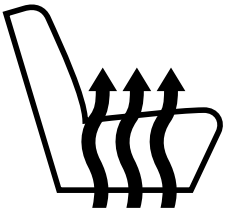

E146941

Za premikanje po različnih nastavitvah gretja sedežev in izklop gretja pritisnite simbol za gretje sedežev. Več prižganih lučk pomeni toplejšo nastavitev.

EcoSport (CR6) Vehicles Built From: 27-08-2018, CG3759slSVN slSVN, Edition date: 201806, First-Printing

OPOZORILO: V vtičnico vžigalnika cigaret ne priključujte dodatne električne opreme. Napačna uporaba vžigalnika lahko povzroči škodo, ki je garancija vozila ne krije, in požar ali hude telesne poškodbe.

OPOZORILO: Napačna uporaba električnih izhodov lahko povzroči škodo, ki je garancija vozila ne krije, in požar ali hude telesne poškodbe.

Opomba: *Prek vtičnice lahko napajate 12-voltne pripomočke z najvišjim električnim tokom 10 amperov.*

Opomba: *V vtičnico ne vstavljajte drugih predmetov razen dodatnega vtiča. S tem boste poškodovali vtičnico in pregorela bo varovalka.*

Opomba: *Na vtič ne obešajte kakršnega koli tipa dodatne opreme ali nosilcev opreme.*

Opomba: *Vtičnice ne uporabljajte za delovanje vžigalnika za cigarete.*

Opomba: *Nepravilna raba vtičnice lahko povzroči poškodbe delov, ki niso zajete v garanciji vašega vozila.*

Opomba: *Ko je ne uporabljate, mora pokrov vtičnice biti vedno zaprt.*

Za polno kapaciteto uporabe vtičnice, mora motor delovati.

Za preprečevanje izpraznitve akumulatorja:

- ko motor ne deluje vtičnice ne uporabljajte za dalj časa, kot je nujno potrebno;
- Močno priporočamo, da ob izhodu iz vozila vse pripomočke izklopite iz vtičnice (12 V).

Mesto vgradnje

Vtičnice se lahko nahajajo na naslednjih lokacijah:

- Na osrednji konzoli.
- Poleg zadnjega sedeža na desni strani.

VŽIGALNIK ZA CIGARETE (če je nameščen/-a)

OPOZORILO: V vtičnico vžigalnika cigaret ne priključujte dodatne električne opreme. Napačna uporaba vžigalnika lahko povzroči škodo, ki je garancija vozila ne krije, in požar ali hude telesne poškodbe.

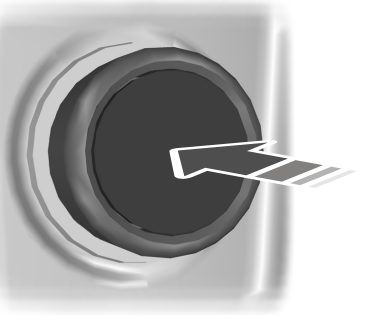

E103382

Vžigalnik za cigarete vključite tako, da element pritisnete navznoter. Po kratkem času samodejno izskoči.

Elementa vžigalnika te zadržujte v pritisnjenem položaju.

Opomba: *Če se po odvzemu kontakta izklopi napajanje, dodajte kontakt.*

Opomba: *Če uporabljate vtičnico, ko je motor ugasnjen, lahko izpraznite akumulator.*

EcoSport (CR6) Vehicles Built From: 27-08-2018, CG3759slSVN slSVN, Edition date: 201806, First-Printing

Opomba: *Ko dodate kontakt, lahko prek vtičnice napajate 12-voltne pripomočke z najvišjim električnim tokom 15 amperov.*

EcoSport (CR6) Vehicles Built From: 27-08-2018, CG3759slSVN slSVN, Edition date: 201806, First-Printing

SREDINSKA KONZOLA

OPOZORILO: V držalu za kozarce uporabljajte le mehke kozarce. Trdi predmeti vas lahko med trkom poškodujejo.

Vaše vozilo je lahko opremljeno z različnimi dodatnimi funkcijami. Te vključujejo:

- držala za kozarce spredaj
- predale pod naslonom za roko z držalom peresa in odstranljivim pladnjem,
- predale za mobilni telefon pred prestavno ročico,
- dodaten vhod (če ga vozilo ima)
- USB (če ga vozilo ima)
- dodatno vtičnico za elektriko.

HLADILNIK

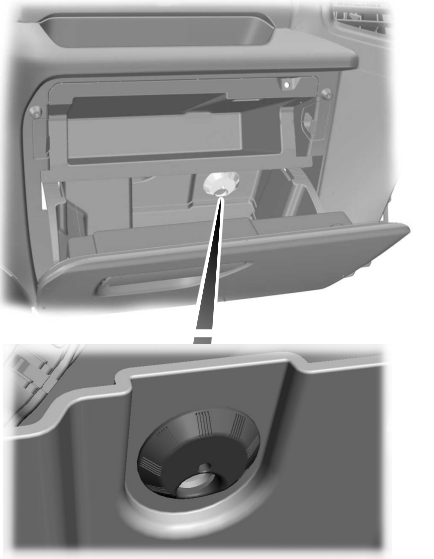

E241689

Hlajeni predal vam omogoča usmerjati hladen zrak v prostor sovoznikovega predala. Vklopljen mora biti sistem klimatske naprave. To funkcijo omogočite z vrtljivim gumbom v sovoznikovem predalu.

EcoSport (CR6) Vehicles Built From: 27-08-2018, CG3759slSVN slSVN, Edition date: 201806, First-Printing

DRŽALO ZA OČALA (če je nameščen/-a)

E150040

Očala položite v držalo za očala z lečami navzdol. V nasprotnem primeru lahko očala padejo ven, ko odprete držalo.

PREDAL POD SEDEŽEM

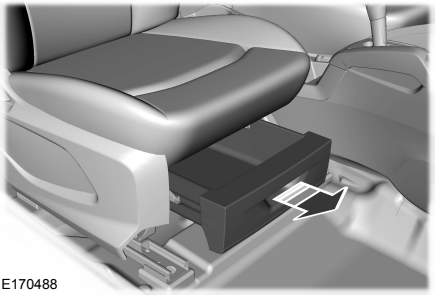

E170488

Opomba: *Največja dovoljena obremenitev znaša 1 kg. Prekoračitev nosilnosti lahko poškoduje predal.*

EcoSport (CR6) Vehicles Built From: 27-08-2018, CG3759slSVN slSVN, Edition date: 201806, First-Printing

SPLOŠNE INFORMACIJE

OPOZORILO: Če vozilo dalj časa deluje v prostem teku pri visokih obratih motorja, lahko pride do nastanka izjemno visokih temperatur v motorju in izpušnem sistemu, kar ustvari tveganje požara ali druge škode.

OPOZORILO: Vozila ne smete parkirati, pustiti, da deluje v prostem teku ali ga voziti nad suho travo ali drugo suho podlago. Sistem emisij lahko ogreje motorni prostor in izpušni sistem, kar povzroči tveganje požara.

OPOZORILO: Motorja ne zaženite v garaži ali drugih zaprtih prostorih. Izpušni plini so lahko strupeni. Pred zagonom motorja vedno odprite garažna vrata.

OPOZORILO: Uhajanje izpušnih plinov lahko povzroči vstop škodljivih in potencialno smrtonosnih hlapov v potniški prostor. Če v notranjosti vozila zaznate vonj po izpušnih plinih, vozilo nemudoma odpeljite na pregled. Če zaznate vonj po izpušnih plinih, vozila ne vozite.

Če akumulator odklopite, boste na vozilu morda v prvih 8 km po tem, ko ste akumulator ponovno priključili, opazili nekatere neobičajne lastnosti vožnje. Vzrok je v ponovni uskladitvi motorja in sistema za upravljanje motorja. Med tem obdobjem lahko neobičajne lastnostni vožnje zanemarite.

Krmilni sistem pogonskega sklopa izpolnjuje vse zahteve kanadskega standarda za opremo, ki povzroča motnje in ureja impulzna električna polja in radijski šum.

Ko zaženete motor, se izogibajte pritiskanju stopalke za plin pred in med delovanjem. Stopalko za plin uporabite le, če se pri zagonu motorja pojavijo težave.

KONTAKTNA KLJUČAVNICA

E247596

Opomba: *Pred vstavljanjem ključa v ključavnico se prepričajte, da je čist.*

Opomba: *Ko je motor ugasnjen, ne puščajte ključa v ključavnici za zagon dalj časa. S tem preprečite praznjenje akumulatorja vozila.*

Izklop vžiga

Ključ obrnite v položaj ***0***.

Dodajanje kontakta

Ključ obrnite v položaj ***I***. Električni pripomočki, kot npr. radio, delujejo ob ugasnjenem motorju.

EcoSport (CR6) Vehicles Built From: 27-08-2018, CG3759slSVN slSVN, Edition date: 201806, First-Printing

Vklop vžiga

Ključ obrnite v položaj ***II***. Vsi električni tokokrogi in dodatna oprema delujejo ter zasvetijo opozorilne in kontrolne lučke.

Zagon motorja

Ključ obrnite v položaj ***III***. Po zagonu motorja spustite ključ.

STIKALO ZA VŽIG S PRITISKOM GUMBA

OPOZORILO: Pred premikanjem vozila vedno preverite, ali se je blokada volana sprostila. Če ne izklopite ključavnice volana, lahko pride do nesreče.

Opomba: *Sistem morda ne bo deloval, če je daljinski upravljalnik v bližini kovinskih predmetov ali elektronskih naprav, kot so mobilni telefoni.*

Opomba: *Vžig se samodejno izklopi, če vozilo pustite nenadzorovano. S tem preprečite praznjenje akumulatorja vozila.*

Opomba: *Za vklop kontakta in zagon motorja mora biti ključ v notranjosti vozila.*

Vklop vžiga (način dodatne opreme)

E144447

Pritisnite gumb enkrat brez pritiskanja pedala zavore ali sklopke. Se nahaja na armaturni plošči v bližini volana. Vsi električni tokokrogi in dodatna oprema delujejo ter zasvetijo opozorilne in kontrolne lučke.

Gumb znova pritisnite s stopalom na stopalki zavore ali sklopke, da vozilo ugasnete.

Zagon motorja

Vozila z ročnim menjalnikom

Opomba: *Če med zagonom vozila sprostite stopalko sklopke, se zaganjanje motorja prekine in spet je vključen kontakt.*

1. Stopalko sklopke pritisnite do konca.
2. Pritisnite tipko.

Vozila z avtomatskim menjalnikom

Opomba: *Če med zagonom vozila sprostite stopalko zavore, se zaganjanje motorja prekine in spet je vključen kontakt.*

1. Prestavite v parkirno prestavo (P) ali v prosti tek (N).
2. Zavorno stopalko pritisnite do konca.
3. Pritisnite tipko.

Neuspešen zagon

Sistem ne deluje v naslednjih primerih:

- Če je prišlo do motnje v frekvencah ključa.
- Baterija ključa je izpraznjena.

Če vozila ne morete zagnati, naredite naslednje:

EcoSport (CR6) Vehicles Built From: 27-08-2018, CG3759slSVN slSVN, Edition date: 201806, First-Printing

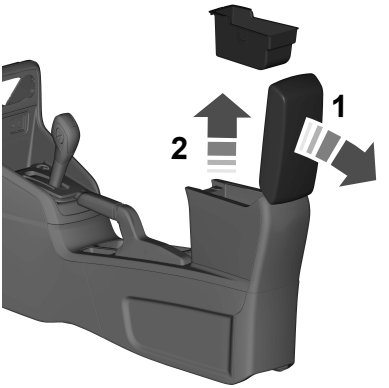

E246426

1. Odprite pokrov talnega prostora za odlaganje.
2. Odstranite predal.

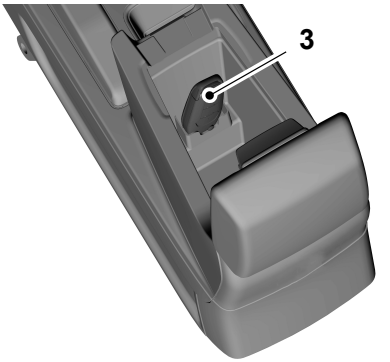

E246427

3. Ključ postavite v pomožno režo.
4. Ko je ključ v tem položaju, lahko uporabite gumb za vklop vžiga in zagon motorja.

Opomba: *Če ima vozilo ročni menjalnik, sprostitev stopalke sklopke med zaganjanjem motorja prekine zaganjanje motorja in kontakt se vrne v vklopljeni položaj. Na zaslonu se prikaže sporočilo.*

Če se motor ne zažene, ko je pritisnjen gumb za zagon:

1. Do konca pritisnite stopalko sklopke (pri vozilu z ročnim menjalnikom) oziroma stopalko zavore (pri vozilu z avtomatskim menjalnikom).
2. Pritiskajte gumb, dokler se motor ne zažene.

Ustavljanje motorja, ko je vozilo ustavljeno

Opomba: *Izklopijo se kontakt, vsi električni tokokrogi, opozorilne in kontrolne lučke.*

Opomba: *Če je vaše vozilo opremljeno z avtomatskim menjalnikom, premaknite ročico menjalnika v položaj **P**.*

Na kratko pritisnite gumb.

Ustavljanje motorja, če se vozilo premika

Opomba: *Izključitev motorja, ko se vozilo še vedno premika, povzroči izgubo pomoči pri zaviranju. Potrebnega je več truda za pritisk stopalke zavore in zaustavitev vozila. Prav tako je možno tudi bistveno oteženo krmiljenje. Volan se ne bo zaklenil, vendar bo morda potrebne več moči za krmiljenje vozila. Ko odvzamete kontakt, se lahko izključijo tudi določeni električni tokokrogi, recimo za zračne blazine. Če slučajno ugasnete vozilo, lahko prestavite v prosti tek (N) in znova zaženete motor.*

- Pritisnite in držite gumb vsaj eno sekundo ali ga pritisnite trikrat v dveh sekundah.
- Prestavno ročico pomaknite v prosti tek (ročni menjalnik) ali **N** (avtomatski menjalnik) in z zavorami varno ustavite vozilo.

- Ko se vozilo ustavi, prestavno ročico pomaknite v prosti tek (ročni menjalnik) ali položaj **N** (avtomatski menjalnik) in izključite kontakt.

ZAKLEPANJE VOLANA

OPOZORILO: Pred premikanjem vozila vedno preverite, ali je volan odklenjen.

Zaklepanje volana

1. Odstranite ključ iz ključavnice.
2. Volan nekoliko obrnite, da aktivirate zaklepanje.

Odklepanje volana

1. Vstavite ključ za vžig v ključavnico.
2. Ključ obrnite v položaj ***I***.

Opomba: *Mogoče boste morali volan malo zavrteti, da se odklene.*

ZAGON BENCINSKEGA MOTORJA - SAMODEJNI MENJALNIK

Hitrost prostega teka vozila nemudoma po zagonu je optimalna za zmanjšanje emisij vozila in največje udobje v kabini in najvarčnejšo porabo goriva.

Opomba: *Motor lahko zaganjate le določen čas, preden se zaganjalni sistem začasno izklopi. Če presežete čas za zaganjanje, se lahko pojavi sporočilo, prav tako poskusi zagona motorja ne bodo mogoči vsaj naslednjih 15 minut.*

Pred zagonom vozila preglejte naslednje:

- Prepričajte se, da so vsi potniki pripeti z varnostnimi pasovi.
- Prepričajte se, da so stropne luči in električni dodatki izklopljeni.
- Prepričajte se, da je parkirna zavora vklopljena.
- Prepričajte se, da je prestavna ročica v parkirnem položaju (P).
- Ključ obrnite v položaj ***II***.

Vozila z zagonom na ključ

1. Zavorno stopalko pritisnite do konca.

Opomba: *Ne pritiskajte stopalke za plin.*

2. Ključ obrnite v položaj ***III***.

Opomba: *Vozilo se lahko zaganja do 15 sekund oz. dokler se ne zažene.*

Opomba: *Če motor ne začne delovati v 10 sekundah, malce počakajte in nato poskusite znova.*

Vozila z zagonom brez ključa

Glejte **Stikalo za vžig s pritiskom gumba** (stran 112).

Neuspešen zagon

Če motorja ne zaženete po 3 poskusih, počakajte 10 sekund in nato storite naslednje:

1. Zavorno stopalko pritisnite do konca.
2. Aktivirajte parkirno zavoro.
3. Prestavite v parkirno prestavo (P).
4. Stopalko za plin pritisnite do konca in jo zadržite v tem položaju.
5. Zaženite motor.

EcoSport (CR6) Vehicles Built From: 27-08-2018, CG3759slSVN slSVN, Edition date: 201806, First-Printing

Samodejni izklop motorja

Pri vozilih, ki so opremljena z zagonom brez ključa, motor ugasne, če je bil dalj časa v prostem teku. Izklopi se tudi kontakt zaradi varčevanja z elektriko. Preden se vozilo ugasne, se na informacijskem zaslonu pojavi sporočilo, ki odšteva do izklopa. Če v teh 30 sekundah ne posežete vmes, se vozilo ugasne. Na informacijskem zaslonu se pojavi še eno sporočilo, ki vas obvesti, da se je vozilo ugasnilo zaradi varčevanja z gorivom. Vozilo zaženite kot po navadi.

Preglasitev samodejnega izklopa motorja

Izklop ali ponastavitev števca lahko opravite kadarkoli med 30-sekundnim odštevanjem na naslednje načine:

- Interakcija z vozilom, npr. s pritiskom na zavoro ali stopalko za plin.
- Izklop samodejnega ugašanja motorja na informacijskem zaslonu.
- Pritisk gumba ***OK*** ali ***RESET*** med 30-sekundnim odštevanjem.

Opomba: *Samodejnega izklopa ne morete izklopiti za stalno. Če sistem začasno izklopite, se vklopi ob naslednjem dodajanju kontakta.*

Ustavljanje motorja, če je vozilo ustavljeno

Vozila z zagonom na ključ

1. Prestavite v parkirno prestavo (P).
2. Ključ obrnite v položaj ***0***.
3. Aktivirajte parkirno zavoro.

Vozila z zagonom brez ključa

Glejte **Stikalo za vžig s pritiskom gumba** (stran 112).

Ustavljanje motorja, če se vozilo premika

OPOZORILO: Izključitev motorja, ko se vozilo še vedno premika, povzroči izgubo pomoči pri zaviranju. Potrebnega je več truda za pritisk stopalke zavore in zaustavitev vozila. Prav tako je možno tudi bistveno oteženo krmiljenje. Volan se ne bo zaklenil, vendar bo morda potrebne več moči za krmiljenje vozila. Ko odvzamete kontakt, se lahko izključijo tudi določeni električni tokokrogi, recimo za zračne blazine. Če slučajno ugasnete vozilo, lahko prestavite v prosti tek (N) in znova zaženete motor.

Vozila z zagonom na ključ

1. Prestavite v prosti tek, uporabite zavore in varno ustavite vozilo.
2. Prestavite v parkirno prestavo (P).
3. Aktivirajte parkirno zavoro.

Vozila z zagonom brez ključa

Glejte **Stikalo za vžig s pritiskom gumba** (stran 112).

Varovanje pred izpušnimi plini

OPOZORILO: Uhajanje izpušnih plinov lahko povzroči vstop škodljivih in potencialno smrtonosnih hlapov v potniški prostor. Če v notranjosti vozila zaznate vonj po izpušnih plinih, vozilo nemudoma odpeljite na pregled. Če zaznate vonj po izpušnih plinih, vozila ne vozite.

EcoSport (CR6) Vehicles Built From: 27-08-2018, CG3759slSVN slSVN, Edition date: 201806, First-Printing

Pomembni podatki o prezračevanju

Če ustavite vozilo in ga pustite dlje časa v prostem teku, svetujemo:

- Odprite okno vsaj 3 cm.
- Klimatsko napravo nastavite na zunanji zrak.

ZAGON BENCINSKEGA MOTORJA - ROČNI MENJALNIK

Hitrost prostega teka vozila nemudoma po zagonu je optimalna za zmanjšanje emisij vozila in največje udobje v kabini in najvarčnejšo porabo goriva.

Opomba: *Motor lahko zaganjate le določen čas, preden se zaganjalni sistem začasno izklopi. Če presežete čas za zaganjanje, se lahko pojavi sporočilo, prav tako poskusi zagona motorja ne bodo mogoči vsaj naslednjih 15 minut.*

Pred zagonom vozila preglejte naslednje:

- Prepričajte se, da so vsi potniki pripeti z varnostnimi pasovi.
- Prepričajte se, da so stropne luči in električni dodatki izklopljeni.
- Prepričajte se, da je parkirna zavora vklopljena.
- Prepričajte se, da je prestavna ročica v prostem teku.
- Ključ obrnite v položaj ***II***.

Vozila z zagonom na ključ

1. Stopalko sklopke pritisnite do konca.

Opomba: *Ne pritiskajte stopalke za plin.*

2. Ključ obrnite v položaj ***III***.

Opomba: *Vozilo se lahko zaganja do 15 sekund oz. dokler se ne zažene.*

Opomba: *Če motor ne začne delovati v 10 sekundah, malce počakajte in nato poskusite znova.*

Vozila z zagonom brez ključa

Glejte **Stikalo za vžig s pritiskom gumba** (stran 112).

Neuspešen zagon

Če motorja ne zaženete po 3 poskusih, počakajte 10 sekund in nato storite naslednje:

1. Stopalko sklopke pritisnite do konca.
2. Aktivirajte parkirno zavoro.
3. Prestavite v prosti tek.
4. Stopalko za plin pritisnite do konca in jo zadržite v tem položaju.
5. Zaženite motor.

Samodejni izklop motorja

Pri vozilih, ki so opremljena z zagonom brez ključa, motor ugasne, če je bil dalj časa v prostem teku. Izklopi se tudi kontakt zaradi varčevanja z elektriko. Preden se vozilo ugasne, se na informacijskem zaslonu pojavi sporočilo, ki odšteva do izklopa. Če v teh 30 sekundah ne posežete vmes, se vozilo ugasne. Na informacijskem zaslonu se pojavi še eno sporočilo, ki vas obvesti, da se je vozilo ugasnilo zaradi varčevanja z gorivom. Vozilo zaženite kot po navadi.

Preglasitev samodejnega izklopa motorja

Izklop ali ponastavitev števca lahko opravite kadarkoli med 30-sekundnim odštevanjem na naslednje načine:

- Interakcija z vozilom, npr. s pritiskom na zavoro ali stopalko za plin.
- Izklop samodejnega ugašanja motorja na informacijskem zaslonu.
- Pritisk gumba ***OK*** ali ***RESET*** med 30-sekundnim odštevanjem.

EcoSport (CR6) Vehicles Built From: 27-08-2018, CG3759slSVN slSVN, Edition date: 201806, First-Printing

Opomba: *Samodejnega izklopa ne morete izklopiti za stalno. Če sistem začasno izklopite, se vklopi ob naslednjem dodajanju kontakta.*

Ustavljanje motorja, če je vozilo ustavljeno

Vozila z zagonom na ključ

1. Prestavite v prosti tek.
2. Ključ obrnite v položaj ***0***.
3. Aktivirajte parkirno zavoro.

Vozila z zagonom brez ključa

Glejte **Stikalo za vžig s pritiskom gumba** (stran 112).

Ustavljanje motorja, če se vozilo premika

OPOZORILO: Izključitev motorja, ko se vozilo še vedno premika, povzroči izgubo pomoči pri zaviranju. Potrebnega je več truda za pritisk stopalke zavore in zaustavitev vozila. Prav tako je možno tudi bistveno oteženo krmiljenje. Volan se ne bo zaklenil, vendar bo morda potrebne več moči za krmiljenje vozila. Ko odvzamete kontakt, se lahko izključijo tudi določeni električni tokokrogi, recimo za zračne blazine. Če slučajno ugasnete vozilo, lahko prestavite v prosti tek (N) in znova zaženete motor.

Vozila z zagonom na ključ

1. Prestavite v prosti tek, uporabite zavore in varno ustavite vozilo.
2. Prestavite v prosti tek.
3. Aktivirajte parkirno zavoro.

Vozila z zagonom brez ključa

Glejte **Stikalo za vžig s pritiskom gumba** (stran 112).

Varovanje pred izpušnimi plini

OPOZORILO: Uhajanje izpušnih plinov lahko povzroči vstop škodljivih in potencialno smrtonosnih hlapov v potniški prostor. Če v notranjosti vozila zaznate vonj po izpušnih plinih, vozilo nemudoma odpeljite na pregled. Če zaznate vonj po izpušnih plinih, vozila ne vozite.

Pomembni podatki o prezračevanju

Če ustavite vozilo in ga pustite dlje časa v prostem teku, svetujemo:

- Odprite okno vsaj 3 cm.
- Klimatsko napravo nastavite na zunanji zrak.

ZAGON DIZELSKEGA MOTORJA - SAMODEJNI MENJALNIK

Hitrost prostega teka vozila nemudoma po zagonu je optimalna za zmanjšanje emisij vozila in največje udobje v kabini in najvarčnejšo porabo goriva.

Opomba: *Motor lahko zaganjate le določen čas, preden se zaganjalni sistem začasno izklopi. Če presežete čas za zaganjanje, se lahko pojavi sporočilo, prav tako poskusi zagona motorja ne bodo mogoči vsaj naslednjih 15 minut.*

Pred zagonom vozila preglejte naslednje:

- Prepričajte se, da so stropne luči in električni dodatki izklopljeni.
- Prepričajte se, da je parkirna zavora vklopljena.
- Prepričajte se, da je prestavna ročica v parkirnem položaju (P).

EcoSport (CR6) Vehicles Built From: 27-08-2018, CG3759slSVN slSVN, Edition date: 201806, First-Printing

Vozila z zagonom na ključ

1. Ključ obrnite v položaj ***II***.
2. Počakajte, da lučka za žarilne svečke ugasne.
3. Zavorno stopalko pritisnite do konca.

Opomba: *Ne pritiskajte stopalke za plin.*

4. Ključ obrnite v položaj ***III***.

Opomba: *Popustitev zavorne stopalke med zaganjanjem motorja ustavi zagon motorja in znova vključi kontakt vžiga.*

Opomba: *Če je temperatura pod -15ºC, boste morda morali motor zaganjati do 10 sekund.*

Opomba: *Motor lahko zaganjate le določen čas, preden se zaganjalni sistem začasno izklopi. Če presežete čas za zaganjanje, se lahko pojavi sporočilo, prav tako poskusi zagona motorja ne bodo mogoči vsaj naslednjih 15 minut.*

Vozila z gumbom za zagon motorja

Glejte **Stikalo za vžig s pritiskom gumba** (stran 112).

Neuspešen zagon

Vozila z zagonom na ključ

Če se motor ne zažene, storite naslednje:

1. Zavorno stopalko pritisnite do konca.
2. Aktivirajte parkirno zavoro.
3. Prestavite v parkirno prestavo (P).
4. Obrnite ključ v položaj ***III***, dokler se motor ne zažene.

Vozila z gumbom za zagon motorja

Glejte **Stikalo za vžig s pritiskom gumba** (stran 112).

Ustavljanje motorja, če je vozilo ustavljeno

Vozila z zagonom na ključ

1. Prestavite v parkirno prestavo (P).
2. Ključ obrnite v položaj ***O***.
3. Aktivirajte parkirno zavoro.

Vozila z gumbom za zagon motorja

Glejte **Stikalo za vžig s pritiskom gumba** (stran 112).

Ustavljanje motorja, če se vozilo premika

OPOZORILO: Izključitev motorja, ko se vozilo še vedno premika, povzroči izgubo pomoči pri zaviranju. Potrebnega je več truda za pritisk stopalke zavore in zaustavitev vozila. Prav tako je možno tudi bistveno oteženo krmiljenje. Volan se ne bo zaklenil, vendar bo morda potrebne več moči za krmiljenje vozila. Ko odvzamete kontakt, se lahko izključijo tudi določeni električni tokokrogi, recimo za zračne blazine. Če slučajno ugasnete vozilo, lahko prestavite v prosti tek (N) in znova zaženete motor.

Vozila z zagonom na ključ

1. Prestavite v prosti tek, uporabite zavore in varno ustavite vozilo.
2. Prestavite v parkirno prestavo (P).
3. Ključ obrnite v položaj ***O***.
4. Aktivirajte parkirno zavoro.

Vozila z gumbom za zagon motorja

Glejte **Stikalo za vžig s pritiskom gumba** (stran 112).

EcoSport (CR6) Vehicles Built From: 27-08-2018, CG3759slSVN slSVN, Edition date: 201806, First-Printing

Lučka za žarilne svečke

Če lučka zasveti, pred zagonom počakajte, da ugasne.

ZAGON DIZELSKEGA MOTORJA - ROČNI MENJALNIK

Hitrost prostega teka vozila nemudoma po zagonu je optimalna za zmanjšanje emisij vozila in največje udobje v kabini in najvarčnejšo porabo goriva.

Opomba: *Motor lahko zaganjate le določen čas, preden se zaganjalni sistem začasno izklopi. Če presežete čas za zaganjanje, se lahko pojavi sporočilo, prav tako poskusi zagona motorja ne bodo mogoči vsaj naslednjih 15 minut.*

Pred zagonom vozila preglejte naslednje:

- Prepričajte se, da so stropne luči in električni dodatki izklopljeni.
- Prepričajte se, da je parkirna zavora vklopljena.
- Prepričajte se, da je prestavna ročica v prostem teku.

Vozila z zagonom na ključ

1. Ključ obrnite v položaj ***II***.
2. Počakajte, da lučka za žarilne svečke ugasne.
3. Stopalko sklopke pritisnite do konca.

Opomba: *Ne pritiskajte stopalke za plin.*

4. Ključ obrnite v položaj ***III***.

Opomba: *Popustitev stopalke sklopke med zaganjanjem motorja ustavi zagon motorja in znova vključi kontakt vžiga.*

Opomba: *Če je temperatura pod -15°C, boste morda morali motor zaganjati do 10 sekund.*

Opomba: *Motor lahko zaganjate le določen čas, preden se zaganjalni sistem začasno izklopi. Če presežete čas za zaganjanje, se lahko pojavi sporočilo, prav tako poskusi zagona motorja ne bodo mogoči vsaj naslednjih 15 minut.*

Vozila z gumbom za zagon motorja

Glejte **Stikalo za vžig s pritiskom gumba** (stran 112).

Neuspešen zagon

Vozila z zagonom na ključ

Če se motor ne zažene, storite naslednje:

1. Zavorno stopalko pritisnite do konca.
2. Aktivirajte parkirno zavoro.
3. Prestavite v prosti tek.
4. Obrnite ključ v položaj ***III***, dokler se motor ne zažene.

Vozila z gumbom za zagon motorja

Glejte **Stikalo za vžig s pritiskom gumba** (stran 112).

Ustavljanje motorja, če je vozilo ustavljeno

Vozila z zagonom na ključ

1. Prestavite v prosti tek.
2. Ključ obrnite v položaj ***0***.
3. Aktivirajte parkirno zavoro.

Vozila z gumbom za zagon motorja

Glejte **Stikalo za vžig s pritiskom gumba** (stran 112).

EcoSport (CR6) Vehicles Built From: 27-08-2018, CG3759slSVN slSVN, Edition date: 201806, First-Printing

Ustavljanje motorja, če se vozilo premika

OPOZORILO: Izključitev motorja, ko se vozilo še vedno premika, povzroči izgubo pomoči pri zaviranju. Potrebnega je več truda za pritisk stopalke zavore in zaustavitev vozila. Prav tako je možno tudi bistveno oteženo krmiljenje. Volan se ne bo zaklenil, vendar bo morda potrebne več moči za krmiljenje vozila. Ko odvzamete kontakt, se lahko izključijo tudi določeni električni tokokrogi, recimo za zračne blazine. Če slučajno ugasnete vozilo, lahko prestavite v prosti tek (N) in znova zaženete motor.

Vozila z zagonom na ključ

1. Prestavite v prosti tek, uporabite zavore in varno ustavite vozilo.
2. Ključ obrnite v položaj ***0***.
3. Aktivirajte parkirno zavoro.

Vozila z gumbom za zagon motorja

Glejte **Stikalo za vžig s pritiskom gumba** (stran 112).

Lučka za žarilne svečke

Če lučka zasveti, pred zagonom počakajte, da ugasne.

EcoSport (CR6) Vehicles Built From: 27-08-2018, CG3759slSVN slSVN, Edition date: 201806, First-Printing

AUTO-START-STOP - ROČNI MENJALNIK

OPOZORILO: Pred opravljanjem vzdrževalnih del ali izstopom iz vozila vedno izklopite kontakt in do konca zategnite parkirno zavoro. Če tega ne storite, se lahko motor samodejno zažene, kar lahko privede do telesnih poškodb ali smrti.

Princip delovanja

Sistem pomaga znižati porabo goriva in emisije CO_2 z izklapljanjem motorja med prostim tekom, recimo pred semaforji. Vozilo ima izboljšana akumulator in motor zaganjalnika, ki sta zasnovana za večje število zagonov motorja.

Sistem pod določenimi pogoji ne izklopi motorja, na primer:

- če ste odprli voznikova vrata,
- če voznikov varnostni pas ni pripet,
- če je vozilo na visoki nadmorski višini,
- če ste vklopili ogrevanje vetrobranskega stekla,
- če motor še ni ogret,
- če je zunanja temperatura prenizka ali previsoka,
- če je napetost akumulatorja nizka ali pa je temperatura akumulatorja zunaj optimalnega delovnega območja,
- Za ohranjanje notranje klime ali zmanjšanje nabiranja meglice.

V določenih pogojih lahko pride do ponovnega zagona motorja, na primer:

- če ste vklopili ogrevanje vetrobranskega stekla,
- če ste vklopili najmočnejše odroševanje,
- če je vozilo začelo speljevati po hribu navzdol v prostem teku,
- da bi ohranili zadostno pomoč pri zaviranju,
- Za ohranjanje notranje klime ali zmanjšanje nabiranja meglice.

Opomba: *Moč pihanja se lahko spreminja med samodejnim ponovnim zagonom.*

Uporaba sistema Auto-Start-Stop

Zaustavitev motorja

1. Ustavite vozilo.
2. Prestavite v prosti tek.
3. Sprostite stopalko sklopke.

Opomba: *Ko motor ne teče, se servokrmiljenje izklopi.*

Ponovni zagon motorja

Stopalko sklopke pritisnite do konca.

Opomba: *Da bi dosegli največjo učinkovitost sistema, prestavite v prosti tek in sprostite stopalko sklopke pri vsakem postanku, daljšem od treh sekund.*

Opomba: *Sistem je opremljen tudi s funkcijo ponovnega zagona po nenadni ugasnitvi motorja. Da bi se motor po nenadni ugasnitvi znova zagnal, do konca pritisnite stopalko sklopke.*

Vklop in izklop sistema

Sistem se vklopi ob dodajanju kontakta. Za izklop pritisnite stikalo.

Opomba: ***OFF*** *zasveti v tipki.*

S ponovnim pritiskom na tipko znova vključite sistem.

Ko se motor ugasne, bo indikator Auto-Start-Stop zasvetil zeleno. Če mora voznik ukrepati, indikator utripa rumeno in pojavi se sporočilo.

EcoSport (CR6) Vehicles Built From: 27-08-2018, CG3759slSVN slSVN, Edition date: 201806, First-Printing

Indikator Auto-Start-Stop zasveti sivo in je prečrtan, če sistem ni na voljo.

Opomba: *Če sistem zazna okvaro, se izklopi. Če ostane izklopljen, odpeljite vozilo čim prej na pregled.*

Informacijska sporočila

Sporočilo	Pogoj	Ukrep
Auto StartStop Press a Pedal to Start Engine	Sistem mora znova zagnati motor, vendar potrebuje vašo potrditev.	Pritisnite stopalko za plin, zavorno stopalko ali stopalko sklopke.
Auto StartStop Manual Restart Required	Sistem ne deluje.	Znova zaženite motor.
Auto StartStop Select Neutral To Start Engine	Sistem mora znova zagnati motor, a ga ne more, ker je menjalnik v prestavi.	Prestavite v prosti tek in znova zaženite motor.

Menjava baterije

Da bi sistem deloval pravilno, akumulator zamenjajte s takšnim, ki ima natančno takšne specifikacije.

AUTO-START-STOP - SAMODEJNI MENJALNIK

OPOZORILO: Pred opravljanjem vzdrževalnih del ali izstopom iz vozila vedno izklopite kontakt in do konca zategnite parkirno zavoro. Če tega ne storite, se lahko motor samodejno zažene, kar lahko privede do telesnih poškodb ali smrti.

Opozorilo za Auto-Start-Stop

Oglasi se, ko odprete voznikova vrata in je sistem ugasnil motor.

Princip delovanja

Sistem pomaga znižati porabo goriva in emisije CO_2 z izklapljanjem motorja med prostim tekom, recimo pred semaforji. Vozilo ima izboljšana akumulator in motor zaganjalnika, ki sta zasnovana za večje število zagonov motorja.

Sistem pod določenimi pogoji ne izklopi motorja, na primer:

- če ste odprli voznikova vrata,
- če voznikov varnostni pas ni pripet,
- če je vozilo na visoki nadmorski višini,
- če ste vklopili ogrevanje vetrobranskega stekla,
- če ste prestavili v športni način (S),
- če je vozilo na strmem klancu,
- če motor še ni ogret,
- če je zunanja temperatura prenizka ali previsoka,
- če je napetost akumulatorja nizka ali pa je temperatura akumulatorja zunaj optimalnega delovnega območja,

EcoSport (CR6) Vehicles Built From: 27-08-2018, CG3759slSVN slSVN, Edition date: 201806, First-Printing

- Za ohranjanje notranje klime ali zmanjšanje nabiranja meglice.
- če ste zavrteli volanski obroč za več kot 90 stopinj.

V določenih pogojih lahko pride do ponovnega zagona motorja, na primer:

- če ste odprli voznikova vrata,
- če voznikov varnostni pas ni pripet,
- če ste vklopili ogrevanje vetrobranskega stekla,
- če ste vklopili najmočnejše odroševanje,
- če je vozilo začelo speljevati po hribu navzdol v prostem teku,
- da bi ohranili zadostno pomoč pri zaviranju,
- Za ohranjanje notranje klime ali zmanjšanje nabiranja meglice.

Opomba: *Moč pihanja se lahko spreminja med samodejnim ponovnim zagonom.*

Uporaba sistema Auto-Start-Stop

OPOZORILO: Pred izstopom iz vozila vklopite parkirno zavoro in premaknite izbirno ročico v parkirno prestavo (P).

Zaustavitev motorja

Ustavite vozilo in držite nogo na zavorni stopalki, menjalnik pa naj bo v prestavi za vožnjo (D).

Opomba: *Motor bo ugasnil, če bo prestavna ročica v parkirnem položaju (P) ali v prostem teku (N), ne glede na položaj zavorne stopalke.*

Opomba: *Ko motor ne teče, se servokrmiljenje izklopi.*

Ponovni zagon motorja

- spustite stopalko zavore,
- do konca pritisnite stopalko plina,
- prestavite v prestavo za vožnjo (D), vzvratno prestavo (R) ali športni način (S).

Vklop in izklop sistema

Sistem se vklopi ob dodajanju kontakta. Za izklop pritisnite stikalo.

Opomba: ***OFF*** *zasveti v tipki.*

S ponovnim pritiskom na tipko znova vključite sistem.

Ko se motor ugasne, bo indikator Auto-Start-Stop zasvetil zeleno. Če mora voznik ukrepati, indikator utripa rumeno in pojavi se sporočilo.

Indikator Auto-Start-Stop zasveti sivo in je prečrtan, če sistem ni na voljo.

Opomba: *Če sistem zazna okvaro, se izklopi. Če ostane izklopljen, odpeljite vozilo čim prej na pregled.*

EcoSport (CR6) Vehicles Built From: 27-08-2018, CG3759slSVN slSVN, Edition date: 201806, First-Printing

Informacijska sporočila

Sporočilo	Pogoj	Ukrep
Auto StartStop Press brake to start engine	Sistem mora znova zagnati motor, vendar potrebuje vašo potrditev.	Za ponovni zagon motorja pritisnite zavorno stopalko.
Auto StartStop Shift to P Restart engine	Sistem ne deluje.	Prestavite v parkirno prestavo (P) in sami znova zaženite motor.

Menjava baterije

Da bi sistem deloval pravilno, akumulator zamenjajte s takšnim, ki ima natančno takšne specifikacije.

EcoSport (CR6) Vehicles Built From: 27-08-2018, CG3759slSVN slSVN, Edition date: 201806, First-Printing

VARNOSTNI UKREPI

OPOZORILO: Posode za gorivo ne prenapolnite. Tlak v prenapolnjeni posodi lahko povzroči puščanje in povzroči pršenje goriva ter požar.

OPOZORILO: Sistem za gorivo je lahko pod tlakom. Če zaslišite sikanje blizu odprtine za dolivanje goriva, goriva ne dolijte, dokler se zvok ne ustavi. Sicer lahko iz sistema brizgne gorivo, kar lahko povzroči hude telesne poškodbe.

OPOZORILO: Goriva lahko, ob zlorabi ali napačni uporabi, povzročijo resne poškodbe ali celo smrt.

OPOZORILO: Bencin lahko vsebuje benzen, ki je rakotvoren.

OPOZORILO: Pri dolivanju goriva vedno ugasnite motor in nikoli ne dovolite, da iskre ali odprti ogenj pridejo v bližino odprtine za dolivanje goriva. Med dolivanjem goriva nikoli ne kadite in ne uporabljajte mobilnega telefona. Hlapi goriva so v določenih pogojih zelo nevarni. Izogibajte se vdihavanju hlapov goriva.

Pri dolivanju goriva sledite tem navodilom:

- Pred dolivanjem goriva v vozilo ugasnite vse izdelke za kadilce.
- Pred dolivanjem goriva vedno ugasnite motor.
- Avtomobilska goriva so lahko škodljiva ali smrtno nevarna ob zaužitju. Gorivo je zelo strupeno in lahko ob zaužitju povzroči smrt ali trajne telesne poškodbe. Če pogoltnete gorivo, takoj poiščite zdravniško pomoč, četudi simptomi niso takoj opazni. Strupeni učinki goriva morda ne bodo opazni več ur.
- Izogibajte se vdihavanju hlapov goriva. Vdihavanje hlapov goriva lahko povzroči draženje oči in dihal. V hudih primerih lahko čezmerno ali dolgotrajno vdihavanje hlapov goriva povzroči hudo bolezen in trajne telesne poškodbe.
- Izogibajte se stiku goriva z očmi. Če vam gorivo brizgne v oči, takoj odstranite kontaktne leče (če jih nosite), oči 15 minut spirajte z vodo in poiščite zdravniško pomoč. Če ne poiščete ustrezne zdravniške pomoči, lahko pride to trajnih poškodb.
- Goriva so lahko škodljiva tudi ob vpijanju skozi kožo. Če vam gorivo brizgne po koži, oblačilih ali obojem, takoj odstranite onesnažena oblačila ter kožo temeljito sperite z milnico in vodo. Dolgotrajen ali ponavljajoč se stik s kožo povzroči draženje kože.
- Zlasti pazljivi bodite, če jemljete antabus ali druge oblike disulfirama za zdravljenje alkoholizma. Vdihavanje bencinskih hlapov lahko povzroči škodljivo reakcijo, resne poškodbe ali slabost. Če opazite neželeno reakcijo, se takoj posvetujte z zdravnikom.

KAKOVOST GORIVA - DIZELSKI

OPOZORILO: Ne mešajte dizelskega goriva z bencinom, mešanico bencina in alkohola ali alkoholom. To lahko povzroči eksplozijo.

EcoSport (CR6) Vehicles Built From: 27-08-2018, CG3759slSVN slSVN, Edition date: 201806, First-Printing

Uporabljajte dizelsko gorivo, ki ustreza specifikacijam standarda EN 590 ali enakovredni lokalni specifikaciji.

E268503

V vozilo lahko natočite do 7-odstotno mešanico biodizla (B7).

Opomba: *Priporočamo izključno uporabo kakovostnega goriva. Uporaba dodatkov za gorivo ali drugih sredstev za nego motorja ni priporočena.*

Opomba: *Ne priporočamo uporabe dodatkov za preprečevanje zgoščevanja goriva.*

Daljše obdobje mirovanja

Velik delež dizelskih goriv vsebuje biodizel. Priporočamo, da rezervoar za gorivo napolnite z gorivom, ki ne vsebuje biodizla, če nameravate vozilo ohraniti v obdobju mirovanja za več kot dva meseca.

KAKOVOST GORIVA - BENCIN

OPOZORILO: Ne mešajte dizelskega goriva z bencinom, mešanico bencina in alkohola ali alkoholom. To lahko povzroči eksplozijo.

OPOZORILO: Ne uporabljajte osvinčenega bencina ali bencina z aditivi, ki vsebujejo kovinske zmesi (npr. na osnovi mangana). Pri tem bi lahko uničili izpušni sistem.

Uporabljajte vsaj 95-oktanski neosvinčeni bencin, ki izpolnjuje zahteve standarda EN 228, ali enakovredno gorivo.

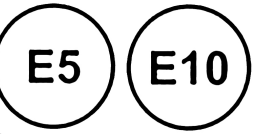

E268502

Vaše vozilo je primerno za uporabo zmesi goriva z etanolom do 10% (E5 in E10).

Opomba: *Priporočamo izključno uporabo kakovostnega goriva. Uporaba dodatkov za gorivo ali drugih sredstev za nego motorja ni priporočena.*

Daljše obdobje mirovanja

Velik delež goriv vsebuje etanol. Priporočamo, da rezervoar za gorivo napolnite z gorivom, ki ne vsebuje etanola, če nameravate vozilo ohraniti v obdobju mirovanja za več kot dva meseca.

KO GORIVA ZMANJKUJE

Če ostanete brez goriva, lahko to povzroči poškodbe na vozilu, ki jih ne krije garancija vozila.

Če vam zmanjka goriva:

- Za ponoven zagon motorja dodajte vsaj 5 L goriva.
- Mogoče bo pred zagonom motorja treba nekajkrat vklopiti in izklopiti vžig ter tako omogočiti črpalki za gorivo, da načrpa gorivo iz rezervoarja v motor. Ob ponovnem zagonu bo čas zagona trajal nekaj sekund dlje kot običajno.

Opomba: *Če se vozilo nahaja na strmem klancu, lahko potrebuje več goriva.*

EcoSport (CR6) Vehicles Built From: 27-08-2018, CG3759slSVN slSVN, Edition date: 201806, First-Printing

Polnjenje prenosne posode za gorivo

OPOZORILO: Pretok goriva skozi točilno ročko lahko povzroči statično elektriko. To lahko povzroči požar, če polnite neozemljeno posodo za gorivo.

Da bi se izognili statični elektriki, ki lahko nastane pri polnjenju neozemljenega rezervoarja za gorivo in povzroči iskro, sledite navodilom:

- Za prenos goriva do vašega vozila uporabljajte le atestirano posodo za gorivo. Med polnjenjem posode jo položite na tla.
- Ne polnite posode za gorivo, če je v vozilu (vključno s tovornim prostorom).
- Ročica za dolivanje goriva naj bo med dolivanjem ves čas v stiku s posodo.
- Ne uporabljajte naprav za pritrjevanje ročice za dolivanje goriva na posodo.

Dolivanje goriva iz prenosne posode za gorivo

OPOZORILO: Ne nameščajte ročke posode za gorivo ali neoriginalnega lijaka v odprtino za gorivo. S tem lahko poškodujete odprtino za dolivanje goriva ali njeno tesnilo, kar lahko povzroči iztekanje goriva na tla.

OPOZORILO: Sistema za gorivo brez pokrovčka ne odpirajte ali pritiskajte s tujki. S tem bi lahko poškodovali sistem goriva in tesnilo in povzroči poškodbe vas ali drugih.

OPOZORILO: Goriva ne izlivajte v gospodinjski odtok ali kanalizacijo. Gorivo odložite pri za to pooblaščeni ustanovi.

Pri polnjenju rezervoarja za gorivo iz prenosne posode za gorivo uporabite plastični lijak, ki je v vozilu. Glejte **Dolivanje goriva** (stran 128).

Opomba: *Ne uporabljajte nadomestnih lijakov, saj ne bodo delovali s sistemom za gorivo brez pokrovčka in ga lahko poškodujejo.*

Pri polnjenju rezervoarja za gorivo iz prenosne posode za gorivo storite naslednje:

1. Popolnoma odprite vrata odprtine za dolivanje goriva.
2. Lijak za gorivo vstavite do konca v odprtino za dolivanje goriva.

3. Dolijte gorivo iz prenosne posode za gorivo.
4. Odstranite lijak za dolivanje goriva.
5. Popolnoma zaprite vrata odprtine za dolivanje goriva.
6. Očistite plastični lijak in ga spravite v vozilo ali ga pravilno odvrzite.

Opomba: *Če lijak odvržete, lahko dodatne lijake kupite pri pooblaščenem trgovcu.*

EcoSport (CR6) Vehicles Built From: 27-08-2018, CG3759slSVN slSVN, Edition date: 201806, First-Printing

DOLIVANJE GORIVA

Pregled sistema za dolivanje goriva

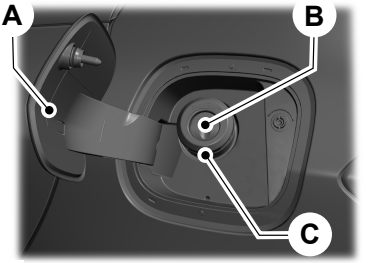

E267248

A Vrata odprtine za dolivanje goriva.

B Ventil za dolivanje goriva.

C Cev odprtine za dolivanje goriva.

Vaše vozilo nima pokrova rezervoarja za gorivo.

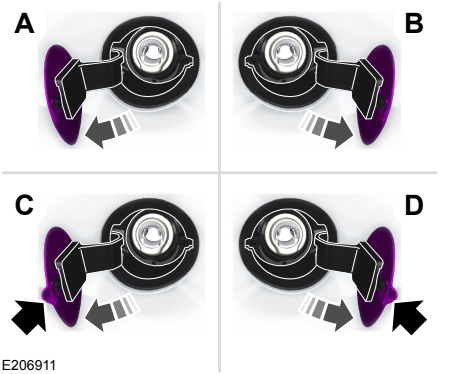

E206911

A Leva stran. Za odpiranje pokrova odprtine za dolivanje goriva za trenutek pritisnite zadnji konec pokrova.

B Desna stran. Za odpiranje pokrova odprtine za dolivanje goriva za trenutek pritisnite zadnji konec pokrova.

C Leva stran. Za odpiranje povlecite zadnji konec pokrova odprtine za dolivanje goriva.

D Desna stran. Za odpiranje povlecite zadnji konec pokrova odprtine za dolivanje goriva.

Dolivanje goriva

OPOZORILO: Pri dolivanju goriva vedno ugasnite motor in nikoli ne dovolite, da iskre ali odprti ogenj pridejo v bližino odprtine za dolivanje goriva. Med dolivanjem goriva nikoli ne kadite in ne uporabljajte mobilnega telefona. Hlapi goriva so v določenih pogojih zelo nevarni. Izogibajte se vdihavanju hlapov goriva.

EcoSport (CR6) Vehicles Built From: 27-08-2018, CG3759slSVN slSVN, Edition date: 201806, First-Printing

OPOZORILO: Sistem za gorivo je lahko pod tlakom. Če zaslišite sikanje blizu odprtine za dolivanje goriva, goriva ne dolijte, dokler se zvok ne ustavi. Sicer lahko iz sistema brizgne gorivo, kar lahko povzroči hude telesne poškodbe.

OPOZORILO: Ventila za dolivanje goriva ne odpirajte na silo z ostrimi predmeti. S tem lahko poškodujete sistem za dovod goriva. Neupoštevanje tega opozorila lahko privede do požara, poškodb ali smrti.

OPOZORILO: Ročke med dolivanjem goriva nikoli ne odstranite iz popolnoma vstavljenega položaja.

OPOZORILO: Prenehajte dolivati gorivo, ko polnilna ročica prvič samodejno prekine polnjenje. Neupoštevanje teh navodil lahko vodi v zapolnitev ekspanzijskega prostora v rezervoarju za gorivo, zaradi česar bi lahko začelo gorivo iztekati.

OPOZORILO: Posode za gorivo ne prenapolnite. Tlak v prenapolnjeni posodi lahko povzroči puščanje in povzroči pršenje goriva ter požar.

OPOZORILO: Pred odstranjevanjem točilne ročke počakajte vsaj pet sekund. Tako omogočite, da preostanek goriva steče v rezervoar.

1. Popolnoma odprite vrata odprtine za dolivanje goriva.
2. Izberite ustrezno ročko za točenje goriva za svoje vozilo.

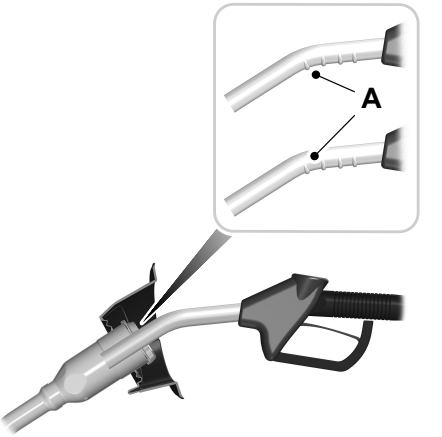

E139202

3. Vstavite ročico za dolivanje goriva do prve oznake na ročici A. Naj ročka za dolivanje goriva počiva na cevi za dolivanje goriva.

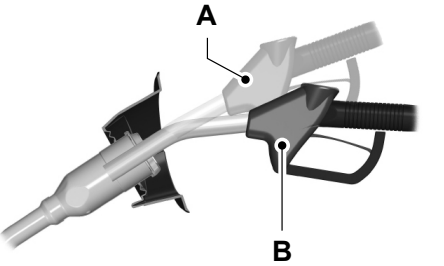

E139203

4. Med polnjenjem držite ročico za dolivanje goriva v položaju B. Če držite ročko za dolivanje goriva v položaju A, lahko to vpliva na pretok goriva in izklopi ročko za gorivo, še preden je rezervoar za gorivo poln.

EcoSport (CR6) Vehicles Built From: 27-08-2018, CG3759slSVN slSVN, Edition date: 201806, First-Printing

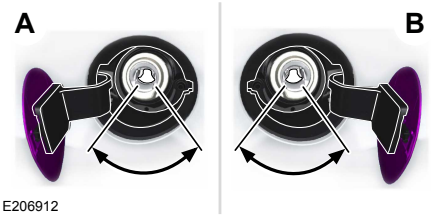

5. Z ročico upravljajte znotraj označenega območja.

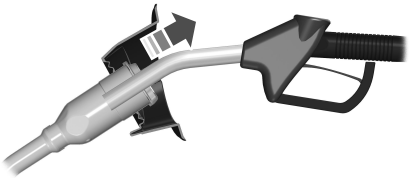

6. Ko dokončate dolivanje goriva, narahlo dvignite ročico za dolivanje goriva in jo počasi odstranite.
7. Popolnoma zaprite vrata odprtine za dolivanje goriva.

Če ste rezervoar napolnili z neustreznim gorivom, motorja ne zaganjajte. Točenje nepravilnega goriva lahko povzroči poškodbe na vozilu, ki jih ne krije garancija vozila. Vozilo nemudoma odpeljite na pregled.

Opozorilo sistema za dolivanje goriva (če je nameščen/-a)

Če se ventil za dolivanje goriva ne zapre popolnoma, se lahko na informacijskem zaslonu pojavi sporočilo.

Sporočilo
Check fuel fill inlet

Če se prikaže sporočilo, storite naslednje:

1. Zaustavite vozilo, kakor hitro dopušča varnost, ugasnite motor in izklopite kontakt.
2. Prestavite v parkirno prestavo (P) ali v prosti tek (N).
3. Aktivirajte parkirno zavoro.
4. Popolnoma odprite vrata odprtine za dolivanje goriva.
5. Preverite ventil za dolivanje goriva za morebitnimi odpadki, ki bi lahko ovirali gibanje.
6. Iz odprtine za dolivanje goriva odstranite vse odpadke.
7. V cev za dolivanje goriva vstavite šobo črpalke ali lijak za dolivanje goriva, ki ste ga prejeli ob nakupu vozila. Glejte **Dolivanje goriva** (stran 128). S tem bi morali odstraniti morebitne ostanke, ki bi lahko preprečevali popolno zapiranje ventila za dolivanje goriva.
8. Ročko ali lijak za dolivanje goriva odstranite iz cevi za dolivanje goriva.
9. Popolnoma zaprite vrata odprtine za dolivanje goriva.

Opomba: *Sporočilo se mogoče ne bo takoj ponastavilo. Če se sporočilo znova pojavi in opozorilna lučka zasveti, odpeljite vozilo čim prej na pregled.*

PORABA GORIVA

Vrednosti CO2 in porabe goriva so pridobljene v laboratorijskih preskusih skladno z Uredbo (ES) 715/2007 ali CR (ES) 692/2008 in naknadnimi dopolnili.

Podatki so namenjeni primerjavi med vrednostmi za vozila različnih izdelovalcev in za različne modele vozil. Ti podatki ne predstavljajo dejanske porabe goriva, ki jo lahko pričakujete pri uporabi vozila.

Na dejansko porabo goriva vplivajo mnogi dejavniki, npr. način in hitrost vožnje, speljevanje in ustavljanje, klimatska naprava, dodatna oprema, obremenitve in vleka.

Navedena kapaciteta

Navedena kapaciteta je največja količina goriva, ki jo lahko nalijete v rezervoar, ko merilnik goriva prikazuje prazno. Glejte **Potovalni računalnik** (stran 83).

Poleg tega rezervoar za gorivo vsebuje tudi prazno rezervo. Prazna rezerva je nedoločena količina goriva, ki ostane v rezervoarju, ko merilnik goriva prikazuje prazen rezervoar.

Opomba: *Količina goriva v prazni rezervi je spremenljiva in se nanjo ne smete zanašati za podaljšanje dometa vožnje.*

Poraba

Vozilo izračunava porabo goriva s pomočjo potovalnega računalnika s funkcijo računanja povprečne porabe goriva. Glejte **Potovalni računalnik** (stran 83).

Prvih 1.500 km je obdobje utekanja motorja. Bolj natančna meritev se pridobi po 3.000 km.

Kaj vpliva na porabo goriva

- Nepravilen tlak v pnevmatikah. Glejte **Tlak v pnevmatikah** (stran 244).
- Polna obremenitev vozila.
- Prevažanje nepotrebne teže.
- Nameščanje dodatkov na vozilo, denimo zaščite pred mrčesom, varnostne kletke/nosilcev za luči, stranskih stopnic in nosilcev za smuči.
- Uporaba mešanice goriva in alkohola. Glejte **Kakovost goriva** (stran 125).
- Poraba se lahko poveča pri nizkih temperaturah okolice.
- Poraba se lahko poveča pri vožnji na kratke razdalje.
- Pri vožnji po ravnem terenu je lahko poraba manjša kot pri vožnji v hrib.

EcoSport (CR6) Vehicles Built From: 27-08-2018, CG3759slSVN slSVN, Edition date: 201806, First-Printing

KATALIZATOR

OPOZORILO: Vozila ne smete parkirati, pustiti, da deluje v prostem teku ali ga voziti nad suho travo ali drugo suho podlago. Sistem emisij lahko ogreje motorni prostor in izpušni sistem, kar povzroči tveganje požara.

OPOZORILO: Normalna delovna temperatura izpušnega sistema je zelo visoka. Nikoli ne izvajajte del ali popravil na izpušnem sistemu ali v njegovi okolici, dokler se ta ne ohladi. Med delom na katalizatorju bodite posebej previdni. Katalizator se segreje na zelo visoko temperaturo že po kratkem času delovanja motorja in ostane vroč po izklopu motorja.

OPOZORILO: Uhajanje izpušnih plinov lahko povzroči vstop škodljivih in potencialno smrtonosnih hlapov v potniški prostor. Če v notranjosti vozila zaznate vonj po izpušnih plinih, vozilo nemudoma odpeljite na pregled. Če zaznate vonj po izpušnih plinih, vozila ne vozite.

Vozilo je opremljeno z več komponentami za upravljanje emisij in katalizatorjem, kar omogoča doseganje veljavnih standardov o izpustih.

Da bi preprečili poškodbe katalizatorja:

- Motorja ne zaganjajte dlje kot 10 sekund naenkrat.
- Motorja ne pustite teči, če je kabel vžigalne svečke odklopljen.
- Vozila ne zaganjajte s potiskanjem ali z vleko. Uporabite premostitvene kable. Glejte **Zagon vozila s kabli** (stran 182).
- Med premikanjem vozila ne ugašajte motorja.
- Ne uporabljajte osvinčenega goriva.
- Nikoli povsem ne izpraznite rezervoarja.

Opomba: *Poškodbe delov, ki so posledica neupoštevanja tega, niso krite iz naslova garancije vozila.*

Vgrajen sistem za diagnostiko

Vozilo ima vgrajen sistem za diagnostiko, ki nadzira izpušni sistem. Če katera izmed navedenih opozorilnih lučk zasveti, lahko to nakazuje, da je vgrajeni sistem za diagnostiko vozila zaznal okvaro sistema za krmiljenje emisij.

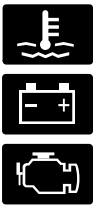

Nadaljevanje z vožnjo lahko zmanjša moč motorja ali popolnoma ustavi motor. Neupoštevanje opozorilne lučke lahko povzroči okvaro sestavnih delov, ki je ne krije garancija vozila. Vozilo peljite čim prej na pregled.

Glejte **Opozorilne in kontrolne lučke** (stran 75).

FILTER DELCEV ZA BENCINSKE MOTORJE

OPOZORILO: Vozila ne smete parkirati ali pustiti, da deluje v prostem teku, če se nahaja nad suhim listjem, suho travo ali drugo vnetljivo podlago. Pri postopku regeneracije se ustvarijo izjemno visoke temperature izpušnega plina in izpušni sistem med delovanjem in tudi po izklopu motorja oddaja znatno vročino. Nevarnost požara!

EcoSport (CR6) Vehicles Built From: 27-08-2018, CG3759slSVN slSVN, Edition date: 201806, First-Printing

Da bi zmanjšali tveganje za poškodbe filtra trdnih delcev pri bencinskih motorjih:

- Motorja ne zaganjajte dlje kot 10 sekund naenkrat.
- Motorja ne zaganjajte in ugašajte pogosto.
- Vozila ne zaganjajte s potiskanjem ali z vleko. Uporabite premostitvene kable.
- Med premikanjem vozila ne ugašajte motorja.
- Ne prezirajte opozorilnih lučk, indikatorjev ali informacijskih sporočil.

Regeneracija filtra trdnih delcev pri bencinskem motorju

Delci iz izpušnega plina se zbirajo v filtru trdnih delcev za bencinske motorje, kar sčasoma povzroči delno oviro. Regeneracijski postopek, ki ga upravlja krmilni sistem motorja, odstrani oviro. Regeneracija spremeni delce iz izpušnega sistema v neškodljive pline.

Regeneracija se izvede med normalno vožnjo, obseg regeneracije pa je odvisen od načina vožnje. Pasivna regeneracija se izvede med zmerno do hitro vožnjo, če pa načeloma opravljate kratke vožnje pri nizkih hitrostih, lahko krmilni sistem motorja dvigne temperaturo izpuha ter s tem odstrani delce, ki so se nabrali v filtru, in zagotovi pravilno delovanje v prihodnje.

Da bi pripomogli k pasivni regeneraciji, vam svetujemo, da občasno opravite vožnje, ki vam omogočajo:

- vožnjo v različnih razmerah, vključno z vožnjo po avtocesti vsaj 20 minut;
- izogibanje daljšemu prostemu teku.
- Izberite primerno prestavo za ohranjanje idealnega števila vrtljajev motorja med 1.500 in 4.000 vrtljajev na minuto.

Če je filter skoraj ali popolnoma zapacan s sajami, se na informacijskem zaslonu prikaže sporočilo ali zasveti opozorilna lučka.

Opomba: *Pri nekaterih vozilih zasveti opozorilna lučka in na informacijskem zaslonu se prikaže obvestilo.*

Če ne ukrepate, ko zasveti opozorilna lučka ali se na informacijskem zaslonu prikaže obvestilo, lahko povzročite poškodbe na vozilu, ki jih garancija ne krije.

Opozorilne lučke in indikatorji filtra trdnih delcev pri bencinskih motorjih

Opozorilna lučka za okvaro.

EcoSport (CR6) Vehicles Built From: 27-08-2018, CG3759slSVN slSVN, Edition date: 201806, First-Printing

Informacijska sporočila filtra trdnih delcev pri bencinskem motorju

Sporočilo	Ukrep
Exhaust filter at limit Drive to clean	• Opravite vožnjo v različnih razmerah, vključno z vožnjo po avtocesti vsaj 20 minut ali dokler obvestilo ne izgine. • izogibanje daljšemu prostemu teku. • Izberite primerno prestavo za ohranjanje idealnega števila vrtljajev motorja med 1.500 in 4.000 vrtljajev na minuto.
Exhaust filter over limit Service now	• Vozite z zmerno hitrostjo. • Izogibajte se naglemu pospeševanju in zaviranju. • Vozilo peljite čim prej na pregled.

DIZELSKI FILTER ZA DELCE

OPOZORILO: Vozila ne smete parkirati ali pustiti, da deluje v prostem teku, če se nahaja nad suhim listjem, suho travo ali drugo vnetljivo podlago. Pri postopku regeneracije se ustvarijo izjemno visoke temperature izpušnega plina in izpušni sistem med delovanjem in tudi po izklopu motorja oddaja znatno vročino. Nevarnost požara!

OPOZORILO: Normalna delovna temperatura izpušnega sistema je zelo visoka. Nikoli ne izvajajte del ali popravil na izpušnem sistemu ali v njegovi okolici, dokler se ta ne ohladi. Bodite posebno previdni med delom v bližini oksidacijskega katalizatorja za dizelske motorje ali filtra trdnih delcev. Oksidacijski katalizator za dizelske motorje in filter trdnih delcev se segrejeta na zelo visoko temperaturo že po kratkem času delovanja motorja in ostaneta vroča po izklopu motorja.

Vozilo je opremljeno z več komponentami za upravljanje emisij in filtrom trdnih delcev, kar omogoča doseganje veljavnih standardov o izpustih. Odstranjuje (filtrira) škodljive dizelske delce, npr. saje iz izpušnih plinov.

Da bi se izognili poškodbam filtra trdnih delcev:

- Motorja ne zaganjajte dlje kot 10 sekund naenkrat.
- Vozila ne zaganjajte s potiskanjem ali z vleko. Uporabite premostitvene kable. Glejte **Zagon vozila s kabli** (stran 182).
- Med premikanjem vozila ne ugašajte motorja.
- Ne prezirajte opozorilnih lučk ali informacijskih sporočil o čiščenju in regeneraciji izpušnega sistema.

Opomba: *To lahko povzroči poškodbe, ki jih garancija vozila ne krije.*

Vgrajen sistem za diagnostiko

Vozilo ima vgrajen sistem za diagnostiko, ki nadzira izpušni sistem. Če katera izmed navedenih opozorilnih lučk zasveti, to nakazuje, da je vgrajeni sistem za diagnostiko vozila zaznal okvaro sistema za krmiljenje emisij.

EcoSport (CR6) Vehicles Built From: 27-08-2018, CG3759slSVN slSVN, Edition date: 201806, First-Printing

Opozorilna lučka za temperaturo hladilne tekočine motorja.

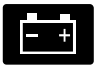
Opozorilna lučka za vžig.

Opozorilna lučka za okvaro.

Opozorilna lučka za pogonski sklop.

Opozorilna lučka za vodo v gorivu.

Če kljub lučki nadaljujete z vožnjo, lahko motor brez opozorila ugasne. To lahko povzroči poškodbe, ki jih garancija vozila ne krije. Vozilo peljite čim prej na pregled.

Glejte **Opozorilne in kontrolne lučke** (stran 75).

Samodejna regeneracija filtra trdnih delcev

OPOZORILO: Vozila ne smete parkirati ali pustiti, da deluje v prostem teku, če se nahaja nad suhim listjem, suho travo ali drugo vnetljivo podlago. Pri postopku regeneracije se ustvarijo izjemno visoke temperature izpušnega plina in izpušni sistem med delovanjem in tudi po izklopu motorja oddaja znatno vročino. Nevarnost požara!

OPOZORILO: Normalna delovna temperatura izpušnega sistema je zelo visoka. Nikoli ne izvajajte del ali popravil na izpušnem sistemu ali v njegovi okolici, dokler se ta ne ohladi. Bodite posebno previdni med delom v bližini oksidacijskega katalizatorja za dizelske motorje ali filtra trdnih delcev. Oksidacijski katalizator za dizelske motorje in filter trdnih delcev se segrejeta na zelo visoko temperaturo že po kratkem času delovanja motorja in ostaneta vroča po izklopu motorja.

Filter trdnih delcev v vozilu zahteva redno regeneracijo za ohranjanje pravilnega delovanja. Sistem za upravljanje emisij opravi ta postopek samodejno. Saje, ki se nabirajo v sistemu, začnejo ovirati filter. Saje, ki se naberejo znotraj filtra, se čistijo na dva načina: s pasivno in aktivno regeneracijo. Obe metodi se sprožita samodejno, vozniku ni treba storiti ničesar. Med samodejno regeneracijo sistem samodejno očisti filter trdnih delcev z oksidacijo saj. Čiščenje se opravi med normalnimi delovnimi pogoji motorja in na različnih stopnjah glede na pogoje vožnje.

Opozorilna lučka za filter trdnih delcev.

Če je filter trdnih delcev skoraj ali popolnoma zapacan s sajami, se na informacijskem zaslonu prikaže sporočilo ali zasveti opozorilna lučka. Nadaljujte z vožnjo, ki omogoča učinkovito čiščenje filtra trdnih delcev.

Opozorilna lučka sveti, dokler postopek samodejne regeneracije ni končan. Nadaljujte z vožnjo, ki omogoča učinkovito čiščenje filtra trdnih delcev, dokler opozorilna lučka ne ugasne.

Če se regeneracija ne opravi, ko je to potrebno, se lahko filter trdnih delcev zamaši. Če se filter trdnih delcev napolni čez mejo za regeneracijo, sistem onemogoči izvedbo regeneracije. To lahko povzroči poškodbe, ki jih garancija vozila ne krije.

EcoSport (CR6) Vehicles Built From: 27-08-2018, CG3759slSVN slSVN, Edition date: 201806, First-Printing

Če uporaba vozila izpolnjuje enega izmed naslednjih pogojev:

- vožnja na krajših razdaljah,
- daljši prosti tek,
- pogosti ugašanje in zaganjanje motorja,
- mnogo hitrega pospeševanja in upočasnjevanja.

Priporočamo, da pripomorete k boljši regeneraciji na naslednji način:

- izogibajte se daljšemu prostemu teku,
- Vozilo vozite tako, da omogočite učinkovito čiščenje. Približno 20 minut vozite s stalno hitrostjo 48 km/h ali hitreje.

Če se varnostna lučka prižge, je filter trdnih delcev morda preobremenjen. Vozilo peljite čim prej na pregled.

Samodejna regeneracija dvigne temperaturo izpuha, s čimer izloči sajaste delce. Med čiščenjem se sajasti delci spremenijo v neškodljive pline. Po čiščenju bo filter trdnih delcev znova lovil škodljive izpušne delce.

Če vozite na način, ki omogoča učinkovito čiščenje, se na informacijskem zaslonu prikaže sporočilo, ki nakazuje, da je samodejna regeneracija v teku.

Če vozila ne vozite na način, ki omogoča učinkovito čiščenje, se na informacijskem zaslonu prikaže sporočilo, ki vam predlaga, da začnete voziti na način, ki omogoča samodejno regeneracijo.

Postopek samodejne regeneracije je najbolj učinkovit, če vozite s stalno hitrostjo 48 km/h ali več, vožnja pa traja približno 20 minut. Pogostost in trajanje postopka regeneracije se spreminjata glede na način vožnje, temperaturo zunanjega zraka in nadmorsko višino. Pogostost se spreminja med 160 km in 500 km, vsako čiščenje pa traja od 10 do 20 minut.

Opomba: *Med regeneracijskim postopkom se lahko zvok motorja ali izpuha spremeni.*

Opomba: *Med regeneracijo pri nizki hitrosti ali prostem teku motorja lahko vohate vonj po vroči kovini ali slišite klikanje kovine. To se dogaja zaradi visoke temperature, ki je prisotna med regeneracijo. To je povsem normalno.*

Ročna regeneracija filtra trdnih delcev (če je nameščen/-a)

OPOZORILO: Vozila ne smete parkirati ali pustiti, da deluje v prostem teku, če se nahaja nad suhim listjem, suho travo ali drugo vnetljivo podlago. Pri postopku regeneracije se ustvarijo izjemno visoke temperature izpušnega plina in izpušni sistem med delovanjem in tudi po izklopu motorja oddaja znatno vročino. Nevarnost požara!

OPOZORILO: Normalna delovna temperatura izpušnega sistema je zelo visoka. Nikoli ne izvajajte del ali popravil na izpušnem sistemu ali v njegovi okolici, dokler se ta ne ohladi. Bodite posebno previdni med delom v bližini oksidacijskega katalizatorja za dizelske motorje ali filtra trdnih delcev. Oksidacijski katalizator za dizelske motorje in filter trdnih delcev se segrejeta na zelo visoko temperaturo že po kratkem času delovanja motorja in ostaneta vroča po izklopu motorja.

Opozorilna lučka za filter trdnih delcev.

Če je filter trdnih delcev skoraj ali popolnoma zapacan s sajami, se vklopi opozorilna lučka, ki vam svetuje, da ročno zaženete regeneracijo filtra trdnih delcev.

EcoSport (CR6) Vehicles Built From: 27-08-2018, CG3759slSVN slSVN, Edition date: 201806, First-Printing

Pred začetkom ročne regeneracije storite naslednje:

- Parkirajte vozilo na odprtem.
- Prepričajte se, da je izbirna ročica v parkirnem položaju (P) ali prostem teku (N).
- Prepričajte se, da je parkirna zavora vklopljena.
- Vozilo parkirajte vsaj 3 m od ovir in materialov, ki so lahko vnetljivi oziroma topljivi, kot so denimo papir, listje, gorivo, plastika in preostali suhi organski material.
- Prepričajte se, da je v rezervoarju za gorivo vsaj 12 L goriva.
- Preverite nivo motornega olja.
- Preverite raven hladilne tekočine.

Ročna regeneracija

Če uporaba vozila vključuje veliko prostega teka, pogosto vožnjo s hitrostjo do 40 km/h ali vožnjo na krajših razdaljah, pri kateri se vozilo ne ogreje popolnoma, vam ročna regeneracija omogoča ročno čiščenje filtra trdnih delcev med tem, ko motor deluje v prostem teku.

Funkcijo ročne regeneracije uporabite, ko:

- ne morete voziti na način, ki omogoča učinkovito samodejno čiščenje. Glejte **Samodejna regeneracija filtra trdnih delcev**.
- Izberite postopek ročne regeneracije, ko motor teče v prostem teku.

Opomba: *Med regeneracijskim postopkom se lahko zvok motorja ali izpuha spremeni.*

Opomba: *Med regeneracijo pri nizki hitrosti ali prostem teku motorja lahko vohate vonj po vroči kovini ali slišite klikanje kovine. To se dogaja zaradi visoke temperature, ki je prisotna med regeneracijo. To je povsem normalno.*

Zagon ročne regeneracije

Ročno regeneracijo lahko zaženete na informacijskem zaslonu in le takrat, ko motor teče pri normalni delovni temperaturi. Glejte **Informativna sporočila** (stran 84).

Opomba: *Med ročno regeneracijo boste mogoče opazili manjšo količino belega dima. To je povsem normalno.*

Opomba: *Če med postopkom regeneracije pritisnete katero koli stopalko, lahko motor ugasne. Da bi zaščitili izpušni sistem, ne boste mogli zagnati motorja naslednjih 10 minut.*

Če zasveti opozorilna lučka, mogoče ne boste mogli zagnati ročne regeneracije.

Da bi zagnali ročno regeneracijo, v glavnem meniju pojdite na:

Sporočilo	Dejanje in opis
Settings	Pritisnite gumb ***OK*** ali desni smerni gumb.
Exhaust filter full Clean soon	Pritisnite gumb ***OK*** ali desni smerni gumb.
Izberite eno naslednjih:	

EcoSport (CR6) Vehicles Built From: 27-08-2018, CG3759slSVN slSVN, Edition date: 201806, First-Printing

Sporočilo	Dejanje in opis
Exhaust filter at limit Clean now	Pritisnite gumb ***OK*** ali desni smerni gumb. Sledite zahtevkom glede položaja izpuha, da bi zagnali ročno regeneracijo. Prepričajte se, da razumete vsak zahtevek. Na informacijskem zaslonu se prikaže sporočilo, ki potrjuje začetek oziroma konec regeneracije.
Exhaust filter overloaded Clean now	Pritisnite gumb ***OK*** ali desni smerni gumb. Sledite zahtevkom glede položaja izpuha, da bi zagnali ročno regeneracijo. Prepričajte se, da razumete vsak zahtevek. Na informacijskem zaslonu se prikaže sporočilo, ki potrjuje začetek oziroma konec regeneracije.

Opomba: *Ročne regeneracije ne morete zagnati, dokler kapaciteta filtra trdnih delcev ne doseže 100 %. Odstotek obremenjenosti filtra trdnih delcev med vožnjo niha zaradi samodejne regeneracije.*

Po ročnem začetku regeneracije se vrtljaji motorja dvignejo na približno 2000–2500 vrt/min, hitrost ventilatorja pa se zviša. Zaradi dviga hitrosti ventilatorja in vrtljajev motorja se bo spremenil zvok motorja.

Trajanje ročne regeneracije je odvisno od količine naloženih saj v filtru trdnih delcev, zunanje temperature in nadmorske višine. Ročna regeneracija lahko traja do 40 minut.

Po koncu ročne regeneracije se ventilator hladilnika in vrtljaji motorja vrnejo v običajno delovanje med prostim tekom. Izpušni sistem ostane izredno vroč še nekaj minut po tem, ko je regeneracija končana. Vozila ne prestavljajte nad suho listje, suho travo ali druge vnetljive snovi oziroma snovi, ki bi lahko zagorele, dokler se izpušni sistem ne ohladi.

Prekinitev ali preklic ročne regeneracije

Ročno regeneracijo lahko prekličete ali prekinete tako, da ugasnete motor. Ročno regeneracijo lahko mogoče prekinete ali prekličete s pritiskom poljubne stopalke.

Opomba: *Da bi zaščitili izpušni sistem, ne boste mogli zagnati motorja naslednjih 10 minut.*

Odvisno od trajanja ročne regeneracije mogoče ni bilo dovolj časa, da bi saje bile odstranjene. Izpušni sistem je lahko izredno vroč še nekaj minut po tem, ko je regeneracija končana.

Če ugasnete vozilo med ročno regeneracijo, boste zaslišali prhutanje turbine. To je posledica zaustavitve dizelskega motorja med delovanjem turbine in je običajen pojav.

Ročna regeneracija s samodejnim upravljanjem regeneracije

Če uporaba vozila vključuje veliko prostega teka, pogosto vožnjo s hitrostjo do 40 km/h ali vožnjo na krajših razdaljah, pri kateri se vozilo ne ogreje popolnoma, samodejna regeneracija mogoče ne bo uspela zadovoljivo očistiti filtra trdnih delcev. Samodejno regeneracijo lahko izklopite, dokler ne boste mogli voziti na način, ki omogoča učinkovito čiščenje, npr. pri stalni hitrosti 48 km/h ali več, vožnja pa bo trajala približno 20 minut. Nato lahko vklopite samodejno regeneracijo, da bi očistili filter trdnih delcev.

EcoSport (CR6) Vehicles Built From: 27-08-2018, CG3759slSVN slSVN, Edition date: 201806, First-Printing

Da bi vklopili ali izklopili samodejno regeneracijo, v glavnem meniju pojdite na:

Sporočilo	Dejanje in opis
Information	Pritisnite gumb ***OK*** ali desni smerni gumb.
Driver assist	Pritisnite gumb ***OK*** ali desni smerni gumb.
Auto exhaust cleaning off	Za izklop samodejne regeneracije označite kvadratek. Za vklop samodejne regeneracije počistite kvadratek.

EcoSport (CR6) Vehicles Built From: 27-08-2018, CG3759slSVN slSVN, Edition date: 201806, First-Printing

ROČNI MENJALNIK - ROČNI 6-STOPENJSKI MENJALNIK (6MX65)/6-STOPENJSKI ROČNI MENJALNIK (MMT6)

Splošne informacije

Ne naslanjajte roke na ročico menjalnika, prav tako ne uporabite ročice menjalnika za obešanje ali podpiranje predmetov. To bi lahko povzročilo poškodbe na menjalniku, ki jih ne krije garancija vozila.

Ne vozite z nogo na stopalki sklopke in ne uporabljajte stopalke sklopke za zadrževanje vozila na mestu, ko čakate na klancu. To bi lahko povzročilo poškodbe na sklopki, ki jih ne krije garancija vozila.

Če stopalke sklopke ne pritisnete do konca, je lahko prestavljanje težje in lahko pride do predčasne obrabe delov ali poškodb menjalnika.

Če prestava ni popolnoma izbrana, pritisnite stopalko sklopke do konca in vrnite prestavno ročico v prosti tek. Spustite stopalko sklopke za trenutek, nato pa jo do konca pritisnite in znova prestavite v prestavo.

Prestavljanje v vzvratno prestavo

Med premikanjem vozila ne prestavljajte v vzvratno prestavo. To bi lahko povzročilo poškodbe na menjalniku, ki jih ne krije garancija vozila.

1. Zavorno stopalko pritisnite do konca.
2. Stopalko sklopke pritisnite do konca in prestavite v prosti tek.

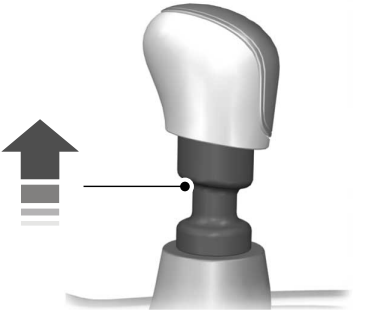

E99067

3. Dvignite obroč in prestavite v vzvratno prestavo.

ROČNI MENJALNIK - 5-STOPENJSKI ROČNI MENJALNIK (IB5)

Splošne informacije

Ne naslanjajte roke na ročico menjalnika, prav tako ne uporabite ročice menjalnika za obešanje ali podpiranje predmetov. To bi lahko povzročilo poškodbe na menjalniku, ki jih ne krije garancija vozila.

Ne vozite z nogo na stopalki sklopke in ne uporabljajte stopalke sklopke za zadrževanje vozila na mestu, ko čakate na klancu. To bi lahko povzročilo poškodbe na sklopki, ki jih ne krije garancija vozila.

Če stopalke sklopke ne pritisnete do konca, je lahko prestavljanje težje in lahko pride do predčasne obrabe delov ali poškodb menjalnika.

Če prestava ni popolnoma izbrana, pritisnite stopalko sklopke do konca in vrnite prestavno ročico v prosti tek. Spustite stopalko sklopke za trenutek, nato pa jo do konca pritisnite in znova prestavite v prestavo.

EcoSport (CR6) Vehicles Built From: 27-08-2018, CG3759slSVN slSVN, Edition date: 201806, First-Printing

Prestavljanje v vzvratno prestavo

Med premikanjem vozila ne prestavljajte v vzvratno prestavo. To bi lahko povzročilo poškodbe na menjalniku, ki jih ne krije garancija vozila.

1. Zavorno stopalko pritisnite do konca.
2. Pred prestavljanjem v vzvratno prestavo pritisnite stopalko sklopke do konca in prestavite v prosti tek.

SAMODEJNI MENJALNIK

OPOZORILO: Parkirno zavoro vedno povsem aktivirajte. Če je vozilo opremljeno z avtomatskim menjalnikom, prestavite v parkirno prestavo (P). Kadar zapustite vozilo, izključite vžig in odstranite ključ.

OPOZORILO: Zavorne stopalke in stopalke za plin ne pritiskajte hkrati. S hkratnim pritiskom obeh stopalk za več sekund boste omejili zmogljivosti motorja, kar lahko oteži vzdrževanje hitrosti v prometu in povzroči hude telesne poškodbe.

Položaji prestavne ročice

E142628

P	Parkirni položaj
R	Položaj za vzvratno vožnjo
N	Prosti tek
D	Položaj za vožnjo
S	Športni način

Za preklop v vsak položaj pritisnite gumb na prednji strani prestavne ročice.

Položaj prestavne ročice bo prikazan na zaslonu na instrumentalni plošči.

Parkirna prestava (P)

OPOZORILO: Prestavno ročico premaknite v položaj za parkiranje (P) samo pri mirovanju vozila.

V tem položaju se moč motorja ne prenaša na pogonska kolesa in menjalnik je blokiran. Motor lahko zaženete, če je prestavna ročica v tem položaju.

Opomba: *Če prestavna ročica ni v parkirni prestavi (P) in odprete voznikova vrata, boste zaslišali opozorilni zvok.*

EcoSport (CR6) Vehicles Built From: 27-08-2018, CG3759slSVN slSVN, Edition date: 201806, First-Printing

Vzvratna prestava (R)

OPOZORILO: Prestavno ročico premaknite v položaj za vzvratno vožnjo (R) samo pri mirovanju vozila in prostem teku motorja.

Da bi se vozilo lahko premikalo vzvratno, morate premakniti prestavno ročico v vzvratno prestavo (R).

Nevtralni položaj (N)

OPOZORILO: Ko je vozilo v prostem teku (N), se lahko prosto premika. Če nameravate zapustiti vozilo, poskrbite, da ste vklopili parkirno zavoro.

V tem položaju se moč motorja ne prenaša na pogonska kolesa, vendar menjalnik ni blokiran. Motor lahko zaženete, če je prestavna ročica v tem položaju.

Vožnja (D)

Prestava za vožnjo (D) je normalen položaj za vožnjo z najmanjšo porabo in najbolj tekočo vožnjo. Da bi omogočili vožnjo naprej in samodejno prestavljanje med prestavami za vožnjo naprej, premaknite prestavno ročico v položaj za vožnjo (D).

Menjalnik izbere primerno prestavo za optimalno zmogljivost na podlagi temperature okolja, naklona ceste, obremenitve vozila in vaših ukazov.

Športni način (S)

Športni način vklopite s pomikom prestavne ročice v položaj Sport (S). V športnem načinu bo menjalnik izbral najboljšo prestavo za najboljšo zmogljivost. Izbrana prestava je načeloma nižja od tiste, ki bi bila izbrana v načinu navadne vožnje (D), prestavljanje pa je hitrejše.

Avtomatski menjalnik SelectShift™

S to funkcijo lahko po želji prestavljate v višjo in nižjo prestavo.

Dokler vrtljaji motorja po prestavljanju navzdol ne presežejo najvišje dovoljene vrednosti, je prestavljanje navzdol mogoče.

SelectShift pri nižjih vrtljajih samodejno prestavi v nižjo prestavo in s tem prepreči zadušitev motorja.

Opomba: *Okvara motorja se lahko pojavi, če vzdržujete previsoke vrtljaje brez prestavljanja.*

SelectShift samodejno ne prestavlja v višjo prestavo, tudi če se motor bliža zgornji omejitvi vrtljajev, razen če je stopalka plina pritisnjena do konca.

Če je vozilo opremljeno s preklopnim gumbom na prestavni ročici, morate za vklop SelectShift pritisniti gumb + ob strani prestavne ročice.

- Za prestavljanje v višjo prestavo pritisnite gumb (+).
- Za prestavljanje v nižjo prestavo pritisnite gumb (–).

E142629

Če je vozilo opremljeno z obvolanskimi ročicami za prestavljanje, potem za vklop SelectShift povlecite ročico +.

EcoSport (CR6) Vehicles Built From: 27-08-2018, CG3759slSVN slSVN, Edition date: 201806, First-Printing

- Za prestavljanje v višjo prestavo povlecite desno obvolansko prestavno ročico (+).
- Za prestavljanje v nižjo prestavo povlecite levo obvolansko ročico (–).

SelectShift v prestavi za vožnjo (D):

- Nudi začasno ročno prestavljanje za trenutke, ko je potrebne več moči (npr. med vleko ali prehitevanjem). V tem načinu bo vozilo vztrajalo v izbrani prestavi določen čas glede na voznikovo ravnanje (npr. vrtenje volana ali položaj stopalke plina).

SelectShift v športnem načinu (S):

- Omogoča ročno prestavljanje brez časovne omejitve.

Izhod iz načina prestavljanja SelectShift:

- Če je v načinu za vožnjo (D), prestavite v športni način (S) in nato nazaj v način za vožnjo (D). Če je v športnem načinu (S), prestavite v način za vožnjo (D) in nato nazaj v športni način (S).

ALI

- Samo pri dizelskih vozilih: pritisnite in držite 3 sekunde izbirni gumb + (če je v opremi) oziroma obvolansko ročico + (če je v opremi).

Na armaturni plošči je izpisana izbrana prestava. Če je bila prestava zahtevana, vendar zaradi okoliščin (prenizko ali previsoko število vrtljajev) ni na voljo, bo trenutna prestava trikrat utripnila.

Opomba: *Če stopalko za plin pritisnete do konca, lahko menjalnik samodejno prestavi v nižjo prestavo in s tem zagotovi največjo zmogljivost.*

Ročica za zasilno sprostitev iz položaja za parkiranje

OPOZORILO: Vozila ne vozite, dokler ne preverite, da delujejo zavorne luči.

OPOZORILO: Med tem postopkom boste prestavili iz parkirne prestave (P), kar pomeni, da se bo vozilo lahko prosto premikalo. Da bi se izognili neželenim premikom vozila, pred izvajanjem tega postopka do konca vklopite ročno zavoro. Po potrebi uporabite kolesne zagozde.

OPOZORILO: Če je parkirna zavora popolnoma sproščena, opozorilna lučka za parkirno zavoro pa gori, mogoče zavore ne delujejo pravilno. Vozilo peljite čim prej na pregled.

Opomba: *Ta funkcija bo na nekaterih trgih onemogočena.*

Vaše vozilo je opremljeno s funkcijo medsebojne zapore zavore in prestavne ročice, ki preprečuje premikanje prestavne ročice iz parkirne prestave (P), ko motor teče in zavorna stopalka ni pritisnjena.

Če ne morete prestaviti prestavne ročice iz parkirne prestave (P), ko motor teče in je zavorna stopalka pritisnjena, je mogoče prišlo do okvare. Mogoče je pregorela varovalka ali pa zavorne luči vozila ne delujejo pravilno. Glejte **Specifikacije varovalk** (stran 185).

Če varovalka ni pregorela in zavorne luči delujejo pravilno, boste lahko prestavno ročico iz parkirne prestave (P) prestavili z naslednjim postopkom:

EcoSport (CR6) Vehicles Built From: 27-08-2018, CG3759slSVN slSVN, Edition date: 201806, First-Printing

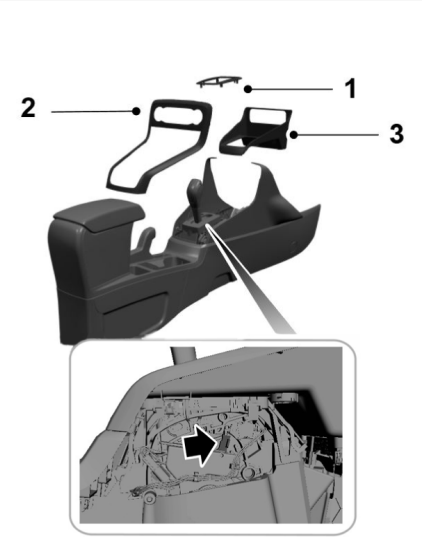

E273544

1. Odstranite obroč na prestavni ročici.
2. Odstranite okvir klimatske naprave, vendar ne odstranite napeljave.
3. Odstranite konzolo.
4. Poiščite ročico in jo izvlecite iz parkirne prestave (P).

Prilagodljivo učenje samodejnega menjalnika

Ta lastnost lahko poveča vzdržljivost in zagotovi enakomeren občutek prestavljanja skozi celo življenjsko dobo vašega vozila. Prestavljanje pri novem vozilu ali menjalniku je lahko trdo, mehko ali oboje. Tako delovanje se smatra kot običajno in ne vpliva na delovanje ali vzdržljivost menjalnika. Čez čas prilagodljivi učni postopek popolnoma posodobi delovanje menjalnika.

Če vaše vozilo obtiči v blatu ali snegu

Opomba: *Vozila ne zibajte, če motor ni na običajni delovni temperaturi, sicer se lahko poškoduje menjalnik.*

Opomba: *Vozila ne zibajte več kot minuto, sicer se lahko poškodujejo menjalnik ali pnevmatike ali se lahko pregreje motor.*

Če vozilo obtiči v blatu ali snegu, ga lahko morda sprostite s prestavljanjem med prestavami za vožnjo naprej in vzvratno, tako da se enakomerno ustavljate med prestavljanjem.

Narahlo pritisnite plin v vsaki prestavi.

EcoSport (CR6) Vehicles Built From: 27-08-2018, CG3759slSVN slSVN, Edition date: 201806, First-Printing

UPORABA POGONA NA VSA KOLESA

Vožnja s pogonom na vsa kolesa za poganjanje vozila uporablja vsa štiri kolesa. Tako se poveča oprijem ter omogoča vožnjo po terenu in v cestnih razmerah, ki jih standardna vozila na dvokolesni pogon ne bi mogla premagati. Sistem AWD je ves čas aktiven in ne zahteva vnosa uporabnika.

Opomba: *Vozilo s pogonom na vsa kolesa ni namenjeno za uporabo na brezpotjih. Funkcija AWD daje vozilu omejene sposobnosti vožnje po brezpotjih, kjer je vozna površina dokaj ravna, brez ovir in drugače podobna voznim razmeram na cesti. Uporaba vozila v drugačnih pogojih od prej navedenih lahko izpostavi vozilo prevelikemu naporu in povzroči poškodbe, ki jih vaša garancija ne krije.*

Opomba: *Ob napaki sistema AWD se na informacijskem zaslonu prikaže opozorilo Glejte* ***Informativna sporočila*** *(stran 84). Napaka v sistemu AWD bo povzročila, da se sistem AWD nadomesti s pogonom le na prednja kolesa. Ko se to sporočilo prikaže, vozilo nemudoma odpeljite k pooblaščenemu serviserju na popravilo*

Opomba: *Ob pregrevanju sistema AWD se na informacijskem zaslonu prikaže sporočilo Glejte* ***Informativna sporočila*** *(stran 84). To stanje se lahko pojavi, če je vozilo bilo uporabljeno v skrajnih razmerah z izdatnim spodrsavanjem koles, npr. v globokem pesku. Da bi v kar najkrajšem času povrnili normalno delovanje sistema AWD, na varnem mestu ustavite vozilo in ugasnite motor za vsaj 10 minut. Po tem, ko znova zaženete motor in se je sistem AWD dovolj ohladil, bo opozorilo izginilo in sistem AWD bo normalno deloval.*

Ne uporabljajte rezervnega kolesa drugačne velikosti od kolesa, ki je bilo dobavljeno ob nakupu. Ob namestitvi mini rezervnega kolesa se lahko sistem AWD samodejno izklopi in preide v pogon na prednja kolesa ter s tem zaščiti dele pogonskega sklopa. Na to stanje boste opozorjeni z opozorilom na informacijskem zaslonu Glejte **Informativna sporočila** (stran 84). Če se na informacijskem zaslonu prikaže opozorilo zaradi uporabe rezervnega kolesa, bi to opozorilo moralo izginiti po vnovični namestitvi popravljene ali standardne pnevmatike ter izklopu in vklopu vžiga. Priporočeno je, da popravljeno ali novo standardno pnevmatiko namestite čim prej. Bistveno neenake velikosti pnevmatik na sprednji in zadnji osi lahko povzročijo škodo na sistemu AWD ali prenehanje delovanja sistema AWD in spremembo na pogon na prednja kolesa.

Vožnja s štirikolesnim pogonom (AWD) v posebnih pogojih

Vozila s pogonom AWD so opremljena za vožnjo po pesku, snegu, blatu in grobih cestah ter imajo lastnosti delovanja, ki se na avtocesti in tudi na drugih cestah malo razlikujejo od običajnih vozil.

V težkih delovnih pogojih se lahko klimatska naprava vklaplja in izklaplja, da bi varovala motor pred pregrevanjem.

Osnovna načela delovanja v posebnih okoliščinah

- V močnem prečnem vetru, ki lahko vpliva na lastnosti krmiljenja vozila, vozite počasneje.
- Pri vožnji po cesti, na kateri drsi zaradi peska, vode, gramoza, snega ali ledu, bodite zelo previdni.

EcoSport (CR6) Vehicles Built From: 27-08-2018, CG3759slSVN slSVN, Edition date: 201806, First-Printing

Če vozilo zaide s cestišča

- Če vozilo zaide z roba cestišča, upočasnite, vendar se izogibajte naglemu zaviranju in vozilo zapeljite nazaj na cestišče šele, ko ste zmanjšali hitrost. Med vračanjem vozila na cesto volana ne obračajte preveč naglo.
- Morda bo varneje, če ostanete na bankini in postopoma upočasnite, preden se vrnete na cestišče. Morda boste izgubili nadzor nad vozilom, če ne upočasnite ali če volan zavrtite premočno ali prehitro.
- Pogosto je lahko manj tvegano, da trčite v majhne predmete, kot so cestni odbojniki, in rahlo poškodujete svoje vozilo, kot da se poskusite nenadoma vrniti na cestišče, kar lahko povzroči stranski zdrs ali prevračanje vozila. Ne pozabite, vaša glavna skrb naj bo vaša varnost in varnost drugih.

Če vaše vozilo obtiči

OPOZORILO: Vedno do konca vklopite parkirno zavoro in se prepričajte, da ste prestavno ročico prestavili v prvo prestavo. Kadar zapustite vozilo, izključite vžig in odstranite ključ.

OPOZORILO: Če je parkirna zavora popolnoma sproščena, opozorilna lučka za parkirno zavoro pa gori, mogoče zavore ne delujejo pravilno. Vozilo peljite čim prej na pregled.

OPOZORILO: Pri hitrosti nad 55 km/h ne zavrtite koles v prazno. Pnevmatike lahko počijo in poškodujejo potnike ali mimoidoče.

Opomba: *Če motor ni ogret na delovno temperaturo, ne zibajte vozila, saj lahko poškodujete menjalnik.*

Opomba: *Vozila ne zibajte dlje od nekaj minut, saj lahko povzročite poškodbe na menjalniku ali pnevmatikah ali pa pregrevanje motorja.*

Če vozilo obtiči v blatu ali snegu, ga lahko morda sprostite s prestavljanjem med prestavami za vožnjo naprej in vzvratno, tako da se enakomerno ustavljate med prestavljanjem. Narahlo pritisnite plin v vsaki prestavi.

Če je vozilo opremljeno s sistemom proti zdrsu koles z nadzorom stabilnosti, je mogoče lahko koristno, če pred zibanjem vozila izklopite sistem proti zdrsu koles z nadzorom stabilnosti.

Manevri v sili

- V neizogibni izredni situaciji, v kateri morate nenadoma ostro zaviti, se ne pozabite izogniti čezmernemu krmiljenju vozila (volan zavrtite le tako hitro in tako močno, kolikor je potrebno, da se izognete izredni situaciji). Čezmerno krmiljenje privede do manj nadzora nad vozilom, ne več. Prav tako pri potrebi po spremembi hitrosti postopoma pritisnite stopalko plina in/ali zavore. Izogibajte se naglim zavojem, pospeševanju ali zaviranju, saj lahko povečajo možnost izgube nadzora nad vozilom, prevrnitve vozila in/ali smrti. Pri vračanju vozila v varno smer vožnje izkoristite vso razpoložljivo cestno površino.
- V primeru ustavljanja v sili se izogibajte zdrsu koles in ne poskušajte ostro premikati volana.
- Če vozilo zapelje z določene površine na drugo (npr. z betona na gramoz), se bo spremenilo njegovo odzivanje na manevre (npr. zavijanje, pospeševanje ali zaviranje). Znova: izogibajte se tem naglim manevrom.

EcoSport (CR6) Vehicles Built From: 27-08-2018, CG3759slSVN slSVN, Edition date: 201806, First-Printing

Pesek

Pri vožnji po pesku poskusite obdržati vsa štiri kolesa na najtrdnejšem delu poti. Izognite se zmanjšanju tlaka v pnevmatikah, namesto tega prestavite v nižjo prestavo in enakomerno vozite po podlagi. Počasi pritisnite stopalko za plin in se izogibajte vrtenju koles v prazno.

Vozila z AWD ne zapeljite v globok pesek. To bo povzročilo pregrevanje sistema AWD. Ko se sistem ohladi, bo funkcija AWD znova normalno delovala.

V težkih delovnih pogojih se lahko klimatska naprava vklaplja in izklaplja, da bi varovala motor pred pregrevanjem.

Izognite se vožnji s preveliko hitrostjo, saj lahko gibalni moment vozila nasprotuje vašim željam in se lahko vozilo zatakne tako, da boste potrebovali pomoč drugega vozila. Ne pozabite, če boste previdni, boste lahko odpeljali vzvratno.

Blato in voda

Če morate voziti skozi visoko vodo, vozite počasi. Oprijem in zavorna zmogljivost sta lahko zelo omejena.

Pri vožnji skozi vodo določite globino – izogibajte se vodi, ki sega više od dna platišč (pri avtomobilih) ali dna pest (pri tovornih vozilih) (če je mogoče), in počasi nadaljujte z vožnjo. Če se sistem vžiga zmoči, se lahko vozilo ustavi.

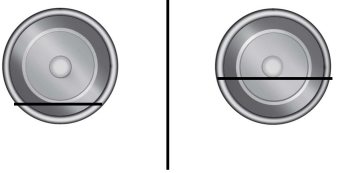

E142667

Ko pridete iz vode, vedno preizkusite zavore. Mokre zavore vozila ne ustavijo tako učinkovito kot suhe. Sušenje lahko izboljšate z lahkim pritiskom zavorne stopalke med tem, ko se počasi premikate.

Bodite pozorni na nenadne spremembe hitrosti ali smeri vozila, ko vozite v blatu. Tudi vozila s pogonom AWD lahko izgubijo oprijem v spolzkem blatu. Vozite enako kot skozi pesek – stopalko za plin pritiskajte postopoma in se izogibajte vrtenju koles v prazno. Če vozilo zdrsne, krmilite v smeri drsenja, dokler znova ne pridobite nadzora nad vozilom.

Po vožnji skozi blato očistite umazanijo, ki se je oprijela vrtečih se pogonskih gredi in pnevmatik. Odvečno blato na pnevmatikah in vrtečih se pogonskih gredeh povzroča neravnovesje, ki lahko poškoduje pogonske dele.

Opomba: *Vožnja po globoki vodi lahko poškoduje menjalnik.*

Če je bila sprednja ali zadnja os potopljena v vodo, morate po potrebi preveriti in zamenjati mazivo osi in AWD PTU (prenosa).

Vožnja po hribih ali nagnjeni podlagi

Opomba: *Izogibajte se vožnji počez in obračanju na strmih klancih ali hribih. Pri tem vam grozijo izguba oprijema, stranski zdrs in morebitno prevračanje vozila. Pri vožnji po hribu prej določite uporabljeno pot. Čez rob hriba ne zapeljite, če ne vidite, kakšni so pogoji na nasprotni strani. Čez hrib ne vozite vzvratno, če vam ne pomaga opazovalec.*

Čeprav je zaradi naravnih ovir včasih treba voziti diagonalno po hribu ali strmem klancu, vedno poskušajte voziti naravnost navzgor ali navzdol.

EcoSport (CR6) Vehicles Built From: 27-08-2018, CG3759slSVN slSVN, Edition date: 201806, First-Printing

Ko se vzpenjate po strmem klancu ali hribu, začnite v nižji prestavi, namesto da bi prestavili iz višje v nižjo prestavo, ko se začne vzpon. To zmanjša obremenitev motorja in možnost zaustavitve motorja.

Če se motor vozila zaustavi, ne poskušajte obračati, saj se lahko vozilo prevrne. Bolje je, da vzvratno odpeljete nazaj na varno mesto.

Na kolesa prenesite ravno dovolj moči, da se lahko vzpnete po hribu. Preveč moči povzroči zdrs, vrtenje ali izgubo oprijema pnevmatik, zaradi česar boste izgubil nadzor nad vozilom.

S hriba se spustite v isti prestavi, kot ste jo uporabili za vzpon, da se izognete odvečnemu zaviranju in pregrevanju zavor. Ne spuščajte se v prostem teku; namesto tega izklopite hitro prestavo ali ročno prestavite v nižjo prestavo. Pri spustu po strmem hribu se izognite nenadnemu močnemu zaviranju, saj lahko izgubite nadzor. Za krmiljenje vozila se morajo sprednja kolesa vrteti.

Vaše vozilo ima protiblokirne zavore, zato enakomerno pritiskajte zavore. Zavor ne “pritiskajte in spuščajte”.

Vzdrževanje in predelave

Sistemi vzmetenja in krmiljenja v vozilu so zasnovani ter preizkušeni, da zagotavljajo predvidljivo zmogljivost, ko je vozilo natovorjeno ali prazno, in pri trajajoči naloženosti z bremenom. Zaradi tega Ford Motor Company priporoča, da ne izvajate predelav, kot so dodajanje ali odstranjevanje delov (npr. kompleti za znižanje ali končniki stabilizatorja) ali uporaba nadomestnih delov, ki niso enakovredni originalni tovarniški opremi.

Vse predelave vozila, ki dvignejo njegovo težišče, lahko povečajo možnost prevračanja vozila, če izgubite nadzor nad njim. Ford Motor Company priporoča visoko stopnjo previdnosti pri uporabi opreme z visokim težiščem ali napravami (npr. lestvijo ali prtljažnikom).

Nepravilno vzdrževanje vozila lahko razveljavi garancijo, poveča stroške popravila, zmanjša zmogljivost vozila, poslabša njegove lastnosti delovanja ter privede do škodljivih vplivov na varnost voznika in potnikov. Priporočamo pogoste preglede podvozja vozila, če vozilo uporabljate za vožnje zunaj avtocest.

EcoSport (CR6) Vehicles Built From: 27-08-2018, CG3759slSVN slSVN, Edition date: 201806, First-Printing

NAČIN DELOVANJA

Sistem za preprečevanje zdrsa pogonskih koles pomaga preprečevati zdrs pogonskih koles in izgubo trenja.

Če vozilo začne drseti, sistem uporabi zavore na posamičnih kolesih in po potrebi istočasno zmanjša moč motorja. Če kolesa drsijo med pospeševanjem na gladkih ali rahlih površinah, sistem zmanjša moč motorja za povečanje trenja.

UPORABA NADZORA ZDRSA

V določenih situacijah, npr. ko obtičite v snegu ali blatu, je lahko koristno, če izklopite sistem proti zdrsu koles, saj se tako lahko kolesa zavrtijo s polno močjo. Odvisno od vrste sistema, ki je na vašem vozilu, lahko izklopite sistem prek informacijskega zaslona ali s pritiskom na gumb.

Izklop sistema prek informacijskega zaslona (če je nameščen/-a)

Ko vozilo prejmete, je ta funkcija že omogočena. Po potrebi lahko to funkcijo vklopite in izklopite prek informacijskega zaslona. Glejte **Način delovanja** (stran 149).

Izklop sistema s stikalom (če je nameščen/-a)

Gumb se nahaja na armaturni plošči.

Pritisnite tipko. Prikazano bo sporočilo skupaj z osvetljeno ikono na prikazu. Za vrnitev v navaden način pritisnite gumb še enkrat.

Stabilizacijski sistem ostane vklopljen tudi po izklopu sistema proti zdrsu koles.

Luči in sporočila sistema indikatorja

OPOZORILO: V kolikor se zazna napaka v sistemu AdvanceTrac, se bo prižgala lučka za stabilizacijski sistem. Preverite, da ni bil sistem AdvanceTrac ročno izklopljen prek informacijskega zaslona. Če bo lučka za stabilizacijski sistem še naprej gorela, takoj odpeljite vozilo na pregled k pooblaščenemu serviserju. Vožnja z onemogočenim sistemom AdvanceTrac lahko poveča možnost izgube nadzora nad vozilom, prevrnitve vozila, poškodb in smrti.

Lučka stabilizacijskega sistema začasno zasveti ob zagonu vozila ter utripa, če se med vožnjo stabilizacijski sistem aktivira.

Lučka za izklop vozila začasno zasveti ob zagonu vozila ter ostane prižgana, če izklopite sistem proti zdrsu koles.

Ob vklopu ali izklopu sistema proti zdrsu koles se na informacijskem zaslonu pojavi sporočilo, ki sporoča trenutno stanje sistema.

EcoSport (CR6) Vehicles Built From: 27-08-2018, CG3759slSVN slSVN, Edition date: 201806, First-Printing

SPLOŠNE INFORMACIJE

Opomba: *Občasni zvoki zavor so nekaj običajnega. Če opazite zvok drgnjenja kovine ob kovino, neprekinjenega brušenja ali neprekinjenega cviljenja, so morda obrabljene zavorne obloge. Če se vozilo neprekinjeno trese ali volan med zaviranjem drhti, mora vozilo pregledati pooblaščeni trgovec.*

Opomba: *Na kolesih se tudi v običajnih pogojih vožnje lahko nabira prah od zavor. Nekaj prahu je neizbežnega saj se zavore obrabijo. Glejte* ***Čiščenje koles*** *(stran 224).*

Opomba: *Glede na veljavno zakonodajo in pravila, ki veljajo v državi, za katero je bilo vozilo izdelano, lahko pri močnem zaviranju luči zavor utripajo. Zatem bodo utripalke za nevarnost prav tako utripale, ko se vozilo zaustavi.*

Zaradi mokrih zavor se lahko učinkovitost zaviranja zmanjša. Ko zapeljete iz avtopralnice ali stoječe vode, z rahlim pritiskom na zavorno stopalko odstranite vodo z zavor.

Zavora preglasi plin

Če se stopalka za plin zatakne ali ujame, trdno in odločno pritisnite stopalko zavore, da upočasnite vozilo in zmanjšate moč motorja. Če se to zgodi, zavirajte in varno ustavite vozilo. Prestavno ročico prestavite v parkirno prestavo (P) (avtomatski menjalnik) ali v nizko prestavo (ročni menjalnik), ugasnite motor in vklopite ročno zavoro. Preglejte stopalko za plin in njeno okolico za morebitnimi predmeti ali drobci, ki bi lahko ovirali njeno gibanje. Če ne najdete ničesar in se stanje ne spremeni, odvlecite avto k serviserju na popravilo.

Pomoč pri zaviranju

Pomoč pri zaviranju zazna nagla zaviranja tako, da meri stopnjo pritiska zavorne stopalke. Ves čas pritiska na zavorno stopalko zagotavlja maksimalen zavorni učinek. Pomoč pri zaviranju lahko zmanjša zavorno razdaljo v skrajnih položajih.

Protiblokirni zavorni sistem (če je nameščen/-a)

Ta sistem vam pomaga ohraniti nadzor krmiljenja in stabilnosti vozila med ustavljanjem v sili, saj prepreči blokiranje koles.

NAMIGI ZA VOŽNJO S PROTIBLOKIRNIM ZAVORNIM SISTEMOM

Protiblokirni zavorni sistem ne bo odpravil tveganj, kadar:

- Vozite s premajhno razdaljo do vozila pred vami.
- Vozilo je v hidroplaningu.
- V ovinkih vozite prehitro.
- Če je cestišče slabo.

Opomba: *Med delovanjem sistema lahko zavorna stopalka zaniha in se pogrezne globlje. Z nezmanjšano močjo pritiskajte na zavorno stopalko. Iz sistema lahko tudi zaslišite hrup. To je povsem normalno.*

PARKIRNA ZAVORA

Vozila s samodejnim menjalnikom

OPOZORILO: Vedno do konca potegnite parkirno zavoro in vozilo pustite s prestavno ročico v položaju P.

EcoSport (CR6) Vehicles Built From: 27-08-2018, CG3759slSVN slSVN, Edition date: 201806, First-Printing

Opomba: *Če vozilo parkirate na klancu, s sprednjim delom na klancu navzgor, premaknite prestavno ročico v položaj P in zavrtite volan stran od robnika.*

Opomba: *Če vozilo parkirate na klancu, s sprednjim delom na klancu navzdol, premaknite prestavno ročico v položaj P in zavrtite volan proti robniku.*

Vozila z ročnim menjalnikom

OPOZORILO: Parkirno zavoro vedno povsem aktivirajte.

Opomba: *Če vozilo parkirate na klancu, s sprednjim delom na klancu navzgor, izberite prvo prestavo in zavrtite volan stran od robnika.*

Opomba: *Če vozilo parkirate na klancu, s sprednjim delom na klancu navzdol, izberite vzvratno prestavo in zavrtite volan stran proti robniku.*

Vsa vozila

Opomba: *Med dviganjem ročice ne pritiskajte na gumb za sprostitev.*

Aktiviranje parkirne zavore:

1. Močno pritisnite na zavorno stopalko.
2. potegnite ročico parkirne zavore do najvišjega položaja.

Sproščanje parkirne zavore:

1. Močno pritisnite na zavorno stopalko.
2. ročico nekoliko potegnite navzgor.
3. Pritisnite gumb za sprostitev in potisnite ročico navzdol.

POMOČ PRI SPELJEVANJU V KLANEC

OPOZORILO: Sistem ni nadomestek za parkirno zavoro. Ko zapuščate vozilo, vedno vklopite parkirno zavoro in premaknite prestavno ročico v položaj P (parkiranje) pri samodejnem menjalniku ali v prvo prestavo pri ročnem menjalniku.

OPOZORILO: Po vklopu sistema morate ostati v vozilu. Za nadzor in upravljanje vozila, nadzor nad sistemom in za morebitne potrebne intervencije je vedno odgovoren voznik. Nepazljivost lahko privede do izgube nadzora nad vozilom, resnih poškodb ali smrti.

OPOZORILO: Če sistem zazna napako ali poženete motor v visoke obrate, se bo sistem izklopil.

Sistem olajša speljevanje vozila po klancu navzgor brez uporabe parkirne zavore.

Ko se sistem aktivira, bo zadržal vozilo na klancu v mirovanju nekaj sekund za tem, ko spustite stopalko zavore. To vam omogoči, da prestavite nogo z zavorne stopalke na stopalko za plin. Zavore se samodejno sprostijo, ko motor razvije dovolj navora, da prepreči premikanje vozila po strmini navzdol. To je še posebej dobrodošlo pri speljevanju na klancu, npr. pred zapornico na parkirišču, pred semaforjem ali pri vzvratni vožnji na parkirno mesto navkreber.

Sistem se vklopi na vsaki strmini, na kateri bi se vozilo samodejno premaknilo.

Opomba: *Ni opozorilne lučke, ki bi opozarjala, če je sistem vklopljen ali ne.*

EcoSport (CR6) Vehicles Built From: 27-08-2018, CG3759slSVN slSVN, Edition date: 201806, First-Printing

Uporaba pomoči pri speljevanju na strmini

1. Pritisnite stopalko za zavoro, da vozilo popolnoma ustavite. Držite pritisnjeno stopalko zavore in prestavite v prvo prestavo, če je vozilo usmerjeno po klancu navzgor, oziroma v vzvratno (R), če je vozilo obrnjeno po klancu navzdol.
2. Če senzorji zaznajo, da je vozilo na klancu, se sistem vklopi.
3. Ko odmaknete nogo s stopalke zavore, bo vozilo mirovalo še nekaj sekund, preden se bo premaknilo.
4. Speljite kot običajno.

Vklop in izklop sistema

Vozila z ročnim menjalnikom

To funkcijo lahko vklopite in izklopite na informacijskem zaslonu. Sistem si zapomni zadnje nastavitve ob naslednjem zagonu.

Vozila s samodejnim menjalnikom

Sistem se vklopi, ko zaženete vozilo in ne morete izklopiti sistema.

EcoSport (CR6) Vehicles Built From: 27-08-2018, CG3759slSVN slSVN, Edition date: 201806, First-Printing

NAČIN DELOVANJA

Elektronski nadzor stabilnosti

OPOZORILO: Sistem za opozarjanje voznika je zasnovan tako, da pomaga vozniku. Ne nadomesti vaše pozornosti in presoje. Še zmeraj ste sami odgovorni za previdno in pozorno vožnjo.

Sistem pomaga ohraniti stabilnost vozila, če vozilo začne zanašati iz načrtovane smeri. Sistem to doseže z zaviranjem vsakega kolesa posebej in zmanjšanjem navora motorja.

Sistem vključuje tudi izboljšano funkcijo za nadzor zdrsa, ki zmanjša navor motorja, če začne katero od pogonskih koles pri pospeševanju zdrsavati. To pripomore k speljevanju na spolzkih ali neutrjenih cestiščih, omejitev zdrsa koles in zanašanja v ostrih ovinkih pa poveča udobje.

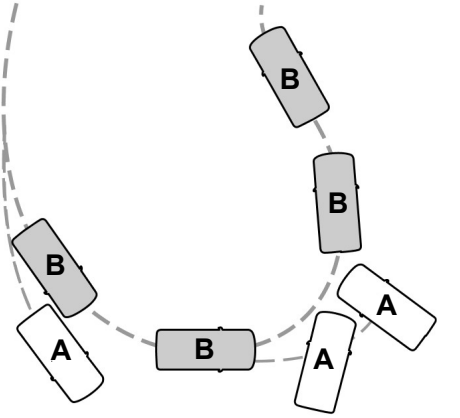

E72903

A Brez ESC.

B Z ESC.

Opozorilna lučka za nadzor stabilnosti

Lučka utripa med delovanjem. Glejte **Opozorilne in kontrolne lučke** (stran 75).

UPORABA NADZORA STABILNOSTI

Sistem se ob zagonu vozila samodejno aktivira. Sistema ni mogoče popolnoma izklopiti, vendar se elektronski nadzor stabilnosti izklopi, ko je prestavna ročica v položaju **R**. Del sistema proti zdrsu koles lahko izklopite ločeno. Glejte **Uporaba nadzora zdrsa** (stran 149).

EcoSport (CR6) Vehicles Built From: 27-08-2018, CG3759slSVN slSVN, Edition date: 201806, First-Printing

NAČIN DELOVANJA

OPOZORILO: Sistem mogoče ne bo zaznal predmetov, katerih površina vpija odsev. Vedno vozite previdno in pozorno. Če niste previdni, lahko pride do trka.

OPOZORILO: Da preprečite telesne poškodbe, bodite vedno pazljivi med vzvratno (R) vožnjo in med uporabo sistema zaznavanja.

OPOZORILO: Sistem parkirnih pomagal mogoče ne bo zaznal majhnih ali premikajočih se predmetov, še posebej tistih, ki so blizu tlom.

Opomba: *Dodatna oprema, nameščena okoli maske na zadku, denimo velike vlečne kljuke, nosilci za kolesa ali jadralne deske, ali dodatna oprema, nameščena okoli sprednje maske, denimo nosilci za registrsko tablico ali okviri, obloge ali ščitniki odbijačev, ali kaka druga naprava, ki zastira normalno območje zaznavanja, lahko povzroči lažne opozorilne piske.*

Opomba: *V takem primeru je treba dodatno opremo odstraniti, da lažni opozorilni piski prenehajo.*

Opomba: *Na senzorjih ne sme biti veliko umazanije, ledu in snega. Ovirani senzorji lahko vplivajo na natančnost sistema. Senzorjev nikoli ne čistite z ostrimi predmeti.*

Opomba: *Če vozilo utrpi poškodbe odbijača ali maske, tako da sta deformirana ali zvita, se lahko območje zaznavanja spremeni, kar povzroči nepravilne meritve ovir ali lažne alarme.*

Opomba: *Če imate priklopljeno prikolico, bo morda sistem zaznavanja zadaj zaznal prikolico in vključil opozorila. Da bi preprečili ta opozorila, je priporočeno, da ob priklopu prikolice izklopite sistem za zaznavanje zadaj, da ne prihaja do lažnih opozoril.*

Priporočamo vam, da si vzamete nekaj časa ter s prebiranjem tega poglavja spoznate sistem in njegove omejitve.

Sistem za zaznavanje opozori voznika na ovire v določenem območju vozila. Sistem se ob vsakem zagonu samodejno vklopi.

Sistem lahko sproži vizualno ali zvočno opozorilo le, če je zaznana ovira od odbijača oddaljena največ 30 cm.

Sistem lahko izklopite na informacijskem zaslonu ali v pojavnem oknu, ki se prikaže, ko prestavite v vzvratno prestavo (R). Če ima vozilo gumb za sistem zaznavanja spredaj, lahko sistem izklopite s pritiskom gumba za pomoč pri parkiranju. Glejte **Splošne informacije** (stran 80).

Če je v sistemu prisotna napaka, se na informacijskem zaslonu prikaže opozorilno sporočilo in vam ne omogoči vklopa sistema.

Glejte **Informativna sporočila** (stran 84).

PARKIRNA POMAGALA ZADAJ

Ko prestavite v vzvratno prestavo (R), se parkirna pomagala zadaj samodejno vklopijo.

Z zmanjševanjem razdalje do ovire se pogostost zvočnih opozoril povečuje. Ko je ovira oddaljena manj kot 30 cm, se opozorilni zvok oglaša neprekinjeno. Če sistem zazna predmet na razdalji vsaj 30 cm od vogalov odbijačev, bo zvočno opozorilo dejavno le tri sekunde. Če sistem zazna približevanje predmeta, se zvočno opozorilo ponovno zasliši.

EcoSport (CR6) Vehicles Built From: 27-08-2018, CG3759slSVN slSVN, Edition date: 201806, First-Printing

E130178

Območje pokrivanja do 1,8 m od zadnjega odbijača. Na zunanjih vogalih odbijačev je doseg zmanjšan.

Sistem zazna določene predmete, če je menjalnik v vzvratni prestavi (R):

- Premikanje proti mirujočemu predmetu s hitrostjo 5 km/h ali manj.
- Vozilo miruje, vendar se predmet pomika proti zadnjemu delu vozila s hitrostjo največ 5 km/h.
- Vozilo se premika s hitrostjo pod 5 km/h (3 mph), predmet pa se približuje zadnjemu delu vozila s hitrostjo pod 5 km/h. Sistem sproži zvočno opozorilo le, če se vozilo premika ali miruje in je zaznana ovira oddaljena od odbijača največ 30 cm. Poleg tega sistem prikaže tudi indikator razdalje do ovire na sredinskem zaslonu (če je v opremi). Grafični indikator se prikazuje, ko je prestavna ročica v vzvratni prestavi (R).
- Z manjšanjem razdalje do ovire (ovira je bližje) kvadratki indikatorja zasvetijo in se pomaknejo proti ikoni vozila.
- Če ni zaznane ovire, se kvadratki indikatorja razdalje obarvajo sivo.

PARKIRNA POMAGALA SPREDAJ (če je nameščen/-a)

Prednji senzorji delujejo, ko je prestavna ročica v katerem koli položaju, razen v parkirni prestavi (P).

E187330

Območje pokrivanja do 70 cm od prednjega odbijača. Na zunanjih vogalih je doseg zmanjšan.

Poleg tega sistem prikaže tudi indikator razdalje do ovire na sredinskem zaslonu (če je v opremi).

- Z manjšanjem razdalje do ovire (ovira je bližje) kvadratki indikatorja zasvetijo in se pomaknejo proti ikoni vozila.
- Če ni zaznane ovire, se kvadratki indikatorja razdalje obarvajo sivo.

Če je prestavna ročica v vzvratni prestavi (R) in se vozilo premika, zaznana ovira pa se pomika proti vozilu, potem prednji senzorji sprožijo zvočno opozorilo (to ne velja za mirujoče in odmikajoče se ovire). Ko se vozilo ustavi, bo zvočno opozorilo utihnilo po nekaj sekundah. Pri vključeni vzvratni prestavi (R) je grafično opozorilo ves čas vključeno.

EcoSport (CR6) Vehicles Built From: 27-08-2018, CG3759slSVN slSVN, Edition date: 201806, First-Printing

Če je menjalnik v prestavi za vožnjo (D) ali kateri koli drugi prestavi za vožnjo naprej (npr. v nizki prestavi (L), športni prestavi (S) ali ročnem prestavljanju), sistem za zaznavanje spredaj oddaja zvočno in grafično opozorilo, če se vozilo premika počasneje od 8 km in je v sprednjem območju zaznavanja zaznana ovira. Ko se vozilo ustavi, zvočno opozorilo utihne po nekaj sekundah, grafični prikaz razdalje pa se prav tako izklopi po nekaj sekundah. Če je ovira zaznana na razdalji do 30 cm, grafično opozorilo ostane vklopljeno.

Pri avtomatskih menjalnikih: Če je menjalnik v prostem teku (N), sistem za zaznavanje spredaj oddaja grafično opozorilo (brez zvočnega), če se vozilo premika počasneje od 8 km in je v območju zaznavanja spredaj ali zadaj zaznana ovira.

Ko se vozilo ustavi, bo vizualni prikaz izginil po nekaj sekundah. Za specifične podatke o vzvratnem delu sistema zaznavanja, glejte to poglavje.

ZADNJA KAMERA (če je nameščen/-a)

OPOZORILO: Vzvratna kamera je pomagalo pri vzvratni vožnji, ki ga mora voznik za maksimalen izkoristek uporabljati skupaj z zunanjimi in notranjim ogledalom.

OPOZORILO: Če so vrata tovornega prostora priprta, bodite previdni. Če so vrata tovornega prostora priprta, kamera ni v svojem položaju in je slika lahko nepravilna. Vse smerne črte izginejo, če so vrata prtljažnika priprta. Neupoštevanje teh navodil lahko privede do poškodb.

OPOZORILO: Predmeti, ki so blizu vogalom odbijača ali pod odbijačem, mogoče ne bodo vidni na zaslonu zaradi omejene pokritosti sistema kamere.

OPOZORILO: Počasi peljite vzvratno. Neupoštevanje tega navodila lahko privede do izgube nadzora nad vozilom, resnih poškodb ali smrti.

OPOZORILO: Kadar menjalnik ni v parkirni prestavi (P), pazite pri vklapljanju in izklapljanju funkcij kamere. Poskrbite, da se vozilo ne premika.

Vzvratna kamera zagotavlja sliko prostora za vašim vozilom.

Med delovanjem se na zaslonu pojavijo črte, ki predstavljajo pot vašega vozila in oddaljenost od predmetov, ki so za vozilom.

E253876

Kamera se nahaja na oblogi zadnjih dvižnih vrat.

Uporaba vzvratne kamere

OPOZORILO: Če je bil akumulator izklopljen, pomagala takoj po priklopu akumulatorja ne bodo popolnoma zanesljiva. Pomagala vzpostavijo brezhibno delovanje po čim bolj ravni vožnji za pet minut pri hitrosti vsaj 50 km/h.

Ko prestavite v vzvratno prestavo (R), vam vzvratna kamera prikaže, kaj se nahaja za vozilom.

Sistem uporablja tri vrste črt. Z njimi vam pomaga videti, kaj se nahaja za vozilom:

- Aktivne smerne črte: Prikažejo želeno pot vozila med vzvratno vožnjo.
- Fiksirane smerne črte: Prikažejo dejansko pot vozila med vzvratno vožnjo v ravni črti. To je lahko koristno pri vzvratnem parkiranju ali poravnavi vozila z drugim predmetom, ki se nahaja za vozilom.
- Sredinska črta: Pomaga poravnati središče vozila s predmetom (npr. s prikolico).

Opomba: *Če je prestavna ročica v vzvratni prestavi (R) in so vrata prtljažnika priprta, funkcije vzvratne kamere ne bodo prikazane.*

Opomba: *Če se slika pojavi, ko menjalnik ni v vzvratni prestavi (R), odpeljite vozilo čim prej na pregled.*

Opomba: *Med vleko kamera vidi le tisto, kar vlečete za sabo. Pokritost v tem primeru najbrž ne bo enaka, kot je v navadnih delovnih pogojih, in nekateri predmeti ne bodo vidni. Pri nekaterih vozilih lahko ob priklopu prikolice smerne črte izginejo.*

Opomba: *Kamera morda ne bo pravilno delovala v naslednjih primerih:*

- Ponoči ali v temi, če ena ali obe vzvratni luči nista vklopljeni.
- Blato, voda ali drobir ovirajo pogled kamere. Lečo očistite z mehko krpo, ki ne pušča vlaken, in neabrazivnim čistilom.
- Zadnji del vozila je obtolčen ali poškodovan, zato kamera ni poravnana pravilno.

Do sistemskih nastavitev vzvratne kamere lahko dostopate na informacijskem zaslonu. Glejte **Splošne informacije** (stran 80).

Po spremembi nastavitve sistema na zaslonu dobite predogled izbranih funkcij.

Smerne črte kamere

Opomba: *Dinamične smerne črte so na voljo le, ko je prestavna ročica v vzvratni prestavi (R).*

EcoSport (CR6) Vehicles Built From: 27-08-2018, CG3759slSVN slSVN, Edition date: 201806, First-Printing

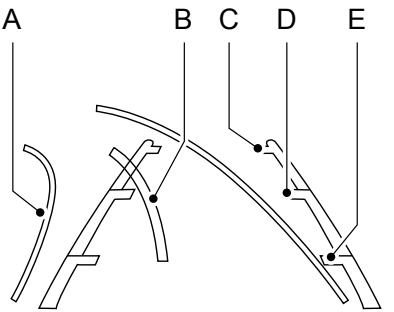

E247578

A	Aktivne smerne črte
B	Sredinska črta
C	Fiksirana smerna črta: zeleno območje
D	Fiksirana smerna črta: rumeno območje
E	Fiksirana smerna črta: rdeče območje

Aktivne smerne črte so prikazane le skupaj s fiksiranimi smernimi črtami. Za uporabo aktivnih smernih črt obrnite volan tako, da se smerne črte usmerijo proti želeni poti. Če se položaj volana med vzvratno vožnjo spremeni, lahko vozilo zaide s prvotne želene poti.

Fiksne in aktivne smerne črte zbledijo ali se okrepijo, glede na položaj volana. Aktivne smerne črte niso prikazane, ko je volan poravnan.

Med vzvratno vožnjo bodite vedno previdni. Predmeti v rdečem območju so najbliže vašemu vozilu, predmeti v zelenem pa najdlje. Predmeti se približujejo vozilu, ko se pomikajo od zelenega skozi rumeno v rdeče območje. Za boljši pregled nad boki in zadnjim delom vozila uporabljajte stranska ogledala in vzvratno ogledalo.

Ročna povečava

OPOZORILO: Ko je ročna povečava vklopljena, mogoče ne bo prikazano celotno območje za vozilom. Med uporabo ročne povečave se zavedajte okolice.

Opomba: *Ročna povečava je na voljo le, ko je prestavna ročica v vzvratni prestavi (R).*

Opomba: *Ko je omogočena ročna povečava, je prikazana le sredinska črta.*

Tako si lahko pobliže pogledate predmete, ki se nahajajo za vozilom. Odbijač je na povečani sliki ohranjen na zaslonu zaradi reference. Povečava je dejavna le, ko je prestavna ročica v vzvratni prestavi (R). Ob prestavitvi iz vzvratne prestave (R) se funkcija samodejno izklopi in jo je za ponovno uporabo treba ponastaviti.

Izbirni nastavitvi pri tej funkciji sta + in –. Privzeta nastavitev za ročno povečavo je izklopljeno.

Zakasnitev vzvratne kamere (če je v opremi)

Pri prestavljanju prestavne ročice iz vzvratne prestave (R) v katero koli prestavo se aktivira zakasnitev vzvratne kamere; slika kamere se na zaslonu ohrani, dokler:

- Hitrost vozila ni dovolj visoka.
- Ne prestavite v parkirno prestavo (P).

EcoSport (CR6) Vehicles Built From: 27-08-2018, CG3759slSVN slSVN, Edition date: 201806, First-Printing

Izbirni nastavitvi, ki sta na voljo pri tej funkciji, sta vklopljena ali izklopljena. Tovarniška nastavitev za zamik vzvratne kamere je izklop.

Izpopolnjena parkirna pomagala

Opomba: *Sistem vzvratne zaznave ni učinkovit pri hitrosti nad 10 km/h in mogoče ne bo zaznal določenih kotnih ali premikajočih se predmetov.*

Ko senzorji zaznajo predmet, se na vrhu zaslona prikažejo rdeče, rumene ali zelene oznake. Sistem opozori na vse zaznane predmete.

Izbirni nastavitvi, ki sta na voljo pri tej funkciji, sta vklopljena ali izklopljena.

EcoSport (CR6) Vehicles Built From: 27-08-2018, CG3759slSVN slSVN, Edition date: 201806, First-Printing

NAČIN DELOVANJA

Tempomat vam pomaga ohranjati nastavljeno hitrost, ne da bi imeli nogo na stopalki za plin. Tempomat lahko uporabite pri hitrosti, višji od 30 km/h.

UPORABA TEMPOMATA

OPOZORILO: Tempomata ne uporabljajte na ovinkastih odsekih, v gostem prometu in na spolzkih cestah. To lahko povzroči izgubo nadzora nad vozilom, resne poškodbe ali smrt.

OPOZORILO: Ko se spuščate po klancu, se lahko hitrost vozila poveča čez nastavljeno. Sistem ne uporablja zavor.

Da bi med spustom po klancu vzdrževali nastavljeno hitrost, prestavite v nižjo prestavo.

Opomba: *Sistem se izklopi, če hitrost vozila pade za več kot 16 km/h pod nastavljeno hitrost med vožnjo navkreber.*

Stikala tempomata so na volanu.

Vklop tempomata

Pritisnite in spustite gumb za tempomat.

Na informacijskem zaslonu se pojavi indikator.

Nastavljanje tempomata

1. Pospešite na želeno hitrost.
2. Pritisnite in spustite ***SET+*** ali ***SET-***.
3. Dvignite nogo s stopalke za plin.
4. Indikator na informacijskem zaslonu spremeni barvo.

Spreminjanje nastavljene hitrosti

- Pritisnite in spustite ***SET+*** ali ***SET-***. Ko na informacijskem zaslonu za prikaz hitrosti izberete kilometre na uro, bo hitrost prikazana na približno 1 kilometer na uro natančno. Ko na informacijskem zaslonu za prikaz hitrosti izberete milje na uro, bo hitrost prikazana na približno 1 miljo na uro natančno.
- Pritiskajte stopalko za plin ali zavoro, dokler ne dosežete želene hitrosti. Pritisnite in spustite ***SET+*** ali ***SET-***.
- Pritisnite in držite ***SET+*** ali ***SET-***. Ko dosežete želeno hitrost, sprostite nadzor.

Opomba: *Če boste pospeševali s pritiskom na stopalko plina, se nastavljena hitrost ne spremeni. Ko spustite stopalko plina, se vozilo vrne na hitrost, ki ste jo predhodno nastavili.*

Preklic nastavljene hitrosti

Pritisnite in spustite ***CAN*** ali na kratko pritisnite stopalko zavore. Nastavljena hitrost se ne izbriše.

Nadaljevanje vožnje z nastavljeno hitrostjo

Pritisnite in spustite ***RES***.

Izklop tempomata

Pritisnite in spustite gumb OFF, ko je sistem v načinu stanja pripravljenosti, ali ugasnite vozilo.

Opomba: *Nastavljeno hitrost boste izbrisali, če sistem izklopite.*

EcoSport (CR6) Vehicles Built From: 27-08-2018, CG3759slSVN slSVN, Edition date: 201806, First-Printing

OMEJEVALNIK HITROSTI

Princip delovanja

OPOZORILO: Ko se spuščate po klancu, se lahko hitrost vozila poveča čez nastavljeno. Sistem ne uporablja zavor.

OPOZORILO: Odgovorni ste za upravljanje z vozilom v vsakem trenutku. Sistem nudi pomoč in vas ne odreši odgovornosti za previdno in pozorno vožnjo. Neupoštevanje tega navodila lahko privede do izgube nadzora nad vozilom, resnih poškodb ali smrti.

Sistem omogoča nastavitev hitrosti, ki bo veljala kot omejitev za vaše vozilo. Nastavljena hitrost postane maksimalna hitrost vašega vozila. Po potrebi lahko presežete nastavljeno omejitev hitrosti, na primer med prehitevanjem.

Uporaba omejevalnika hitrosti

Stikala so na volanu.

Vklop in izklop sistema

LIM Pritisnite, da bi sistem nastavili v način pripravljenosti. Ponovno pritisnite za izklop sistema.

Nastavljanje omejevalnika hitrosti

SET+ SET- Pritisnite za nastavitev omejevalnika hitrosti na trenutno hitrost, ko je ta v stanju pripravljenosti. Ponovno pritisnite za nastavitev želene omejitve hitrosti. Hitrost je shranjena in prikazana na informacijskem zaslonu.

Nastavljeno hitrost lahko nastavljate postopoma ali v večjih korakih. Z enojnim pritiskom gumba bodo spremembe nastavljene hitrosti majhne. Da bi nastavljeno hitrost spreminjali z velikimi spremembami, pritisnite in držite gumb.

Preklic nastavljene hitrosti

CAN Pritisnite za preklic omejevalnika hitrosti. Sistem se preklopi v način pripravljenosti.

Nadaljevanje vožnje z nastavljeno hitrostjo

RES Pritisnite, da bi vklopili omejevalnik hitrosti.

Namerna prekoračitev omejitve hitrosti

Da bi namerno prekoračili nastavljeno omejitev hitrosti, močno pritisnite stopalko za plin. Sistem se bo znova vklopil, ko hitrost vozila pade pod nastavljeno omejitev ali pritisnete gumb RES.

Sistemska opozorila

Če nastavljeno omejitev presežete namerno, bo na informacijskem zaslonu utripalo opozorilo.

Če nenamerno presežete nastavljeno hitrost, recimo pri vožnji po klancu navzdol, bo začela utripati opozorilna lučka in slišali boste opozorilni zvočni signal.

EcoSport (CR6) Vehicles Built From: 27-08-2018, CG3759slSVN slSVN, Edition date: 201806, First-Printing

INFORMACIJSKI SISTEM MRTVEGA KOTA

OPOZORILO: Sistema za opozarjanje na mrtvi kot ne uporabljajte kot nadomestilo za uporabo notranjega ali stranskih ogledal in pogleda čez ramo pri menjavi pasov. Sistem za opozarjanje na mrtvi kot ni nadomestilo za pazljivo vožnjo.

OPOZORILO: V skrajnih razmerah, npr. v snegu, poledici, močnem dežju in pršu, obstaja možnost, da sistem ne bo deloval pravilno. Vedno vozite previdno in pozorno. Če niste previdni, lahko pride do trka.

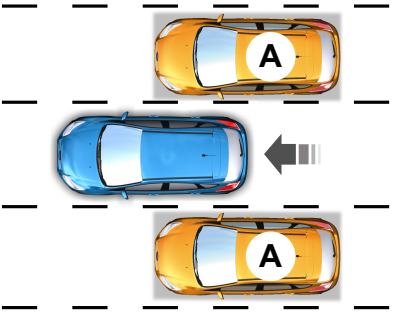

E124788

Sistem je zasnovan tako, da zazna vozila, ki so že vstopila v mrtvi kot (A). Območje zaznavanja sega na obeh straneh vozila od ogledal v vzvratni smeri vozila do približno 4 m za zadnjim odbijačem.

Opomba: *Sistem ne prepreči trka z drugimi vozili. Sistem ni zasnovan za zaznavanje parkiranih vozil, pešcev, živali ali druge infrastrukture.*

Uporaba sistema za mrtvi kot

Vozila s samodejnim menjalnikom

Sistem se vklopi, ko so izpolnjeni vsi naslednji pogoji:

- zagnali ste vozilo;
- prestavili ste v prestavo za vožnjo (D);
- hitrost vozila je višja od 10 km/h.

Opomba: *Sistem ne deluje v parkirni (P) ali vzvratni prestavi (R).*

Vozila z ročnim menjalnikom

Sistem se vklopi, ko so izpolnjeni vsi naslednji pogoji:

- zagnali ste vozilo;
- hitrost vozila je višja od 10 km/h.

Opomba: *Sistem ne deluje v vzvratni prestavi (R).*

Luči in sporočila sistema

E142442

Ko sistem zazna vozilo, se vklopi indikator na zunanjem ogledalu na tisti strani, na kateri se približuje vozilo. Če vklopite smernik na tej strani vozila, začne indikator utripati.

Opomba: *Če je vozilo v območju mrtvega kota le kratek čas, se sistem morda ne bo sprožil.*

EcoSport (CR6) Vehicles Built From: 27-08-2018, CG3759slSVN slSVN, Edition date: 201806, First-Printing

Zakriti senzorji

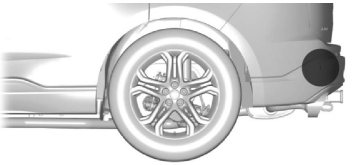

E205199

Senzorji sistema se nahajajo v zadnjem odbijaču na obeh straneh vozila.

Opomba: *Na senzorjih ne sme biti veliko umazanije, ledu in snega.*

Opomba: *Senzorjev ne prekrijte z nalepkami, kitom ali drugimi predmeti.*

Opomba: *Ovirani senzorji lahko vplivajo na delovanje sistema.*

Če so senzorji ovirani, se lahko na informacijskem zaslonu pojavi obvestilo. Glejte **Informativna sporočila** (stran 84). Indikatorji ostanejo osvetljeni, vendar vas sistem ne bo opozarjal.

Sistemske napake

Če sistem zazna napako, bo zasvetila opozorilna lučka in na zaslonu se prikaže sporočilo. Glejte **Informativna sporočila** (stran 84).

Izklop in vklop sistema

Sistem lahko izklopite na informacijskem zaslonu. Glejte **Splošne informacije** (stran 80). Ko izklopite sistem, bo zasvetila opozorilna lučka in na zaslonu se prikaže sporočilo. Ko sistem vklopite ali izklopite, bodo opozorilni indikatorji dvakrat zasvetili.

Opomba: *Sistem si zapomni zadnje nastavitve ob naslednjem zagonu.*

Opomba: *Med vleko prikolice sistem mogoče ne bo deloval pravilno. Pri vozilih, ki so opremljena z vlečnim modulom in vlečno napravo, ki smo ju odobrili, se ob priklopu prikolice sistem izklopi. Pri vozilih, ki so opremljena z neoriginalnim vlečnim modulom in vlečno napravo, je priporočljivo sistem izklopiti ob priklopu prikolice.*

Da bi trajno izklopili sistem, obiščite pooblaščenega serviserja.

OPOZORILO ZA NAVZKRIŽNI PROMET

OPOZORILO: Sistema za opozarjanje na prečni promet ne uporabljajte kot nadomestilo za uporabo notranjega in stranskih ogledal in pogleda čez ramo pri speljevanju vzvratno s parkirnega prostora. Sistem za opozarjanje na prečni promet ni nadomestilo za pazljivo vožnjo.

OPOZORILO: V skrajnih razmerah, npr. v snegu, poledici, močnem dežju in pršu, obstaja možnost, da sistem ne bo deloval pravilno. Vedno vozite previdno in pozorno. Če niste previdni, lahko pride do trka.

Sistem je zasnovan tako, da vas opozori na vozila, ki se vam bližajo s strani, ko prestavite v vzvratno prestavo (R).

Uporaba sistema za prečni promet

Sistem za opozarjanje na prečni promet je zasnovan tako, da zazna vozila, ki se približujejo s hitrostjo do 60 km/h. Pokritost se zmanjša, če so senzorji delno, večinoma ali popolnoma zakriti. Počasna vzvratna vožnja pripomore k boljši pokritosti in učinkovitosti.

EcoSport (CR6) Vehicles Built From: 27-08-2018, CG3759slSVN slSVN, Edition date: 201806, First-Printing

Sistem se vklopi, ko zaženete motor in prestavite v vzvratno prestavo (R). Sistem se izklopi, ko prestavite iz vzvratne prestave (R).

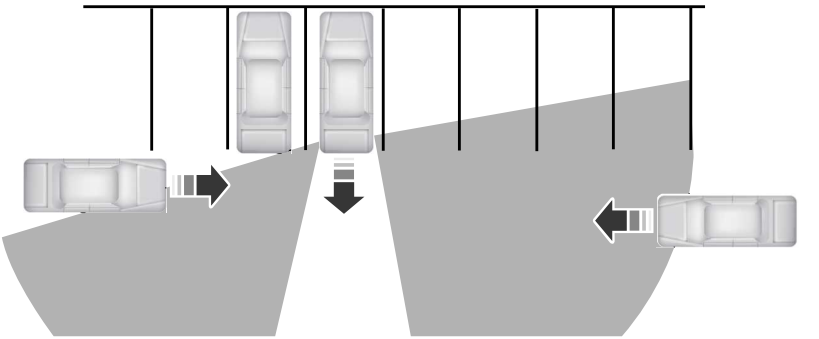

E142440

Levi senzor je le delno zakrit, območje pokritosti na desni strani je največje.

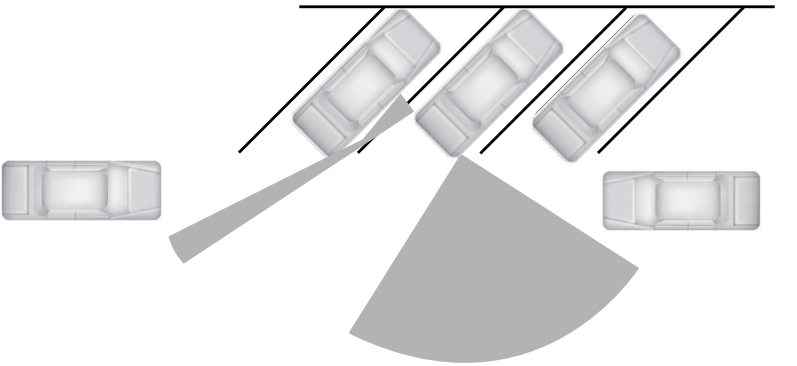

E142441

EcoSport (CR6) Vehicles Built From: 27-08-2018, CG3759slSVN slSVN, Edition date: 201806, First-Printing

Območje pokritosti se zmanjša tudi pri parkiranju pod ostrim kotom. Senzor na levi strani je večinoma zakrit, območje pokritosti na tej strani je zelo omejeno.

Sistemske luči, sporočila in zvočna opozorila

E142442

Ko sistem zazna vozilo, se vklopi indikator na zunanjem ogledalu na tisti strani, na kateri se približuje vozilo. Zaslišali boste zvok in na informacijskem zaslonu se izpiše sporočilo.

Opomba: *V izrednih pogojih, ko se recimo vozilo pelje mimo na nekoliko večji razdalji, vas lahko sistem opozori, četudi v območju zaznavanja ni ničesar.*

Zakriti senzorji

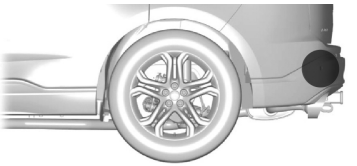

E205199

Senzorji sistema se nahajajo v zadnjem odbijaču na obeh straneh vozila.

Opomba: *Na senzorjih ne sme biti veliko umazanije, ledu in snega.*

Opomba: *Senzorjev ne prekrijte z nalepkami, kitom ali drugimi predmeti.*

Opomba: *Ovirani senzorji lahko vplivajo na delovanje sistema.*

Če so senzorji ovirani, se lahko na informacijskem zaslonu ob prestavljanju v vzvratno prestavo (R) pojavi obvestilo. Glejte **Informativna sporočila** (stran 84).

Sistemske omejitve

Sistem morda ne bo deloval pravilno v naslednjih primerih:

- senzorji sistema so ovirani;
- v bližini so parkirana vozila ali predmeti, ki ovirajo senzorje;
- vozilo se bliža s hitrostjo nad 60 km/h;
- hitrost vozila je višja od 12 km/h;
- vzvratno speljete s poševnega parkirnega prostora.

Sistemske napake

Če sistem zazna napako, se prikaže sporočilo. Glejte **Splošne informacije** (stran 80).

Izklop in vklop sistema

Sistem lahko začasno vklopite in izklopite na informacijskem zaslonu. Glejte **Splošne informacije** (stran 80). Ko izklopite sistem, se prikaže sporočilo. Glejte **Informativna sporočila** (stran 84).

Opomba: *Vsakič, ko zaženete vozilo in prestavite v vzvratno prestavo (R), se sistem vklopi. Če sistem začasno izklopite, se vklopi ob naslednjem zagonu.*

Opomba: *Med vleko prikolice sistem mogoče ne bo deloval pravilno. Pri vozilih, ki so opremljena z vlečnim modulom in vlečno napravo, ki smo ju odobrili, se ob priklopu prikolice sistem izklopi. Pri vozilih, ki so opremljena z neoriginalnim vlečnim modulom in vlečno napravo, je priporočljivo sistem izklopiti ob priklopu prikolice.*

Da bi trajno izklopili sistem, obiščite pooblaščenega serviserja.

KRMILJENJE

Električno servo krmiljenje

OPOZORILO: Sistem električnega servo krmiljenja opravlja diagnostične preglede, ki nenehno nadzorujejo sistem. Ob zaznavi napake se na informacijskem zaslonu prikaže sporočilo. Čim prej varno ustavite vozilo. Izključite kontakt. Po vsaj 10 sekundah znova zaženite motor in opazujte informacijski zaslon, če se bo prikazalo opozorilo o volanskem sklopu. Če se opozorilo o volanskem sklopu prikaže, peljite vozilo takoj na pregled.

OPOZORILO: Če sistem zazna napako, mogoče ne boste občutili razlike na volanu, a je napaka lahko zelo resna. Vozilo čim prej odpeljite na pregled, neupoštevanje tega opozorila lahko privede do izgube krmiljenja.

Opomba: *Vaše vozilo je opremljeno z električnim servo volanom. Vozilo nima rezervoarja servo tekočine, katerega bi bilo treba opazovati ali polniti.*

Električni motor poganja električno servo krmiljenje, zato je mogoče volan vrteti z manj truda.

Sistem deluje progresivno in med manevri zmanjša trud, potreben za vrtenje volana. Z naraščanjem hitrosti se zmanjšuje vpliv tega sistema na vozilo.

V kolikor med vožnjo v vozilu zmanjka elektrike (ali se ugasne) lahko še naprej normalno uporabljate volan, le da ga bo težje obračati. Ekstremno neprestano zavijanje lahko še dodatno oteži obračanje volana. Tako se prepreči pregrevanje in trajne poškodbe na volanskem sistemu. Če pride do tega, boste vozilo lahko krmilili ročno in ne boste povzročili trajne škode. Standardno zavijanje in vožnja bosta poskrbela, da se sistem ohladi ter povrne normalno delovanje servo volana.

Nasveti pri krmiljenju

Izogibajte se sunkovitemu premikanju volana. V primerjavi z mehanskim volanom je sila, potrebna za spreminjanje smeri vozila, manjša.

Če je volan neodziven ali vleče v stran, preverite:

- če so pnevmatike pravilno napolnjene,
- neenakomerno obrabo pnevmatik,
- dele vzmetenja za morebitnimi obrabami in razrahljanimi deli,
- volanski sklop za obrabo in razrahljane posamezne dele,
- geometrijo podvozja.

Neravno cestišče ali močni vetrovi lahko povzročijo, da se volan zdi neodziven ali pa ga vleče v stran.

EcoSport (CR6) Vehicles Built From: 27-08-2018, CG3759slSVN slSVN, Edition date: 201806, First-Printing

SPLOŠNE INFORMACIJE

OPOZORILO: Poskrbite, da boste ustrezno pritrdili vse predmete v prtljažnem prostoru. Neupoštevanje tega navodila lahko ob nenadni zaustavitvi ali trku privede do resnih poškodb.

OPOZORILO: Na prekrivalo prtljažnika ne odlagajte večjih predmetov. Neupoštevanje tega navodila lahko ob nenadni zaustavitvi ali trku privede do resnih poškodb ali smrti.

OPOZORILO: Ustrezna obremenitev vozila je lahko omejena s prostornino (razpoložljivim prostorom) ali nosilnostjo (koliko teže lahko vozilo prevaža). Ko dosežete najvišjo nosilnost vozila, ne dodajajte več tovora, čeprav je na voljo še dovolj prostora. Preveč ali nepravilno naloženo vozilo lahko pripomore k izgubi nadzora nad vozilom in prevračanju vozila.

OPOZORILO: Zagotovite, da so dvižna vrata popolnoma zaprta, saj s tem preprečite, da bi izpušni plini prišli v vozilo. Če ne morete popolnoma zapreti dvižnih vrat, odprite reže za pretok zraka ali okna in tako omogočite vstop svežega zraka v vozilo. Neupoštevanje tega opozorila lahko privede do poškodb ali smrti.

OPOZORILO: Dovoljenih obremenitev sprednje in zadnje osi ne smete preseči.

Opomba: *Pri nalaganju dolgih predmetov v vozilo, kot so recimo cevi, deske ali pohištvo, bodite pozorni in ne poškodujte notranjosti.*

SIDRIŠČA ZA PRTLJAGO

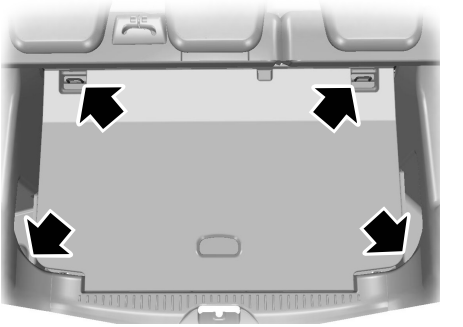

E142324

PREDAL POD PRTLJAŽNIKOM

Nastavljivo dno prtljažnega prostora (če je nameščen/-a)

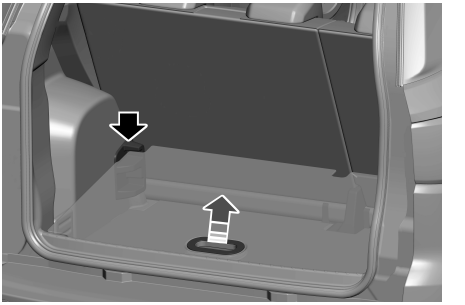

E252241

Nastavljiva tovorna tla lahko nastavite v tri različne položaje. Ko so nastavljiva tovorna tla v najvišjem položaju in so nasloni zadnjih sedežev zloženi naprej, tvorijo nastavljiva tovorna tla in zloženi sedeži neprekinjeno ravno površino.

EcoSport (CR6) Vehicles Built From: 27-08-2018, CG3759slSVN slSVN, Edition date: 201806, First-Printing

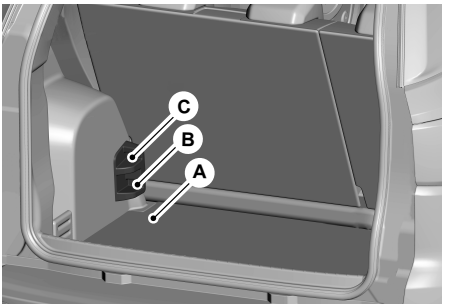

E252488

A Spodnji položaj.
B Srednji položaj.
C Najvišji položaj.

PREKRIVALA ZA PRTLJAGO

OPOZORILO: Na prekrivalo prtljažnika ne odlagajte večjih predmetov. Neupoštevanje tega navodila lahko ob nenadni zaustavitvi ali trku privede do resnih poškodb ali smrti.

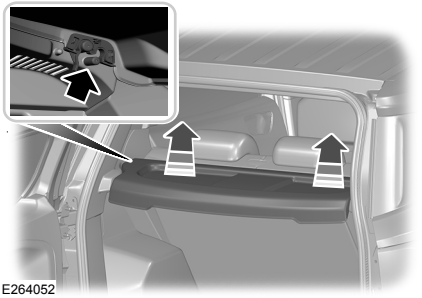
E264052

1. Rolo prtljažnika povlecite navzgor, da bi ga sprostili iz pritrditvenih točk na obeh straneh.
2. Obrnite rolo prtljažnika 90º za odstranitev.

Namestite v obratnem vrstnem redu. Rolo prtljažnika je pritrjen v pritrditvenih točkah, ko zaslišite tlesk.

STREŠNI PRTLJAŽNIKI IN SISTEMI ZA PREVOZ PRTLJAGE

OPOZORILO: Ob natovarjanju strešnega prtljažnika priporočamo, da tovor razporedite enakomerno in da ohranite nizko težišče. Natovorjena vozila z visokim težiščem se lahko obnašajo drugače kot nenatovorjena vozila. Ko vozite težko naloženo vozilo, bodite posebno previdni, na primer vozite počasneje in povečajte varnostno razdaljo.

Največja priporočena obremenitev prečnih strešnih nosilcev pri enakomerni razporejenosti je:

- 40 kg

Opomba: *Tovor ne sme nikoli biti položen neposredno na streho. Površina strehe ni zasnovana tako, da bi neposredno nosila tovor.*

Za pravilno delovanje strešnega nosilca morate tovor namestiti neposredno na prečne nosilce, ki so pritrjeni na strešne sani. Vaše vozilo je lahko opremljeno s tovarniškimi prečnimi nosilci. Prav tako priporočamo originalne prečne nosilce Ford, ki so narejeni posebej za vaše vozilo.

Poskrbite, da je tovor varno pritrjen. Pred vožnjo in med vsakim postankom za polnjenje goriva preverite pritrditev tovora.

EcoSport (CR6) Vehicles Built From: 27-08-2018, CG3759slSVN slSVN, Edition date: 201806, First-Printing

Nastavitev prečnih nosilcev (če je nameščen/-a)

Opomba: *Šum vetra lahko zmanjšate z odstranitvijo ali prerazporeditvijo prečnih nosilcev, ko le-ti niso v uporabi. Da bi zmanjšali šum vetra namestite prednji prečni nosilec v osrednji položaj. Prečni nosilec lahko nastavite ali odstranite po spodnjih navodilih.*

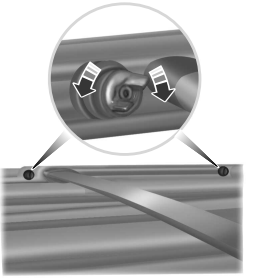

E142448

1. Kolesca nosilcev na obeh straneh obrnite v nasprotni smeri urinega kazalca ter jih odstranite.
2. Odstranite nosilce tako, da jih zavrtite v smeri urinega kazalca ter s koncema zdrsnite z vijakov na saneh.
3. Prednji nosilec pomaknite na nov položaj ter ga namestite na vijak na tem položaju.
4. Znova namestite in privijte kolesca na obeh straneh tako, da jih obrnete v smeri urinega kazalca, dokler niso trdno priviti.

Vsakič, ko dodate ali snamete tovor, preverite, če so kolesca trdno privita. Privitost kolesc redno in večkrat preglejte tudi med samim potovanjem. Pred pričetkom potovanja se prepričajte, da je tovor ustrezno zavarovan.

EcoSport (CR6) Vehicles Built From: 27-08-2018, CG3759slSVN slSVN, Edition date: 201806, First-Printing

VLEKA PRIKOLICE

OPOZORILO: Ne presegajte 100 km/h. Neupoštevanje tega navodila lahko privede do izgube nadzora nad vozilom, resnih poškodb ali smrti.

OPOZORILO: Tlak v zadnjih pnevmatikah je treba dvigniti za 0,2 bar nad specifikacijo. Ne presezite maksimalnega tlaka, ki je naveden na boku pnevmatike. To lahko povzroči hude telesne poškodbe.

OPOZORILO: Maksimalne skupne mase vozila, ki je navedena na identifikacijski ploščici vozila, ne smete preseči. Neupoštevanje teh navodil lahko privede do poškodb.

OPOZORILO: Vleka prikolice s težo, ki presega največjo priporočeno težo, presega zmožnosti vozila in lahko privede do poškodb motorja, menjalnika, konstrukcije vozila, izgube nadzora nad vozilom, prevrnitve vozila in poškodb.

OPOZORILO: Ne presezite največje dovoljene navpične obremenitve vlečne kljuke. Neupoštevanje tega navodila lahko privede do izgube nadzora nad vozilom, resnih poškodb ali smrti.

OPOZORILO: Protiblokirni zavorni sistem ne nadzira zavor na prikolici.

Pri vleki prikolice:

- Upoštevajte zakonodajo države za vleko prikolice.
- Ne presezite hitrosti 100 km/h, četudi državna zakonodaja dopušča višje hitrosti v določenih pogojih.
- Tovor namestite kar se da nizko in v sredino ob os prikolice. Če vlečete prikolico s praznim vozilom, namestite tovor v prikolici tako, da bo v okviru omejitve navpične teže na priklop pritiskala čim večja, saj boste tako dosegli najboljšo stabilnost.
- Navpična teža prikolice na vlečno kljuko je bistvena za stabilnost vozila in prikolice.
- Vertikalna teža na vlečni kljuki mora znašati vsaj 4 % celotne teže prikolice in ne sme preseči maksimalne dovoljene teže.
- Če začne prikolica kazati znake zibanja, takoj zmanjšajte hitrost.
- Pri spuščanju po strmem klancu uporabite nizko prestavo.

Opomba: *Priporočamo uporabo varnostne vlečne vrvi. Pri uporabi varnostne vlečne vrvi preberite in upoštevajte navodila, ki jih je priložil proizvajalec.*

Opomba: *Največja dovoljena navpična teža na identifikacijski ploščici prikolice je testna vrednost proizvajalca prikolice. Največja dovoljena navpična teža prikolice je lahko nižja.*

Stabilnost vozila in prikolice je odvisna od kakovosti prikolice.

Vleka prikolice vpliva na vozne lastnosti vozila in poveča zavorno razdaljo. Hitrost in vožnjo prilagodite obremenitvi prikolice.

Skupna teža vozila in prikolice, ki je navedena na identifikacijski ploščici, velja za cestne naklone do 12 % in nadmorsko višino do 1.000 m med vleko prikolice. V hribovitih regijah se zmožnost motorja vozila zmanjša zaradi manjšanja gostote zraka z višanjem nadmorske višine. Pri nadmorskih višinah nad 1.000 m zmanjšajte skupno najvišjo dovoljeno težo vozila in prikolice za 10 % na vsakih dodatnih 1.000 m.

EcoSport (CR6) Vehicles Built From: 27-08-2018, CG3759slSVN slSVN, Edition date: 201806, First-Printing

Opomba: *Niso vsa vozila primerna za namestitev vlečne kljuke. Za dodatne informacije stopite v stik s pooblaščenim trgovcem.*

VLEČNA KLJUKA

OPOZORILO: Kadar vlečne kljuke ne uporabljate, jo prevažajte varno pritrjeno v prtljažniku.

OPOZORILO: Pri namestitvi vlečne kljuke bodite zelo pozorni, saj je od tega odvisna varnost vozila in prikolice.

OPOZORILO: Za namestitev ali izgradnjo ročice vlečne kljuke ne uporabljajte orodja.

OPOZORILO: Sklopke za prikolico ne smete spreminjati.

OPOZORILO: Ročice vlečne kljuke ne smete razdreti ali popravljati.

Opomba: *Odstranite morebitne pretvornike iz električnega priklopa za prikolico. Neupoštevanje teh navodil lahko privede do korozije vtičnice. Redno čistite vtičnico za priklop prikolice in poskrbite, da umazanija ne onemogoča popolnega zaprtja pokrova vtičnice.*

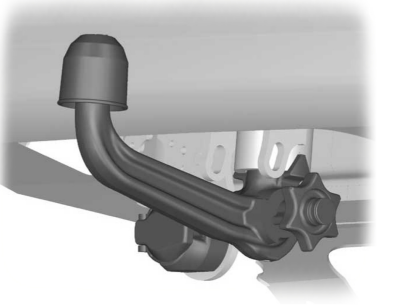

E71328

Pod zadnjim odbijačem sta 13-polna električna vtičnica in držalo za namestitev vlečne kljuke. Pomaknite vtičnico navzdol za 90 stopinj, dokler se ne zaskoči v končnem položaju.

Sproščanje mehanizma vlečne kljuke

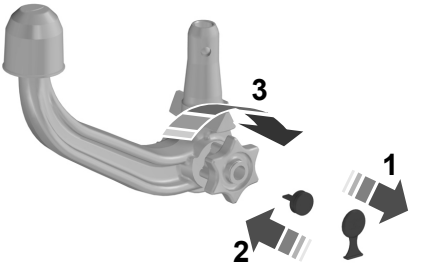

E71329

1. Odstranite zaščitni pokrov.
2. Vstavite ključ in odklenite ključavnico v smeri vrtenja urnega kazalca.
3. Primite ročico vlečne kljuke. Izvlecite kolesce in ga zavrtite v smeri vrtenja urnih kazalcev, dokler se ne zasliši klik.

Opomba: *Rdeča oznaka na kolescu mora biti poravnana z zeleno oznako na vlečni kljuki.*

4. Spustite kolesce. Ročica vlečne kljuke je sproščena.

EcoSport (CR6) Vehicles Built From: 27-08-2018, CG3759slSVN slSVN, Edition date: 201806, First-Printing

Vstavljanje ročice vlečne kljuke

OPOZORILO: Ročico vlečne kljuke smete vstaviti le, če je povsem sproščena.

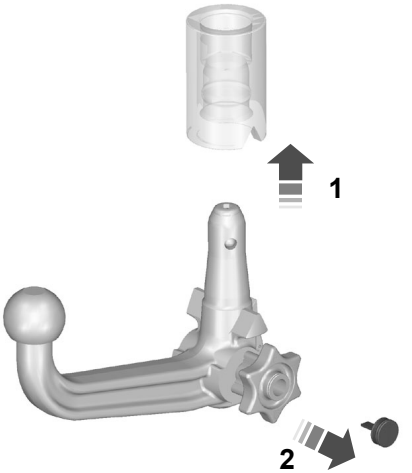

E71330

Opomba: *Izvlecite čep.*

1. Ročico vlečne kljuke vstavite navpično in jo potisnite navzgor, dokler se ne zaskoči.

Opomba: *Rok ne imejte v bližini kolesca.*

Opomba: *Zelena oznaka na kolescu mora biti poravnana z zeleno oznako na vlečni kljuki.*

2. Obrnite ključ v nasprotni smeri vrtenja urnega kazalca in odstranite ključ za blokado vlečne kljuke.
3. Potegnite zaščitni pokrov z loka in ga potisnite na ključavnico.

Vožnja s prikolico

OPOZORILO: Če kateri od spodnjih pogojev ni izpolnjen, ne smete uporabljati vlečne kljuke in jo mora pregledati pooblaščen trgovec.

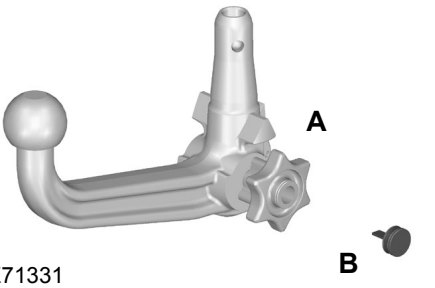

E71331

Pred potovanjem preverite, ali je ročica vlečne kljuke pravilno blokirana. Preverite:

- Sta zeleni oznaki poravnani?
- Je kolesce (A) pravilno nameščeno na ročico vlečne kljuke?
- Ste odstranili ključ (B)?
- Je ročica vlečne kljuke varno nameščena?

EcoSport (CR6) Vehicles Built From: 27-08-2018, CG3759slSVN slSVN, Edition date: 201806, First-Printing

Odstranjevanje ročice vlečne kljuke

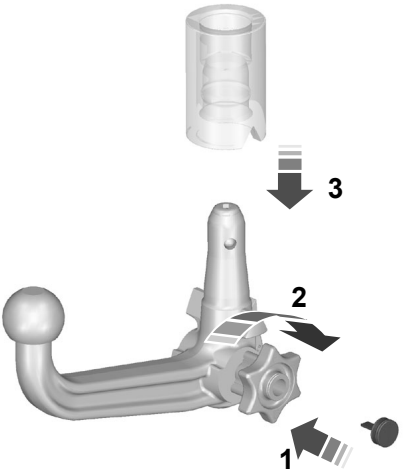

E71332

Opomba: *Odklopite prikolico.*

1. Odstranite zaščitni pokrov. Potisnite pokrov na lok. Vstavite ključ in odklenite ključavnico.
2. Primite ročico vlečne kljuke. Izvlecite kolesce, ga zavrtite v smeri vrtenja urnih kazalcev do končnega položaja.
3. Odstranite ročico vlečne kljuke.
4. Spustite kolesce.

Če je bila vlečna kljuka sproščena na ta način, jo lahko kadarkoli ponovno vstavite.

Vožnja brez prikolice

OPOZORILO: Nikoli ne sprostite vlečne kljuke, če je nanjo priklopljena prikolica.

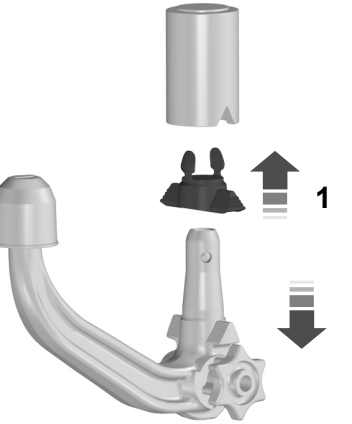

E94771

Odstranite ročico vlečne kljuke. V držalo vstavite čep (1).

Vzdrževanje

OPOZORILO: Odstranite vlečno kljuko in zaščitite držalo s čepom, preden vozilo operete s parnim čistilnikom.

Sistem za vleko naj bo vedno čist. Občasno namažite ležaje, drsne površine in zaporne kroglice z mastjo brez kolofonije in smole ali jih naoljite, ključavnico pa zaščitite z grafitom.

Če ključ izgubite, si lahko z navedbo številke ključa pri izdelovalcu zagotovite nadomestni ključ.

VLEČNE TOČKE - ST

Sprednja točka za vleko

E241979

1. Pritisnite pokrov.
2. Sprostite pokrov.

3. Namestite kljuko za vleko.

Zadnja točka za vleko (če je nameščen/-a)

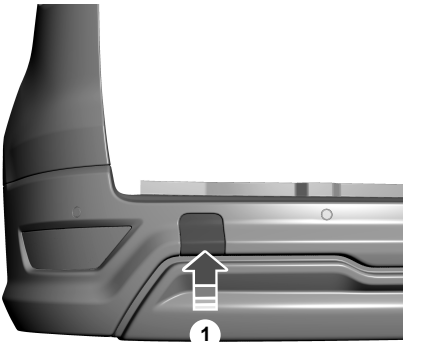

E272118

1. Pritisnite pokrov.
2. Sprostite pokrov.

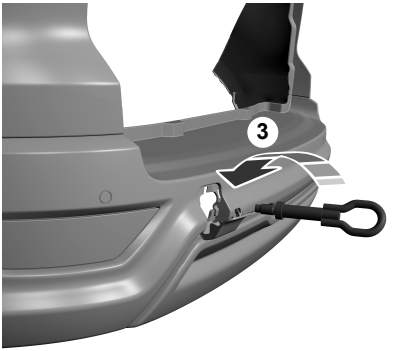

E272119

3. Namestite kljuko za vleko.

Kljuka za vleko se lahko nahaja na naslednjih mestih:

- v kompletu za začasno mobilnost,
- v predalu za dvigalko in orodje.

Kljuko za vleko morate vedno imeti v vozilu.

Opomba: *Kljuka za vleko ima levi navoj. Za namestitev jo vrtite v nasprotni smeri urnega kazalca in se prepričajte, da je trdno zategnjena. V primeru neupoštevanja tega opozorila se kljuka za vleko lahko sprosti.*

Opomba: *Če ima vaše vozilo vlečni drog, ga uporabite za vleko drugih vozil.*

VLEČNE TOČKE

Sprednja točka za vleko

E241979

1. Pritisnite pokrov.
2. Sprostite pokrov.

E241980

3. Namestite kljuko za vleko.

Zadnja točka za vleko (če je nameščen/-a)

E241981

1. Pritisnite pokrov.
2. Sprostite pokrov.

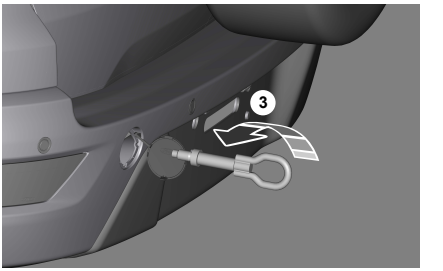

E241982

3. Namestite kljuko za vleko.

Kljuka za vleko se lahko nahaja na naslednjih mestih:

- v kompletu za začasno mobilnost,
- v predalu za dvigalko in orodje.

Kljuko za vleko morate vedno imeti v vozilu.

Opomba: *Kljuka za vleko ima levi navoj. Za namestitev jo vrtite v nasprotni smeri urnega kazalca in se prepričajte, da je trdno zategnjena. V primeru neupoštevanja tega opozorila se kljuka za vleko lahko sprosti.*

Opomba: *Če ima vaše vozilo vlečni drog, ga uporabite za vleko drugih vozil.*

TRANSPORT VOZILA

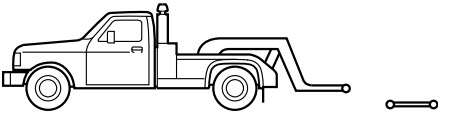

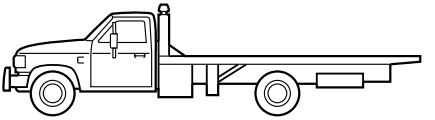

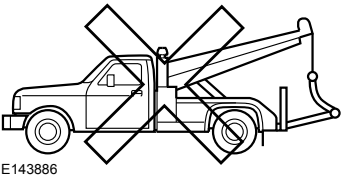

E143886

Če potrebujete vleko vozila, se obrnite na strokovno vlečno službo ali, če ste upravičeni do pomoči na cesti, pokličite svojega ponudnika storitve pomoči na cesti.

Priporočljivo je, da vozilo vlečete z vlečnim tovornjakom, ki lahko na keson naloži celotno vozilo ali ki vlečeno vozilo dvigne za kolesa, ali z vozilom, ki vleče vlečni voziček, na katerega postavite kolesa vlečenega vozila. Vozila ne vlecite z vlečno vrvjo. Podjetje Ford Motor Company ni odobrilo vlečenja z vlečno vrvjo.

Vozilo na prednji pogon je mogoče vleči od spredaj, če je vleka opravljena z ustrezno opremo za vleko, ki prednja kolesa dvigne od tal. Med takšno vleko so lahko zadnja kolesa na tleh.

Vozila na prednji pogon morajo med vleko imeti prednja kolesa na vlečnem dvokolesnem vozičku, če vozilo vlečete vzvratno. S tem preprečite poškodbe menjalnika.

Pri vleki vozila s pogonom na štiri kolesa morajo biti vsa kolesa dvignjena s ceste, kot je to pri vlečnem tovornjaku, ki lahko na keson naloži celotno vozilo ali ki vlečeno vozilo dvigne za kolesa, ali z vozilom, ki vleče vlečni voziček, na katerega postavite kolesa vlečenega vozila. S tem preprečite poškodbe menjalnika, pogona na štiri kolesa in vozila.

VLEKA VOZILA NA ŠTIRIH KOLESIH - SAMODEJNI MENJALNIK

OPOZORILO: Pri vleki vašega vozila morate vklopiti vžig. Če ne upoštevate tega opozorila, lahko resno povečate tveganje telesnih poškodb ali smrti.

OPOZORILO: Prepričajte se, da je prestavna ročica v položaju **N**. Neupoštevanje tega opozorila lahko privede do poškodb menjalnika in posledično do nesreče ali poškodb.

OPOZORILO: Pomoč zaviranja in krmiljenja ne bosta delovala, če motor ne deluje. Zavorno stopalko pritisnite močneje in računajte s povečano zavorno razdaljo in težjim obračanjem volana. Nepazljivost lahko privede do nesreče ali poškodb.

OPOZORILO: Če je vozilo opremljeno z zaklepanjem volana, se prepričajte, da je pred vleko ključavnica za vžig v položaju za vklop ali za dodatke.

EcoSport (CR6) Vehicles Built From: 27-08-2018, CG3759slSVN slSVN, Edition date: 201806, First-Printing

OPOZORILO: Preveč napeta vlečna vrv lahko poškoduje vaše ali vlečno vozilo.

OPOZORILO: Ne vlecite vozila, če je zunanja temperatura nižja od 0ºC.

OPOZORILO: Vozila ne vlecite vzvratno.

Zasilna vleka

Ob okvari vozila in ko vlečni vozički, vlečne prikolice ali vlečna vozila niso na voljo, lahko svoje vozilo odvlečete z vsemi kolesi na tleh. To lahko storite pod naslednjimi pogoji:

- Vaše vozilo gleda naprej in se ga vleče tako, da se premika naprej.
- Prestavna ročica je v položaju **N**. Če prestavne ročice ne morete prestaviti v položaj **N**, jo bo mogoče treba zaobiti. Glejte **Menjalnik** (stran 140).
- Najvišja hitrost je 50 km/h.
- Največja razdalja je 80 km.

Opomba: *Če morate preseči hitrost 50 km/h in razdaljo 80 km med vleko, morajo biti pogonska kolesa dvignjena s podlage.*

Opomba: *Priporočamo vam, da vozila na vlečete s pogonskimi kolesi na tleh. Če je vozilo treba odstraniti z nevarnega mesta, vozila ne vlecite hitreje kot 50 km/h, razdalja vleke pa ne sme preseči 80 km.*

OPOZORILO: Ob mehanski okvari menjalnika ne uporabite nosilcev posameznih osi. Vsa kolesa morajo biti na ravni podlagi in dvignjena s tal.

Odpeljite počasi in gladko brez sunkovitega premikanja vlečenega vozila.

Uporabite lahko le vlečno kljuko, ki ste jo dobili ob nakupu vozila. Glejte **Vlečne točke** (stran 175).

Vlečne vrvi ali vlečni drogovi morajo biti nameščeni na isti strani vozila. Denimo, vozilo z vlečno napravo zadaj desno lahko vleče vozilo z vlečno napravo spredaj desno.

Pri vleki morate uporabiti vlečno vrv ali vlečni drog, ki po moči ustreza teži vlečnega in vlečenega vozila.

Opomba: *Najvarnejši način vleke vozila je z vlečnim drogom.*

Teža vlečenega vozila ne sme preseči teže vlečnega vozila.

VLEKA VOZILA NA ŠTIRIH KOLESIH - ROČNI MENJALNIK

OPOZORILO: Pri vleki vašega vozila morate vklopiti vžig. Če ne upoštevate tega opozorila, lahko resno povečate tveganje telesnih poškodb ali smrti.

OPOZORILO: Pomoč zaviranja in krmiljenja ne bosta delovala, če motor ne deluje. Zavorno stopalko pritisnite močneje. Zavedajte se, da je zavorna razdalja povečana in obračanje volana težje.

OPOZORILO: Če je vozilo opremljeno z zaklepanjem volana, potem se prepričajte, da je med vleko ključavnica za vžig v položaju za vklop ali za dodatke.

OPOZORILO: Preveč napetosti na vlečni vrvi lahko povzroči poškodbe na vašem vozilu ali vozilu, ki ga vleče.

EcoSport (CR6) Vehicles Built From: 27-08-2018, CG3759slSVN slSVN, Edition date: 201806, First-Printing

OPOZORILO: Pri vleki vašega vozila morate izbrati nevtralno prestavo. Neupoštevanje tega opozorila lahko pripelje do poškodb menjalnika ali trka in poškodb.

Speljite počasi in tekoče, brez potresavanja vlečenega vozila.

Uporabite lahko le vlečno kljuko, ki ste jo dobili ob nakupu avtomobila. Glejte **Vlečne točke** (stran 175).

Vlečne vrvi ali vlečni drogovi morajo biti nameščeni na isti strani vozila. Denimo vozilo z vlečno napravo zadaj desno lahko vleče vozilo z vlečno napravo spredaj desno.

Pri vleki morate uporabiti vlečno vrv ali vlečni drog, ki po moči ustreza teži vlečnega in vlečenega vozila.

Teža vlečenega vozila ne sme preseči teže vlečnega vozila.

Ne presegajte 50 km/h. Glejte **Vleka vozila na štirih kolesih** (stran 177).

EcoSport (CR6) Vehicles Built From: 27-08-2018, CG3759slSVN slSVN, Edition date: 201806, First-Printing

UVAJANJE

Pnevmatike

Nove pnevmatike je treba uvajati približno 500 km. V tem času so možne spremenjene vozne lastnosti.

Zavore in sklopka

Če je mogoče, se izogibajte močnemu zaviranju in pritiskanju sklopke prvih 150 km po mestu oziroma prvih 1.500 km po avtocesti.

Motor

Izogibajte se prehitri vožnji prvih 1.500 km. Pogosto spreminjajte hitrost in zgodaj prestavljajte v višje prestave. Motorja ne preobremenjujte.

Vozila z dizelskim motorjem

Mogoče boste prvih 3.000 km med upočasnjevanjem slišali potrkavanje. To je zaradi utekanja novega dizelskega motorja in je povsem običajno.

GOSPODARNA VOŽNJA

Spodnji ukrepi pripomorejo k manjši porabi goriva:

- Redno preverjajte tlak v pnevmatikah in poskrbite, da so napolnjene na pravilen tlak. Glejte **Tlak v pnevmatikah** (stran 244).
- Sledite servisnim navodilom in izvajajte priporočene preglede.
- Načrtujte potovanje in pred odhodom preverite razmere v prometu.
- Vozila ne puščajte v prostem teku dalj časa ali v mrzlem vremenu. Motor zaženite šele, ko ste pripravljeni speljati.
- V vozilu ne prevažajte odvečne teže, saj odvečna teža poveča porabo vozila.
- Ne dodajajte nepotrebne dodatne opreme na zunanji del vozila, npr. vstopne stopnice. Če uporabljate strešni prtljažnik, ga ne pozabite zložiti ali odstraniti, ko ga ne uporabljate.
- Vozite tekoče, pospešujte nežno in predvidevajte dogodke na cesti, da bi se izognili naglemu zaviranju.
- Izklopite vse električne sisteme, ko jih ne uporabljate, na primer klimatsko napravo. Ne pozabite izključiti vseh pripomočkov iz vtičnice za dodatno opremo, ko jih ne uporabljate.

PREVIDNOSTNI UKREPI ZA HLADNO VREME

Na funkcijsko delovanje nekaterih komponent in sistemov lahko vplivajo temperature pod -25ºC.

VOŽNJA PO VODI

OPOZORILO: Ne zapeljite v tekočo ali globoko vodo, saj lahko izgubite nadzor nad vozilom.

Opomba: *Vožnja po globoki vodi lahko poškoduje vozilo.*

Opomba: *Če voda vdre v zračni filter, lahko pride do okvare motorja.*

Pred vožnjo po globoki vodi preverite njeno globino. Nikoli ne zapeljite v vodo, ki sega više od prednjega praga vozila.

EcoSport (CR6) Vehicles Built From: 27-08-2018, CG3759slSVN slSVN, Edition date: 201806, First-Printing

E266447

Med vožnjo po vodi vozite zelo počasi in ne ustavljajte vozila. Oprijem in zavorna zmogljivost sta lahko zelo omejena. Po vožnji po vodi ob prvi varni priložnosti:

- Rahlo pritisnite zavorno stopalko in preverite, ali zavore delujejo pravilno.
- Preverite delovanje hupe.
- Preverite delovanje žarometov.
- Obrnite volan in preverite, če servoojačevalnik volana deluje.

PREPROGE

OPOZORILO: Uporabite predpražnik, ki je zasnovan za vozilo in ne ovira stopalk. Neupoštevanje tega navodila lahko privede do izgube nadzora nad vozilom, resnih poškodb ali smrti.

OPOZORILO: Stopalke, ki se ne morejo prosto premikati, lahko povzročijo izgubo nadzora nad vozilom in povečajo tveganje za resne telesne poškodbe.

OPOZORILO: Predpražnik pritrdite na pritrditvene točke, da ne bo zdrsnil iz položaja in oviral uporabe stopalk. Neupoštevanje tega navodila lahko privede do izgube nadzora nad vozilom, resnih poškodb ali smrti.

OPOZORILO: Ne nameščajte dodatnih predpražnikov ali drugih prekrival prek originalnih predpražnikov. V nasprotnem primeru lahko predpražnik ovira delovanje stopalk. Neupoštevanje tega navodila lahko privede do izgube nadzora nad vozilom, resnih poškodb ali smrti.

OPOZORILO: Vedno zagotovite, da med premikanjem vozila v prostor za noge pri vozniku ne padejo kaki predmeti. Prosti predmeti se lahko zataknejo pod stopalke in povzročijo izgubo nadzora nad vozilom.

E142666

Predpražnike namestite tako, da luknjico v predpražniku postavite nad gumb v tleh in pritisnete, da pritrdite predpražnik.

Za odstranjevanje predpražnikov postopajte v nasprotnem vrstnem redu.

Opomba: *Redno pregledujte predpražnike in se prepričajte, da so varni za uporabo.*

EcoSport (CR6) Vehicles Built From: 27-08-2018, CG3759slSVN slSVN, Edition date: 201806, First-Printing

VARNOSTNE UTRIPALKE

Stikalo varnostnih utripalk se nahaja na instrumentalni plošči.

Varnostne utripalke uporabite, kadar je vozilo v okvari in pomeni nevarnost za druge udeležence v prometu.

Vklop ali izklop varnostnih utripalk

Pritisnite gumb za vklop varnostnih utripalk.

Opomba: *Vsi smerniki bodo utripali.*

Opomba: *Pri dolgotrajni uporabi varnostnih utripalk se akumulator lahko izprazni.*

Opomba: *Nenadno hitrejše utripanje je znak za pregorelo žarnico smernika.*

S ponovnim pritiskom gumba izklopite varnostne utripalke.

Opomba: *Glede na veljavno zakonodajo in pravila, ki veljajo v državi, za katero je bilo vozilo izdelano, se lahko varnostne utripalke vključijo tudi pri močnem zaviranju.*

Opozorilna lučka varnostnih utripalk

Utripa, ko so varnostne utripalke vklopljene.

KOMPLET PRVE POMOČI

Prostor za shranitev je v prtljažnem prostoru.

VARNOSTNI TRIKOTNIK

Prostor za shranitev je v prtljažnem prostoru.

IZKLOP GORIVA

OPOZORILO: Če je vaše vozilo doživelo trk, dajte sistem za dovod goriva v pregled. Neupoštevanje tega opozorila lahko privede do požara, poškodb ali smrti.

Za srednje in močne trke je vozilo opremljeno z lastnostjo prekinitve dovoda goriva, ki prekine dovod goriva v motor. Vsak trk ne bo povzročil prekinitve dovoda goriva.

Če bo vozilo po trku prekinilo dovod goriva, lahko mogoče znova zaženete vozilo. Za vozila, opremljena s sistemom na ključ:

1. Izključite kontakt.
2. Obrnite v začetni položaj.
3. Izključite kontakt.
4. Dodajte kontakt, da bi vklopili črpalko za gorivo.

Vozila, opremljena s sistemom zagona na gumb:

1. Pritisnite gumb **START/STOP** za izklop kontakta.
2. Da bi dodali kontakt, pritisnite stopalko zavore in gumb **START/STOP**.
3. Odmaknite nogo s stopalke za plin in pritisnite gumb **START/STOP** za izklop kontakta.
4. Motor lahko zaženete s pritisnjeno stopalko zavore in gumbom **START/STOP** ali s pritiskom na gumb **START/STOP** brez pritiskanja stopalke zavore. Oba načina znova zaženeta sistem za gorivo.

Opomba: *Ko poskušate znova zagnati vozilo po tem, ko je bil prekinjen dovod goriva, se vozilo prepriča, da so različni sistemi varni za ponoven zagon. Ko vaše vozilo določi, da so sistemi varni, bo ponoven zagon mogoč.*

EcoSport (CR6) Vehicles Built From: 27-08-2018, CG3759slSVN slSVN, Edition date: 201806, First-Printing

Opomba: *Če se vozilo ne zažene po treh poskusih ponovnega zagona, stopite v stik s pooblaščenim prodajalcem.*

ZAGON VOZILA S KABLI

OPOZORILO: Akumulator držite zunaj dosega otrok. Akumulatorji vsebujejo žveplovo kislino. Izogibajte se stiku s kožo, očmi ali obleko. Med delom v bližini akumulatorja zaščitite oči pred morebitnim brizganjem žveplove raztopine. Če kislina pride v stik s kožo ali očmi, jo takoj izpirajte z vodo vsaj 15 minut in poiščite ustrezno zdravniško pomoč. Ob zaužitju kisline nemudoma poiščite zdravniško pomoč.

OPOZORILO: Akumulatorji proizvajajo eksplozivne pline, ki lahko povzročijo poškodbe. Zato v bližini akumulatorja ne dovolite plamenov, iskric ali žarečih površin. Med delom v bližini akumulatorja vedno zaščitite obraz in oči. Vedno zagotovite ustrezno prezračevanje.

OPOZORILO: Uporabljajte le kable ustreznega premera z izoliranimi sponkami.

Opomba: *Akumulatorja ugasnjenega vozila ne izklapljajte, saj lahko to povzroči okvaro na električnem sistemu vozila.*

Povezovanje premostitvenih kablov

Opomba: *Na ilustraciji je vozilo, ki bo zagnalo drugo vozilo, upodobljeno niže.*

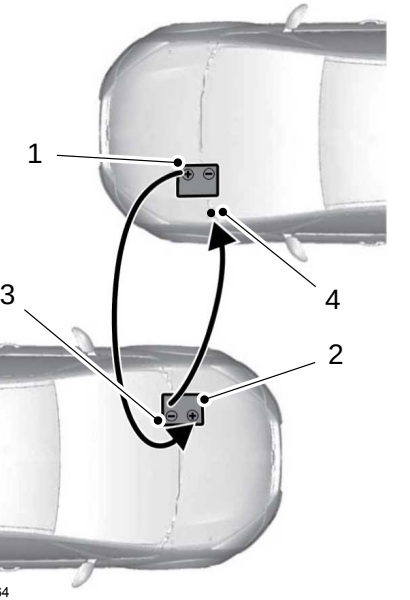

E142664

OPOZORILO: Poskrbite, da so kabli dovolj oddaljeni od vseh premikajočih se delov in delov sistema za dovajanje goriva.

Parkirajte vozilo s polnim akumulatorjem blizu motornega dela vozila s praznim akumulatorjem, vendar bodite pozorni, da se vozili ne dotikata.

Izključite motor in vso električno opremo.

1. Povežite pozitiven (+) premostitveni kabel s pozitivnim (+) polom izpraznjenega akumulatorja.
2. Drug konec pozitivnega (+) premostitvenega kabla povežite s pozitivnim (+) polom pomožnega akumulatorja.

EcoSport (CR6) Vehicles Built From: 27-08-2018, CG3759slSVN slSVN, Edition date: 201806, First-Printing

3. Negativni (–) kabel povežite z negativnim (–) polom pomožnega akumulatorja.
4. Nazadnje povežite še negativni (–) kabel na izpostavljen kovinski del motorja stoječega vozila ali povežite negativni (–) kabel z ozemljitveno točko, če je mogoče.

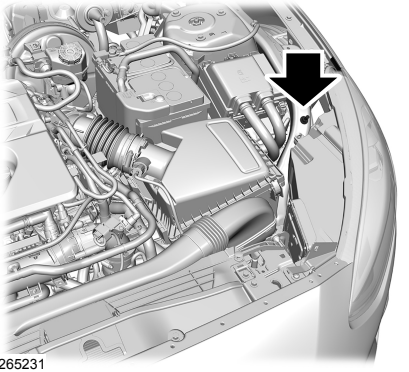

E265231

OPOZORILO: Konca drugega kabla ne povežite na negativni (–) pol izpraznjenega akumulatorja. Iskra lahko povzroči eksplozijo plinov, ki obkrožajo akumulator.

OPOZORILO: Poskrbite, da so kabli dovolj oddaljeni od vseh premikajočih se delov in delov sistema za dovajanje goriva.

Zagon motorja

1. Zaženite motor polnilnega vozila in zmerno navijte vrtljaje motorja med 2000 in 3000 vrtljajev na minuto.
2. Zaženite motor vozila s praznim akumulatorjem.
3. Po zagonu vozila s praznim akumulatorjem pustite motorja obeh vozil teči tri minute, preden odklopite premostitvene kable.

Kabla odklopite v obratnem vrstnem redu, kot ste jih namestili.

Opomba: *Pri odklopu kablov ne smete vključiti žarometov. Zaradi sunka napetosti bi lahko žarnice pregorele.*

SISTEM OBVEŠČANJA PO TRKU

Sistem vklopi utripanje smernikov ob močnejšem trku, ki sproži zračne blazine (prednje, stranske, zavese ali varnostno zračno pregrinjalo) ali zategovalnike varnostnih pasov.

Luči ugasnejo, ko:

- Pritisnete gumb za nevarnost.
- Pritisnete gumb za paniko (če je v opremi) na oddajniku prenosne enote.
- Vozilu zmanjka elektrike.

MESTO ŠKATLE Z VAROVALKAMI - Z VOLANOM NA LEVI

Škatla z akumulatorskimi varovalkami

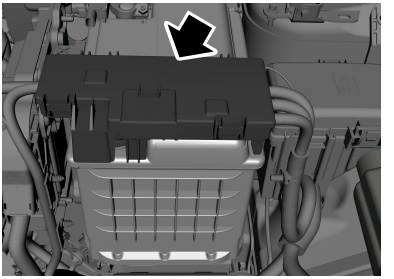

E246704

Ta škatla z varovalkami je pritrjena na pozitivni terminal akumulatorja.

Škatla z varovalkami v motornem prostoru

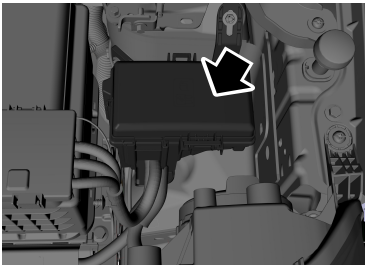

E246703

Škatla z varovalkami se nahaja v predelu motorja.

Škatla z varovalkami v kabini

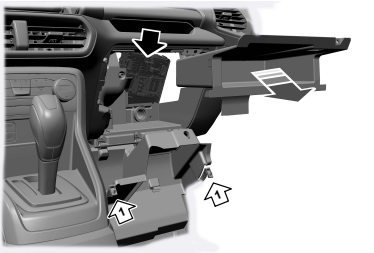

E263694

Ta škatla z varovalkami je nameščena za predalom pred sovoznikom. Za dostop do škatle z varovalkami storite sledeče:

1. Odprite predal in sprostite sponke.
2. Odstranite predal.

Opomba: *Vsakršen nepravilen poseg v električni sistem lahko ogrozi varnost vašega vozila, kar pomeni da obstaja možnost požara ali poškodbe motorja. Za pojasnila in vprašanja se obrnite na distributerja vozil Ford.*

MESTO ŠKATLE Z VAROVALKAMI - Z VOLANOM NA DESNI

Škatla z akumulatorskimi varovalkami

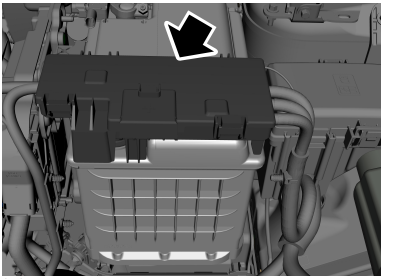

E246704

Ta škatla z varovalkami je pritrjena na pozitivni terminal akumulatorja.

Škatla z varovalkami v motornem prostoru

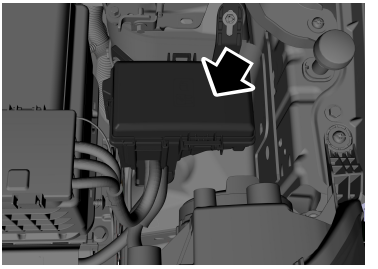

E246703

Škatla z varovalkami se nahaja v predelu motorja.

Škatla z varovalkami v kabini

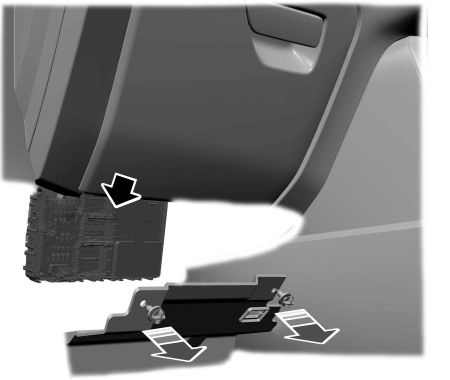

E263693

Ta škatla z varovalkami je nameščena za predalom pred sovoznikom. Za dostop do škatle z varovalkami storite sledeče:

1. Sprostite in odstranite plastični pokrov.

Opomba: *Vsakršen nepravilen poseg v električni sistem lahko ogrozi varnost vašega vozila, kar pomeni da obstaja možnost požara ali poškodbe motorja. Za pojasnila in vprašanja se obrnite na distributerja vozil Ford.*

SPECIFIKACIJE VAROVALK

OPOZORILO: Pred servisiranjem visokonapetostnih varovalk vedno odklopite akumulator.

OPOZORILO: Za zmanjšanje možnosti električnega udara vedno namestite pokrov škatle z varovalkami, preden znova priključite akumulator ali napolnite posode s tekočinami.

EcoSport (CR6) Vehicles Built From: 27-08-2018, CG3759slSVN slSVN, Edition date: 201806, First-Printing

Vaše vozilo morda ni opremljeno z vsemi lastnostmi, navedenimi v preglednicah varovalk. Te informacije opisujejo vso napeljavo za vse razpoložljive modele.

Škatla z varovalkami v motornem prostoru

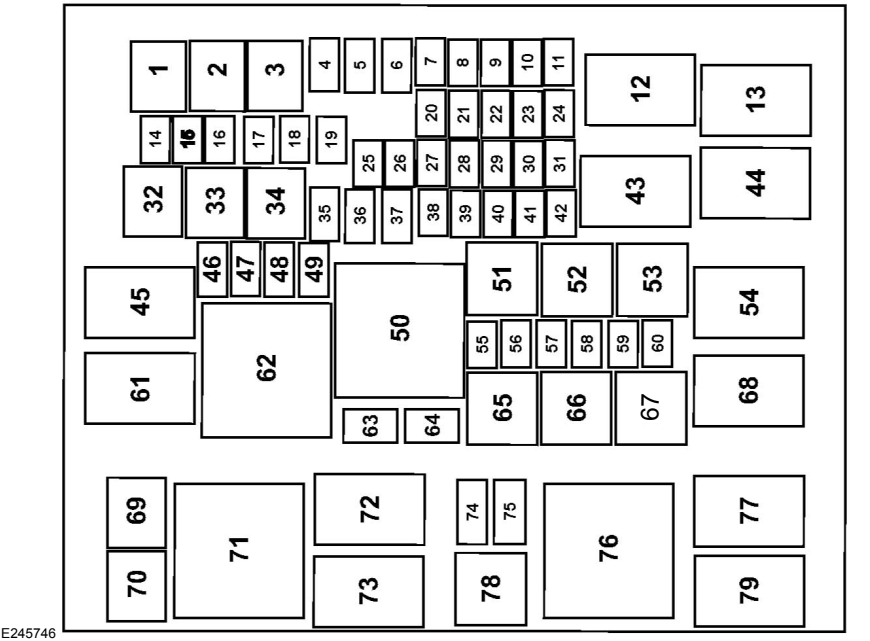

Varovalka	Nazivni tok varovalke	Zaščiteni deli
1	60 A	Rele hladilnega ventilatorja motorja 2.
2	50 A	Rele hladilnega ventilatorja motorja 1.
3	60 A	Rele žarilnih svečk (pri različicah z dizelskim motorjem).
4	40 A	ABS z ventili elektronskega nadzora stabilnosti.

Varovalka	Nazivni tok varovalke	Zaščiteni deli
5	20 A	Rele ključavnice volanskega droga.
6	40 A	Rele motorja sprednjega ventilatorja.
7	10 A	Stikalo za vklop in izklop zavorne luči.
8	20 A	Modul sončne strehe.
9	15 A	Rele pranja zadnjega stekla. Tuljava releja motorja sprednjih brisalcev.
10	7,5 A	Rele sklopke klimatske naprave.
11	5 A	Tuljava releja dodatne vtičnice. Tuljava releja hupe. Tuljava releja črpalke za gorivo (razen pri različicah z dizelskim motorjem).
14	10 A	Ogrevana ogledala.
15	5 A	Senzor za dež. Tuljava releja pranja zadnjega stekla.
16	10 A	Motor brisalca zadnjega stekla.
17	20 A	Prednja vtičnica/vžigalnik za cigarete.
18	20 A	Zadnja vtičnica.
19	-	Prosto.
20	20 A 30 A	Krmilni modul pogonskega sklopa. Modul krmiljenja pogonskega sklopa (pri različicah z dizelskim motorjem DV5FD).
21	15 A	Grelnik senzorja kisika. Senzor za nadzor katalizatorja (1,0L). Izpustni ventil zbiralnika bencinskih hlapov (1,0L). Variabilni ventil krmiljenja odmične gredi (1,0L). Volumski krmilni ventil – enota za doziranje goriva (pri različicah z dizelskim motorjem DV5FD). Krmilnik obvoda hladilnika EGR (pri različicah z dizelskim motorjem DV5FD). Solenoidni ventil za podtlak (pri različicah z dizelskim motorjem DV5FD).

Varovalka	Nazivni tok varovalke	Zaščiteni deli
		Senzor temperature/masnega pretoka zraka (pri različicah z dizelskim motorjem DvNeo).
21	5 A	Senzor temperature/masnega pretoka zraka (pri različicah z dizelskim motorjem DV5D). Volumski krmilni ventil – enota za doziranje goriva (pri različicah z dizelskim motorjem DV5D). Ventil obtočnega kanala turbopolnilnika (pri različicah z dizelskim motorjem DV5D).
22	10 A	Tuljava releja hladilnega ventilatorja motorja 1. Tuljava releja hladilnega ventilatorja motorja 2. Tuljava releja sklopke klimatske naprave. Variabilni ventil kompresorja klime. Variabilno krmiljenje črpalke za olje. Elektronski regulacijski ventil za podtlak. Tuljava releja sesalnega ventilatorja. Zagon/vklop vodne črpalke. Grelna enota avtomatskega menjalnika. Aktivna zaslonka prednje maske. Modul pogona na vsa kolesa.
22	5 A	Tuljava releja hladilnega ventilatorja motorja 1 (pri različicah z dizelskim motorjem). Tuljava releja hladilnega ventilatorja motorja 2 (pri različicah z dizelskim motorjem). Tuljava releja sklopke klimatske naprave (pri različicah z dizelskim motorjem). Tuljava releja žarilnih svečk (pri različicah z dizelskim motorjem). Modul žarilne svečke (samo pri različicah z dizelskim motorjem DVNeo). Senzor za vodo v gorivu (pri različicah z dizelskim motorjem DV5D). Elektromagnetni ventil za recirkulacijo izpušnih plinov (pri različicah z dizelskim motorjem DV5D).

EcoSport (CR6) Vehicles Built From: 27-08-2018, CG3759slSVN slSVN, Edition date: 201806, First-Printing

Varovalka	Nazivni tok varovalke	Zaščiteni deli
		Aktivna zaslonka prednje maske (pri različicah z dizelskim motorjem DV5FD). Tuljava releja črpalke za gorivo (pri različicah z dizelskim motorjem DV5FD).
23	20 A	Vžigalne tuljave (1,0L). Modul ojačevalnika (samo pri različicah z dizelskim motorjem DvNeo).
24	10 A	Variabilno krmiljenje črpalke za olje (samo pri različicah z dizelskim motorjem DvNeo). Električno ogrevan termostat (samo pri različicah z dizelskim motorjem DvNeo).
25	15 A	Napajanje ojačevalnega modula 1.
26	20 A	Modul za vleko prikolice – napolnjenost akumulatorja.[1]
27	-	Prosto.
28	10 A	Leva hupa.
29	10 A	Desna hupa.
30	15 A	Ogrevanje volana.
31	-	Prosto.
32	30 A	Napajanje akumulatorja krmilnega modula karoserije.
33	60 A	ABS s črpalko elektronskega nadzora stabilnosti.
34	50 A	Modul za vleko prikolice.[1]
35	40 A	Rele ogrevanega zadnjega stekla. Radijska raznovrstna antena.
36	30 A	Rele zaganjalnika.
37	40 A	Rele dodatnega grelnika 1.
38	20 A	Rele levega zasenčenega žarometa.
39	20 A	Rele desnega zasenčenega žarometa.
40	25 A	Ogrevani sedeži.

Varovalka	Nazivni tok varovalke	Zaščiteni deli
41	15 A	Napajanje ojačevalnega modula 2.
42	7,5 A	Rele sesalnega ventilatorja (1,0L).
46	30 A	Krmilni modul zadnjih levih vrat. Napajanje stikal za električni pomik oken na voznikovih vratih (volan na levi, odpiranje/zapiranje z enim dotikom le za voznikova vrata).
47	20 A 25 A	Rele črpalke za gorivo (1,0L). Rele elektronske črpalke za gorivo (pri različicah z dizelskim motorjem DV5FD). Rele elektronske črpalke za gorivo (samo pri različicah z dizelskim motorjem DvNeo).
48	30 A	Krmilni modul sovoznikovih vrat (volan na desni). Krmilni modul voznikovih vrat (volan na levi).
49	20 A	Napajanje črpalke za olje menjalnika (1,0L). Rele grelnika za gorivo (pri različicah z dizelskim motorjem).
55	10 A	Izravnava žarometa.
56	5 A	Modul elektronskega servovolana. Krmilni modul pogonskega sklopa.
57	10 A	Logika črpalke za olje menjalnika (1,0L). Tuljava releja grelnika za gorivo (pri različicah z dizelskim motorjem).
58	10 A	Vzvratna kamera. Moduli mrtvega kota.
59	5 A	Modul ABS.
60	5 A	Tuljava releja ogrevanega zadnjega stekla. Tuljava releja desne/leve strani ogrevanega vetrobranskega stekla.
63	25 A	Motorček prednjega brisalca.
64	30 A	Modul krmiljenja karoserije – vodilo za delovanje/zagon.
69	40 A	Ogrevano vetrobransko steklo levo.

Varovalka	Nazivni tok varovalke	Zaščiteni deli
70	40 A	Ogrevano vetrobransko steklo desno.
74	10 A	Ogrevane šobe za pranje vetrobranskega stekla.
75	-	Prosto.

[1] Predpriprava napeljave na prikolici za vgradnjo modula za vleko prikolice pri pooblaščenem serviserju.

Rele	Vključeni tokokrogi
12	Krmilni modul pogonskega sklopa.
13	Rele zaganjalnika.
43	Rele dodatne vtičnice.
44	Rele motorja sprednjih brisalcev.
45	Rele sprednjega ventilatorja.
50	Rele zagona.
51	Rele ključavnice volanskega droga.
52	Rele hupe.
53	Rele levega zasenčenega žarometa.
54	Rele pranja zadnjega stekla.
61	Rele ogrevanega zadnjega stekla. Ogrevana ogledala. Radijska raznovrstna antena.
62	Rele hladilnega ventilatorja motorja 2.
65	Rele črpalke za gorivo (1,0L). Rele grelnika za gorivo (pri različicah z dizelskim motorjem).
66	Rele desnega zasenčenega žarometa.
67	Rele sklopke klimatske naprave.
68	Rele hladilnega ventilatorja motorja 1.
71	Rele žarilnih svečk (pri različicah z dizelskim motorjem).

Rele	Vključeni tokokrogi
72	Rele desne strani ogrevanega vetrobranskega stekla.
73	Rele leve strani ogrevanega vetrobranskega stekla. Ogrevane šobe za pranje vetrobranskega stekla.
76	Rele dodatnega grelnika 2.
77	Rele sesalnega ventilatorja (1,0L). Rele elektronske črpalke za gorivo (pri različicah z dizelskim motorjem DV5FD).
78	Prosto.
79	Rele dodatnega grelnika 1.

Škatla z varovalkami v kabini

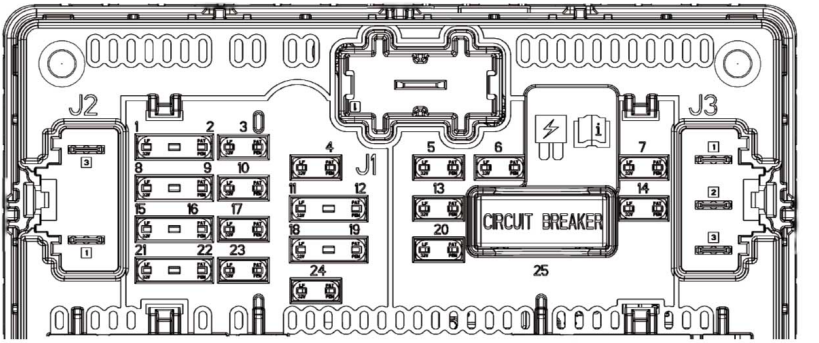

E245748

Varovalka	Nazivni tok varovalke	Zaščiteni deli
F01	5 A	Krmilni modul zadrževalnih sistemov.
F02	5 A	Senzor vlage in temperature v vozilu.
F03	10 A	Modul parkirnih pomagal zadaj.
F04	10 A	Kontaktna ključavnica.

Varovalka	Nazivni tok varovalke	Zaščiteni deli
		Stikalo start-stop. Ključ v stikalu.
F05	20 A	Rele centralnega zaklepanja (interni rele BCM). Rele centralnega odklepanja (interni rele BCM).
F06	10 A	Stikalo za električni pomik oken na voznikovih in sovoznikovih vratih (odpiranje/zapiranje z enim dotikom le za voznikova vrata). Stikalo za električni pomik voznikovega okna z zamikom izklopa (samo pri odpiranju/zapiranju voznikovega okna z enim dotikom). Osvetlitev stikala sončne strehe. Dodatna oprema zamika modula sončne strehe.
F07	30 A	Krmilni modul voznikovih vrat (volan na desni). Krmilni modul sovoznikovih vrat (volan na levi).
F08	5 A	Prosto.
F09	5 A	Elektrokromatsko notranje ogledalo. Stikalo za izklop sovoznikove zračne blazine.
F10	10 A	Priključek pametne podatkovne povezave – napajanje.
F11	5 A	Vozila z vgrajenim modemskim modulom (le).
F12	5 A	Modul senzorja vdora. Modul senzorja nagiba.
F13	15 A	Rele voznikovega odklepanja (interni rele BCM). Rele dvojnega zaklepanja (interni rele BCM).
F14	30 A	Napajanje stikal za električni pomik oken na voznikovih vratih (volan na desni, odpiranje/zapiranje z enim dotikom le za voznikova vrata).

Varovalka	Nazivni tok varovalke	Zaščiteni deli
		Krmilni modul zadnjih desnih vrat.
F15	15 A	Prosto.
F16	10 A	Napajanje delovanja/zagona prikolice.[1]
F17	15 A	SYNC. Elektronski zaključni panel.
F18	7,5 A	Prosto.
F19	7,5 A	Modul zvočnega opozorila na rezervo akumulatorja.
F20	10 A	Prosto.
F21	7,5 A	Modul klimatske naprave.
F22	7,5 A	Priključek pametne podatkovne povezave – logika. Krmilni modul volanskega droga. Skupina instrumentov.
F23	20 A	Krmilni modul za avdio. Modul predvajalnika CD.
F24	20 A	Prosto.
F25	30 A	Motorji za električni pomik stekel (odpiranje in zapiranje z enim dotikom za voznikovo okno).

[1] Predpriprava napeljave na prikolici za vgradnjo modula za vleko prikolice pri pooblaščenem serviserju.

EcoSport (CR6) Vehicles Built From: 27-08-2018, CG3759slSVN slSVN, Edition date: 201806, First-Printing

Škatla z akumulatorskimi varovalkami

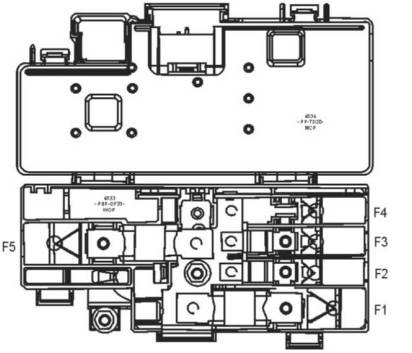

E245747

Varovalka	Nazivni tok varovalke	Zaščiteni deli
1	250 A	Škatla z varovalkami v motornem prostoru.
2	60 A	Modul elektronskega servovolana.
3	100 A	Modul za nadzor karoserije.
4	70 A	Rele dodatnega grelnika 2
5	275 A	Zaganjalnik.

MENJAVA VAROVALK

Varovalke

OPOZORILO: Varovalko vedno zamenjajte z varovalko, ki ima predpisan nazivni tok. Uporaba varovalke z višjim nazivnim tokom lahko povzroči veliko škodo na žicah in požar.

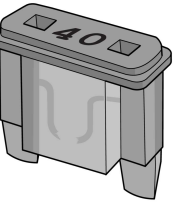

E217331

Če električne komponente v avtu ne delujejo, obstaja možnost, da je varovalka pregorela. Pregorele varovalke prepoznate po prekinjenih žicah v njih. Pred zamenjavo električnih delov preverite ustrezne varovalke.

Tipi varovalk

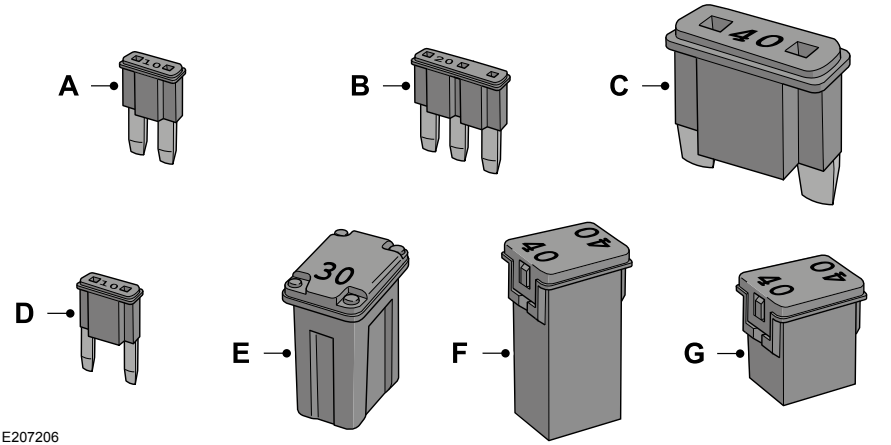

Oznaka	Tip varovalke
A	Mikro 2
B	Mikro 3
C	Maksi
D	Mini
E	Tip M
F	Tip J
G	Nizka varovalka tipa J

SPLOŠNE INFORMACIJE

OPOZORILO: Ne stikajte po motorju, če je vroč.

OPOZORILO: Izklopite kontakt in aktivirajte parkirno zavoro.

OPOZORILO: Ko je kontakt vključen ali ko motor deluje, se ne dotikajte delov elektronskega sistema za zagon. Sistem deluje z visoko napetostjo. Če ne upoštevate tega opozorila, lahko ima to za posledico hude telesne poškodbe ali smrt.

OPOZORILO: Pazite, da vaših prstov ali oblačil ne zagrabi ventilator hlajenja.

V določenih razmerah lahko ventilator za hlajenje motorja deluje še nekaj minut po tem, ko ugasnete vozilo. Glejte **Ventilator za hlajenje motorja** (stran 204).

Zagotovite, da po vzdrževalnih preverjanjih trdno pritrdite pokrovčke.

Priporočamo, da izvedete naslednje preglede.

Preglejte dnevno

- Zunanje luči.
- Notranje luči.
- Opozorilne utripalke in smernike.

Preverite pri polnjenju goriva

- Nivo tekočine za pranje stekel. Glejte **Preverjanje tekočine za čiščenje stekel** (stran 206).
- Tlaki pnevmatik.
- Stanje pnevmatik. Glejte **Platišča in pnevmatike** (stran 225).

Preglejte vsak mesec

- Nivo motornega olja. Glejte **Preverjanje olja** (stran 203).
- Nivo hladilne tekočine. Glejte **Preverjanje hladilne tekočine** (stran 204).
- Nivo zavorne tekočine. Glejte **Preverjanje zavorne tekočine** (stran 205).
- Morebitno netesnost cevi, vodov in posod.
- Delovanje klimatske naprave.
- Delovanje ročne zavore.
- Delovanje hupe.
- Pritegnjenost matic za platišča. Glejte **Vijaki za platišča** (stran 245).

ODPIRANJE IN ZAPIRANJE POKROVA MOTORNEGA PROSTORA

Odpiranje pokrova motorja

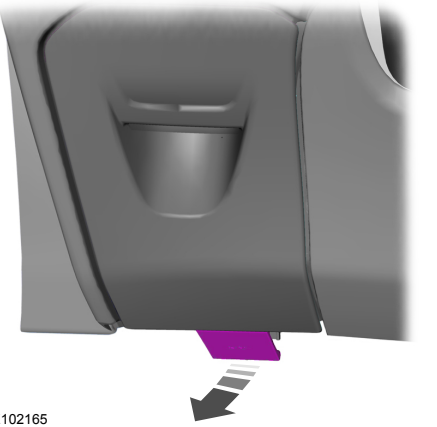

E102165

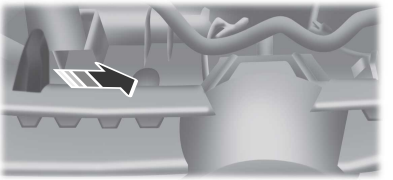

E154746

Premaknite zaponko v desno.

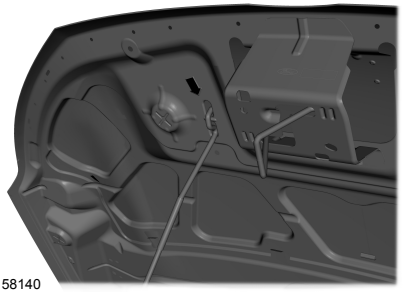

E158140

Odprite pokrov motorja ter ga podprite s palico. Palico za držanje pokrova pritrdite na pokrov motorja, pravilna lokacija je označena s puščico.

Zapiranje pokrova motorja

Opomba: *Po uporabi morate oporni drog pokrova motorja pravilno pritrditi.*

Opomba: *Prepričajte se, da je pokrov motorja pravilno zaprt.*

Priprite pokrov ter ga zadnjih 20-30 centimetrov spustite, da ga lastna teža zapre.

POGLED POD POKROV MOTORNEGA PROSTORA - 1,0L ECOBOOST (74KW/100KM)/1,0L ECOBOOST (90KW/120KM)/ 1,0L ECOBOOST (103KW/140KM) (YY), 1,0L ECOBOOST™

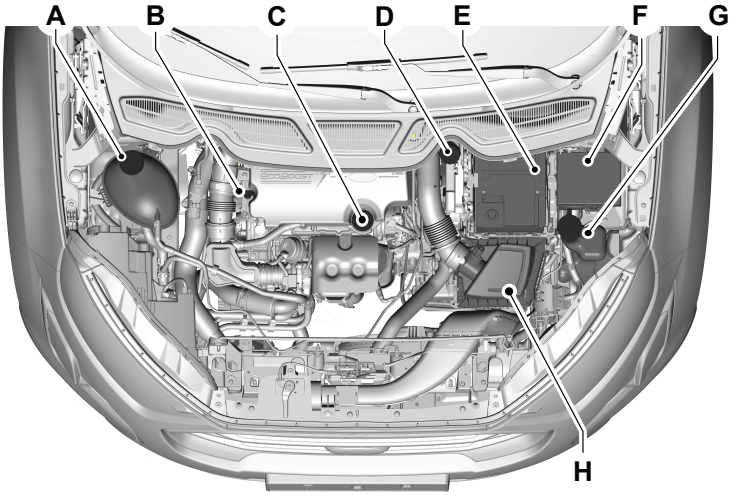

E246490

A Ekspanzijska posoda s hladilno tekočino. Glejte **Preverjanje hladilne tekočine** (stran 204).

B Merilna palica za nivo motornega olja. Glejte **Merilna palica za motorno olje** (stran 203).

C Pokrovček odprtine za dolivanje motornega olja. Glejte **Preverjanje olja** (stran 203).

D Posoda za zavorno tekočino. Glejte **Preverjanje zavorne tekočine** (stran 205).

E Akumulator. Glejte **Zamenjava akumulatorja 12 V** (stran 206).

F Škatla z varovalkami. Glejte **Varovalke** (stran 184).

G Posoda tekočine za pranje vetrobranskega stekla. Glejte **Preverjanje tekočine za čiščenje stekel** (stran 206).

H Sklop zračnega filtra.

POGLED POD POKROV MOTORNEGA PROSTORA - 1,5L DURATORQ-TDCI (67KW/91KM), 1,5L TDCI

EcoSport (CR6) Vehicles Built From: 27-08-2018, CG3759slSVN slSVN, Edition date: 201806, First-Printing

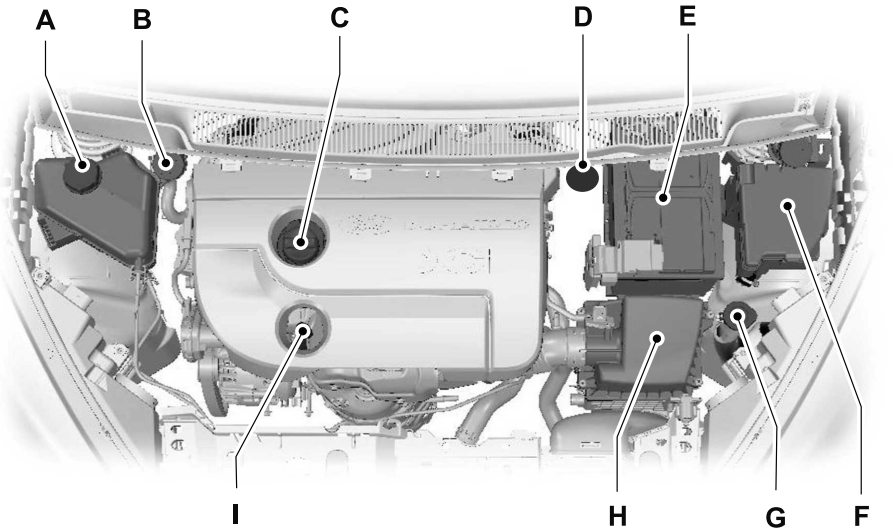

E151697

A Ekspanzijska posoda s hladilno tekočino*: Glejte **Preverjanje hladilne tekočine** (stran 204).

B Posoda z zavorno tekočino in s tekočino sklopke (vozila z volanom na desni)*: Glejte **Preverjanje zavorne tekočine** (stran 205).

C Pokrovček odprtine za dolivanje motornega olja[1]: Glejte **Preverjanje olja** (stran 203).

D Posoda z zavorno tekočino in s tekočino sklopke (vozila z volanom na levi)*: Glejte **Preverjanje zavorne tekočine** (stran 205).

E Akumulator: Glejte **Zamenjava akumulatorja 12 V** (stran 206).

F Škatla z varovalkami v motornem prostoru. Glejte **Varovalke** (stran 184).

G Posoda s tekočino sistema za pranje vetrobranskega stekla in zadnjega okna: Glejte **Preverjanje tekočine za čiščenje stekel** (stran 206).

H Zračni filter: vzdrževanje ni potrebno.

I Merilna palica za raven motornega olja[1]: Glejte **Preverjanje olja** (stran 203).

* Pokrovčki posod in merilna palica so obarvani, da jih laže najdete.

EcoSport (CR6) Vehicles Built From: 27-08-2018, CG3759slSVN slSVN, Edition date: 201806, First-Printing

POGLED POD POKROV MOTORNEGA PROSTORA - 1,5L DURATORQ-TDCI (74KW/100KM) (XU), 1,5L DURATORQ-TDCI DIZEL

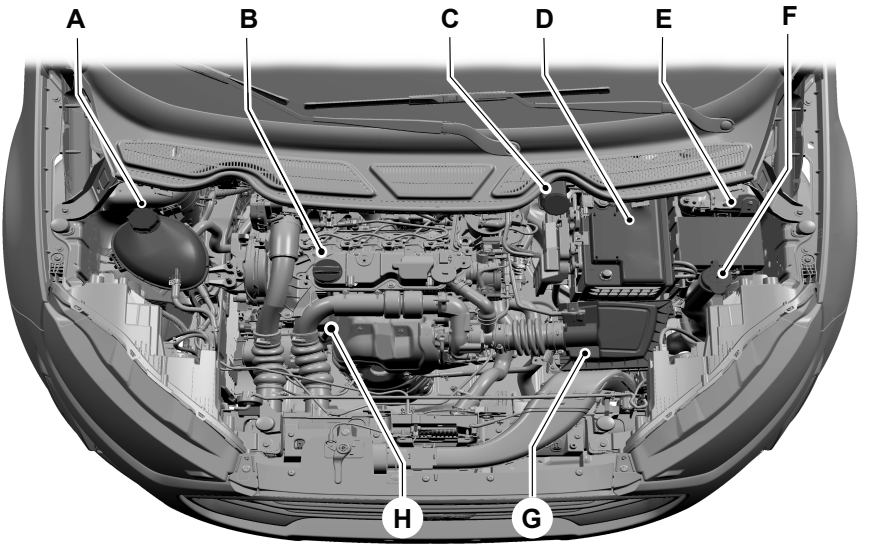

E274070

A Ekspanzijska posoda s hladilno tekočino. Glejte **Preverjanje hladilne tekočine** (stran 204).

B Pokrovček odprtine za dolivanje motornega olja. Glejte **Preverjanje olja** (stran 203).

C Posoda z zavorno tekočino in tekočino sklopke. Glejte **Preverjanje zavorne tekočine** (stran 205).

D Akumulator. Glejte **Zamenjava akumulatorja 12 V** (stran 206).

E Škatla z varovalkami v motornem prostoru. Glejte **Varovalke** (stran 184).

F Posoda tekočine za pranje vetrobranskega stekla. Glejte **Preverjanje tekočine za čiščenje stekel** (stran 206).

G Zračni filter.

H Merilna palica za nivo motornega olja. Glejte **Preverjanje olja** (stran 203).

EcoSport (CR6) Vehicles Built From: 27-08-2018, CG3759slSVN slSVN, Edition date: 201806, First-Printing

POGLED POD POKROV MOTORNEGA PROSTORA - 1,5L ECOBLUE (70KW/95KM) (Z2)/1,5L ECOBLUE (88KW/120KM) (ZT), 1,5L ECOBLUE DIZEL

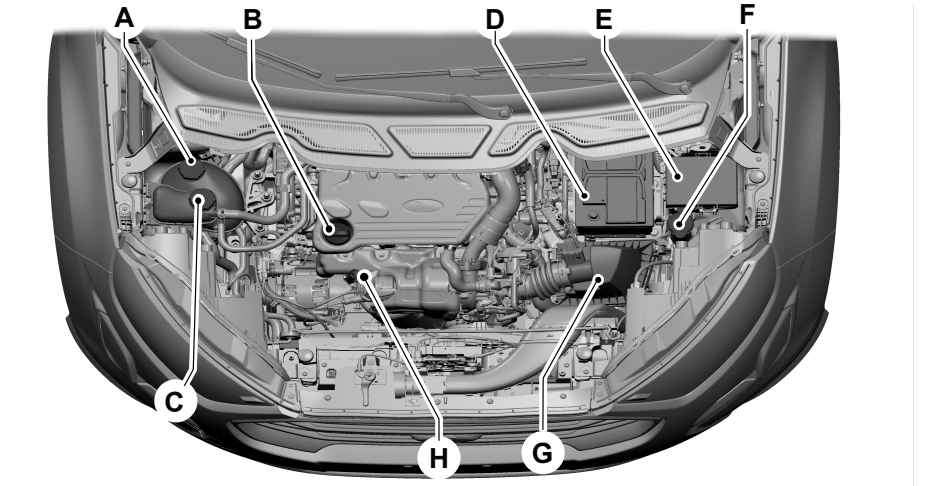

E273476

A Ekspanzijska posoda s hladilno tekočino. Glejte **Preverjanje hladilne tekočine** (stran 204).

B Pokrovček odprtine za dolivanje motornega olja. Glejte **Preverjanje olja** (stran 203).

C Posoda z zavorno tekočino in tekočino sklopke. Glejte **Preverjanje zavorne tekočine** (stran 205).

D Akumulator. Glejte **Zamenjava akumulatorja 12 V** (stran 206).

E Škatla z varovalkami v motornem prostoru. Glejte **Varovalke** (stran 184).

F Posoda tekočine za pranje vetrobranskega stekla. Glejte **Preverjanje tekočine za čiščenje stekel** (stran 206).

G Zračni filter.

H Merilna palica za nivo motornega olja. Glejte **Preverjanje olja** (stran 203).

EcoSport (CR6) Vehicles Built From: 27-08-2018, CG3759slSVN slSVN, Edition date: 201806, First-Printing

MERILNA PALICA ZA MOTORNO OLJE - 1,0L ECOBOOST™

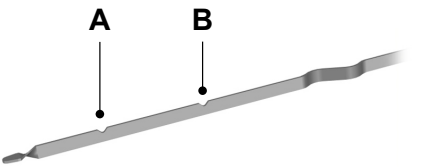

E141337

A Minimum.

B Maksimum.

MERILNA PALICA ZA MOTORNO OLJE - 1,5L

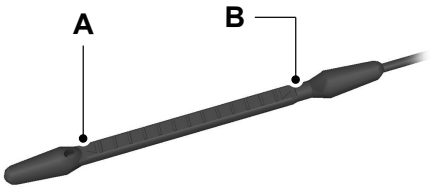

E140423

A Minimum.

B Maksimum.

PREVERJANJE OLJA

1. Pazite, da bo vozilo v vodoravnem položaju.
2. Pred zagonom motorja preverite nivo motornega olja ali ugasnite motor in počakajte 10 minut, da olje steče na dno posode.
3. Izvlecite merilno palico in jo obrišite s čisto krpo, ki ne pušča muck. Vstavite merilno palico in jo spet izvlecite, da preverite nivo motornega olja.

Če je raven olja na spodnji oznaki, nemudoma dolijte olje.

Opomba: *Poskrbite, da je raven olja med spodnjo in zgornjo oznako.*

Opomba: *Poraba olja pri novem motorju doseže običajno raven po približno 5.000 km.*

Dodajanje motornega olja

OPOZORILO: Motornega olja ne dodajajte, dokler je motor vroč. Neupoštevanje teh navodil lahko privede do poškodb.

OPOZORILO: Pokrovčka odprtine za dolivanje olja ne smete odviti, ko motor deluje.

Ne uporabljajte dodatkov za motorna olja, saj so nepotrebna in lahko povzročijo okvare motorja, ki niso zajeta v garanciji vozila.

1. Očistite območje okrog pokrovčka za olje, preden ga odstranite.
2. Odstranite pokrovček odprtine za motorno olje.
3. Dodajte motorno olje, ki je skladno s specifikacijami Ford. Glejte **Kapacitete in specifikacije** (stran 246).
4. Zamenjajte pokrovček odprtine za motorno olje. Obračajte ga v smeri urinega kazalca, dokler ne začutite močnega upora.

Opomba: *Olja ne dodajajte preko zgornje oznake. Ravni olja nad zgornjo oznako lahko poškodujejo motor.*

EcoSport (CR6) Vehicles Built From: 27-08-2018, CG3759slSVN slSVN, Edition date: 201806, First-Printing

Opomba: *Razlito olje takoj pobrišite z vpojno krpo.*

VENTILATOR ZA HLAJENJE MOTORJA - BENCIN

OPOZORILO: Pazite, da vaših prstov ali oblačil ne zagrabi ventilator hlajenja.

V določenih razmerah lahko ventilator za hlajenje motorja deluje še nekaj minut po tem, ko ugasnete vozilo.

VENTILATOR ZA HLAJENJE MOTORJA - DIZELSKI

OPOZORILO: Pazite, da vaših prstov ali oblačil ne zagrabi ventilator hlajenja.

V določenih razmerah lahko ventilator za hlajenje motorja deluje še nekaj minut po tem, ko ugasnete vozilo. Do tega lahko pride v mrzlih dneh, ne glede na temperaturo hladilne tekočine, npr. pri kratkih vožnjah ali nizki temperaturi hladilne tekočine.

PREVERJANJE HLADILNE TEKOČINE

OPOZORILO: Hladilne tekočine ne izlivajte v gospodinjski odtok ali mestno kanalizacijo. Gorivo odložite pri za to pooblaščeni ustanovi.

OPOZORILO: Hladilne tekočine ne nalijte v posodo s tekočino za pranje vetrobranskega stekla. Če hladilno tekočino poškropite po vetrobranskem steklu, se lahko vidljivost poslabša.

E170684

Prepričajte se, da je nivo hladilne tekočine med oznakama ***MIN*** in ***MAX*** na posodici za hladilno tekočino. Če je nivo tekočine pri oznaki MIN ali pod njo, nemudoma dolijte hladilno tekočino.

Koncentracijo hladilne tekočine vzdržujte med 48 % in 50 %, kar je enakovredno točki zmrzovanja med –30 ºF (–34 ºC) in –34 ºF (–37 ºC).

Opomba: *Hladilna tekočina se z dviganjem temperature razteza. Nivo tekočine je lahko nad oznako* ***MAX****.*

Opomba: *Ne uporabljajte tesnil hladilnih sistemov ali aditivov, ki niso navedeni, saj lahko poškodujejo hladilni ali grelni sistem vozila.*

EcoSport (CR6) Vehicles Built From: 27-08-2018, CG3759slSVN slSVN, Edition date: 201806, First-Printing

Dodajanje hladilne tekočine

OPOZORILO: Pokrova rezervoarja hladilne tekočine ne odstranjujte, ko je hladilni sistem vroč. Počakajte 10 minit, da se hladilni sistem ohladi. Pokrov rezervoarja hladilne tekočine pokrijte z debelo krpo, s čimer preprečite možnost opeklin, in počasi odstranite pokrovček. Neupoštevanje teh navodil lahko privede do poškodb.

OPOZORILO: Tekočina ne sme priti v stik s kožo ali z očmi. Če se to zgodi, sperite prizadeto območje z večjo količino vode in poiščite zdravniško pomoč.

OPOZORILO: Nerazredčena hladilna tekočina je vnetljiva in se lahko vžge, če se polije po vroči izpušni cevi.

Ne priporočamo uporabe recikliranih hladilnih tekočin, saj postopek recikliranja, ki bi ga odobrilo podjetje Ford, še ni na voljo.

V vozilu ne mešajte različnih barv ali vrst hladilnih tekočin.

Opomba: *Dodajte mešanico antifriza in vode (50/50) ali pripravljeno mešanico hladilne tekočine, ki ustreza specifikacijam.*

Opomba: *Uporabite tekočine, ki dosegajo specifikacije ali določene zahteve. Uporaba drugih tekočin lahko povzroči poškodbe na vozilu, ki jih ne krije garancija vozila. Glejte* ***Kapacitete in specifikacije*** *(stran 246).*

Za dolivanje hladilne tekočine storite naslednje:

1. Odstranite pokrovček posodice hladilne tekočine.
2. Dolijte hladilno tekočino do oznake ***MAX***, ne dolijte preveč.
3. Znova namestite pokrovček posodice hladilne tekočine. Obračajte ga v smeri urinega kazalca, dokler ne začutite močnega upora.

V sili lahko v hladilni sistem dolijete vodo brez hladilne tekočine, da omogočite vožnjo do servisne delavnice.

Opomba: *Daljša uporaba nepravilno razredčene hladilne tekočine lahko povzroči poškodbe, na primer rjo, pregrevanje ali zmrzovanje.*

PREVERJANJE ZAVORNE TEKOČINE

OPOZORILO: Uporaba katere koli druge tekočine razen priporočene lahko zmanjša učinkovitost zavor. Uporaba neustrezne zavorne tekočine lahko povzroči izgubo nadzora nad vozilom, resne poškodbe ali smrt.

OPOZORILO: Uporabljajte le zavorno tekočino iz zaprte posode. Onesnaženost z umazanijo, vodo in izdelki iz nafte ali drugih materialov lahko povzročijo škodo na zavornem sistemu ali odpoved. Neupoštevanje tega opozorila lahko privede do izgube nadzora nad vozilom, resnih poškodb ali smrti.

OPOZORILO: Tekočina ne sme priti v stik s kožo ali z očmi. Če se to zgodi, sperite prizadeto območje z večjo količino vode in poiščite zdravniško pomoč.

EcoSport (CR6) Vehicles Built From: 27-08-2018, CG3759slSVN slSVN, Edition date: 201806, First-Printing

OPOZORILO: Če je raven tekočine med črtama ***MAX*** in ***MIN***, je količina tekočine ustrezna in ni potrebe po dodajanju. Če količina zavorne tekočine odstopa od dovoljenih vrednosti, je lahko delovanje sistema ogroženo. Vozilo nemudoma odpeljite na pregled.

E170684

Da bi se izognili onesnaženju tekočine, poskrbite, da je pokrovček vedno na mestu in trdno zaprt, razen ko dodajate tekočino.

Dolijte le tekočino, ki ustreza specifikacijam Ford. Glejte **Kapacitete in specifikacije** (stran 246).

PREVERJANJE TEKOČINE SKLOPKE

Zavorni sistem in sistem sklopke si delita posodo za tekočino. Glejte **Preverjanje zavorne tekočine** (stran 205).

PREVERJANJE TEKOČINE ZA ČIŠČENJE STEKEL

Ob dolivanju tekočine uporabite mešanico tekočine za pranje stekel in vode, da preprečite zamrzovanje v hladnem vremenu in izboljšate zmogljivost čiščenja. Vedno sledite navodilom proizvajalca o redčenju tekočine.

Opomba: *Posoda napaja sprednji in zadnji sistem pralnika.*

ZAMENJAVA AKUMULATORJA 12 V

OPOZORILO: Akumulatorji proizvajajo eksplozivne pline, ki lahko povzročijo poškodbe. Zato v bližini akumulatorja ne dovolite plamenov, iskric ali žarečih površin. Med delom v bližini akumulatorja vedno zaščitite obraz in oči. Vedno zagotovite ustrezno prezračevanje.

OPOZORILO: Med dviganjem plastičnega pokrova akumulatorja lahko prevelik pritisk na končne stene povzroči iztek kisline skozi prezračevalne pokrove ter povzroči osebne poškodbe in poškodbe na vozilu ali akumulatorju. Akumulator dvignite z nosilcem za akumulator ali z rokami na nasprotnih koncih akumulatorja.

EcoSport (CR6) Vehicles Built From: 27-08-2018, CG3759slSVN slSVN, Edition date: 201806, First-Printing

OPOZORILO: Akumulator držite zunaj dosega otrok. Akumulatorji vsebujejo žveplovo kislino. Izogibajte se stiku s kožo, očmi ali obleko. Med delom v bližini akumulatorja zaščitite oči pred morebitnim brizganjem žveplove raztopine. Če kislina pride v stik s kožo ali očmi, jo takoj izpirajte z vodo vsaj 15 minut in poiščite ustrezno zdravniško pomoč. Ob zaužitju kisline nemudoma poiščite zdravniško pomoč.

OPOZORILO: Akumulatorski poli, terminali in sorodni dodatki vsebujejo svinec in svinčene dele. Po rokovanju z njimi vedno umijte roke.

OPOZORILO: Vozilo je lahko opremljeno z več akumulatorji. Če odklopite kable samo z enega akumulatorja, ne izklopite napajanja vozila. Če želite izklopiti napajanje vozila, odklopite kable z vseh akumulatorjev. Če tega ne storite, lahko pride do telesnih poškodb ali gmotne škode.

OPOZORILO: Za vozila z Auto-Start-Stop sistemom so potrebe po akumulatorju drugačne. Akumulator morate zamenjati s takšnim, ki ima natančno takšne specifikacije.

Akumulator se nahaja v prostoru za motor. Glejte **Pogled pod pokrov motornega prostora** (stran 198).

Vaše vozilo je opremljeno z akumulatorjem, ki ne zahteva vzdrževanja. Med delovanjem ne potrebuje dodatne vode.

Če je vozilo opremljeno s pokrovom akumulatorja, se prepričajte, da je pokrov nameščen po vsakem čiščenju ali menjavi akumulatorja.

Za daljše in brezhibno delovanje poskrbite, da je akumulator čist in suh ter kabli trdno pritrjeni na akumulatorske terminale. Če se na akumulatorjih ali njegovih terminalih pojavi rja, odstranite kable in očistite terminale z žično krtačo. Kislino lahko nevtralizirate z mešanico sode bikarbone in vode.

Če vozila ne nameravate voziti dlje časa, priporočamo odklop kabla z negativnega akumulatorskega terminala.

Da bi ohranili pravilno delovanje akumulatorskega sistema, nikar ne priklopite ozemljitve novo nameščenih električnih naprav neposredno na negativni terminal akumulatorja. Priklop na negativni akumulatorski terminal lahko povzroči netočne meritve stanja akumulatorja in morebitno nepravilno delovanje sistema.

Opomba: *Električni dodatki ali deli, ki ste jih vi ali pooblaščeni serviser dodali v vozilo, lahko negativno vplivajo na delovanje akumulatorja, vzdržljivost in delovanje preostalih električnih sistemov v vozilu.*

Če je zamenjava akumulatorja potrebna, priporočamo uporabo nadomestnega akumulatorja Ford, ki ustreza električnim zahtevam vozila.

Ob odklopu ali zamenjavi akumulatorja na vozilu, ki je opremljeno z avtomatskim menjalnikom, se mora menjalnik znova priučiti adaptivne strategije. Zaradi tega lahko menjalnik med prvo vožnjo prestavlja nekoliko okorno. To je normalno delovanje, dokler menjalnik svojega delovanja ne posodobi na optimalno prestavljanje.

Odstranite in ponovno namestite akumulator

Za odklop ali odstranjevanje akumulatorja storite naslednje:

1. Aktivirajte parkirno zavoro in izključite kontakt.

2. Vse električne komponente, kot npr. luči in radio, izklopite.
3. Pred odklopom akumulatorja počakajte vsaj dve minuti.

Opomba: *Sistem za upravljanje motorja ima funkcijo za ohranitev napajanja in ostane vklopljen še nekaj časa po tem, ko izklopite vžig. Ta funkcija omogoča shranjevanje diagnostičnih in adaptivnih preglednic. Odklop akumulatorja brez čakanja lahko povzroči škodo, ki je garancija vozila ne krije.*

4. Najprej odklopite kabel na negativnem akumulatorskem terminalu (–).
5. Nazadnje odklopite kabel na pozitivnem akumulatorskem terminalu (+).
6. Odstranite objemko za pritrditev akumulatorja.
7. Odstranite akumulator.
8. Namestite v obratnem vrstnem redu.

Opomba: *Pred ponovnim priklopom akumulatorja se prepričajte, da je vžig izklopljen.*

Opomba: *Če odklopite le kabel z negativnega akumulatorskega terminala, se prepričajte, da je izoliran ali stran od akumulatorskega terminala, saj lahko v nasprotnem primeru pride do nenamernega stika ali električnega preboja.*

Opomba: *Prepričajte se, da so akumulatorski terminali trdno zategnjeni.*

Opomba: *Če odklopite ali zamenjate akumulator, boste morali po ponovnem priklopu akumulatorja ponastaviti uro in shranjene radijske postaje.*

Kako zavreči akumulator

Izrabljene baterije vedno zavrzite na do okolja prijazen način. O recikliranju starih akumulatorjev se posvetujte z lokalnimi oblastmi.

PREVERJANJE METLIC BRISALCEV

E142463

Potegnite s prstom po metlici brisalca, da preverite morebitne zatrdline ali poškodbe.

Očistite metlice brisalcev s tekočino za pranje ali vodo, ki jo nanesete na mehko gobo ali krpo.

MENJAVA METLIC BRISALCEV

Menjava metlic brisalcev vetrobranskega stekla

Opomba: *Prednja brisalca nista enako dolga.*

Opomba: *Če namestite napačno dolžino metlic brisalcev, se lahko zgodi, da bodo brisalci udarjali drug ob drugega in poškodovali sistem brisalcev.*

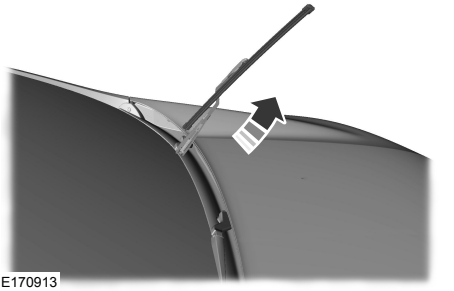

E170913

1. Metlico in roko brisalca potegnite stran od stekla.

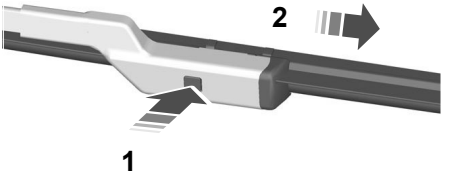

E72899

2. Pritisnite in držite gumb za zaklepanje.
3. Odstranite metlico brisalca.
4. Namestite v obratnem vrstnem redu.

Opomba: *Preverite, ali se je metlica brisalca pravilno zaskočila.*

NASTAVLJANJE ŽAROMETOV

Nastavitev višine

Žarometi na vozilu so pravilno nastavljeni v obratu za sestavljanje vozil. Ob nesreči z vozilom naj pooblaščeni prodajalec pregleda, ali so žarometi ustrezno nastavljeni.

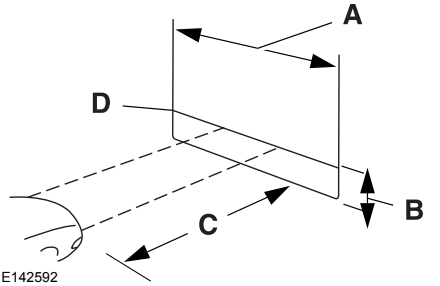

E142592

A	2,4 metra
B	Višina središča žarometa nad tlemi
C	10 metrov
D	Vodoravna referenčna črta

Vozila s halogenskimi žarometi

1. Vozilo parkirajte na ravni površini naravnost pred zidom ali zaslonom, približno 10 metrov stran.
2. Izmerite višino središča žarnice žarometa od tal in na navpičnem zidu ali zaslonu na izmerjeni višini narišite 2,4 metra dolgo vodoravno referenčno črto.

Opomba: *Za jasnejšo projekcijo med nastavljanjem enega žarometa zaslonite snop drugega žarometa.*

3. Vklopite zasenčene luči, da osvetlite zid ali zaslon, in odprite pokrov motorja.
4. Na zidu ali zaslonu boste videli plosko območje visokointenzivne svetlobe, in sicer v zgornjem desnem delu projiciranega snopa. Če zgornji rob območja visokointenzivne svetlobe ni poravnan z vodoravno referenčno črto, je treba žaromet nastaviti.

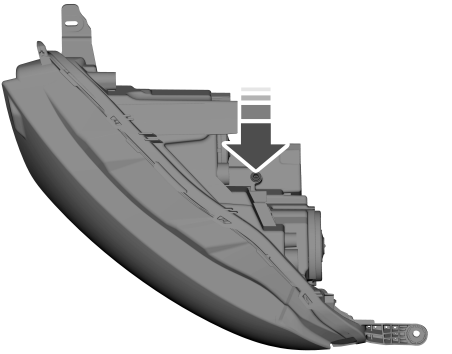

E257560

5. Poiščite višinski nastavitveni vijak na žarometu. S Phillipsovim izvijačem št. 2 zavrtite nastavitveni vijak v smeri urnega kazalca ali v nasprotni smeri, da nastavite žaromet. Vodoravni rob svetlejše svetlobe se mora dotikati vodoravne referenčne črte.
6. Zaprite pokrov motorja in izklopite luči.

Vozila z visokointenzivnimi žarometi z razelektrenjem

1. Vozilo parkirajte na ravni površini naravnost pred zidom ali zaslonom, približno 10 metrov stran.
2. Izmerite višino središča žarnice žarometa od tal in na navpičnem zidu ali zaslonu na izmerjeni višini narišite 2,4 metra dolgo vodoravno referenčno črto.

Opomba: *Za jasnejšo projekcijo med nastavljanjem enega žarometa zaslonite snop drugega žarometa.*

3. Vklopite zasenčene luči, da osvetlite zid ali zaslon, in odprite pokrov motorja.

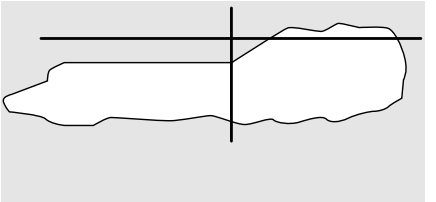

E142466

4. Na levem delu projiciranega snopa boste opazili jasen prehod (med svetlim in temnim območjem). Zgornji rob tega prehoda mora biti 5 centimetrov (2 palca) pod vodoravno referenčno črto.

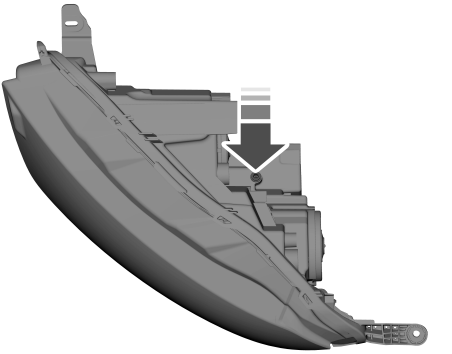

E257560

5. Poiščite višinski nastavitveni vijak na žarometu. S Phillipsovim izvijačem št. 2 zavrtite nastavitveni vijak v smeri urnega kazalca ali v nasprotni smeri, da nastavite žaromet.
6. Zaprite pokrov motorja in izklopite luči.

Nastavitev smeri

Vodoravne smeri svetlobnih snopov ni treba in ni mogoče nastavljati.

IZGRADNJA ŽAROMETA

Odprite pokrov motorja. Glejte **Odpiranje in zapiranje pokrova motornega prostora** (stran 197).

EcoSport (CR6) Vehicles Built From: 27-08-2018, CG3759slSVN slSVN, Edition date: 201806, First-Printing

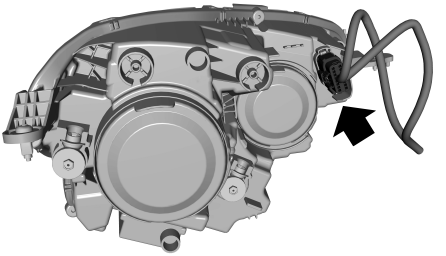

E246899

Odklopite električni priključek.

Opomba: *Ko nameščate žaromete preverite, ali ste pravilno povezali električni priključek.*

Opomba: *Pri vgradnji žarometa pazite, da se žaromet povsem zaskoči v spodnji pritrdilni točki.*

MENJAVA ŽARNICE

Opomba: *Izključite luči in kontakt.*

Opomba: *Med uporabo postanejo žarnice vroče. Pred menjavo počakajte, da se ohladijo.*

Opomba: *Steklenega dela žarnice se ne dotikajte.*

Opomba: *Uporabljajte le žarnice z ustrezno specifikacijo.*

Opomba: *V nadaljevanju najdete navodila za zamenjavo žarnic. Nadomestne žarnice vgradite v obratnem vrstnem redu.*

Žaromet

Opomba: *Za dostop do žarnic odklopite konektorje žarnice in odstranite pokrov.*

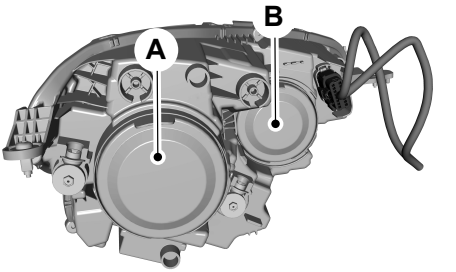

E246915

A Zasenčeni žarometi

B Dolge luči.

Zasenčene prednje luči

Opomba: *Steklenega dela žarnice se ne dotikajte.*

EcoSport (CR6) Vehicles Built From: 27-08-2018, CG3759slSVN slSVN, Edition date: 201806, First-Printing

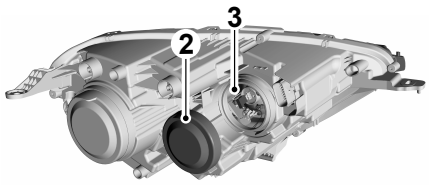

E247207

1. Odprite pokrov motorja.
2. Previdno odstranite pokrov.
3. Odklopite električni priključek.
4. Sprostite zaponko in odstranite žarnico.

Zasenčeni žarometi

Opomba: *Steklenega dela žarnice se ne dotikajte.*

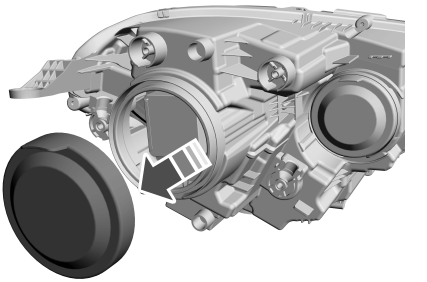

E246988

1. Odprite pokrov motorja.
2. Previdno odstranite pokrov.

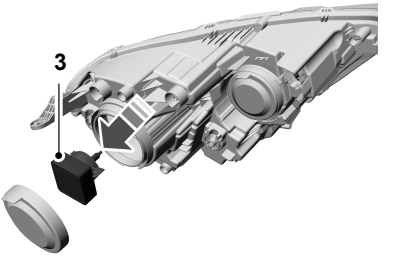

E246989

3. Odklopite električni priključek.
4. Sprostite zaponko in odstranite žarnico.

Luč v sovoznikovem predalu (če je nameščen/-a)

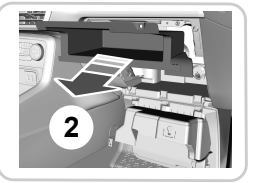

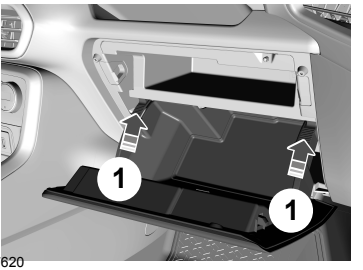

E247620

1. Pritisnite predal.
2. Odstranite škatlo.

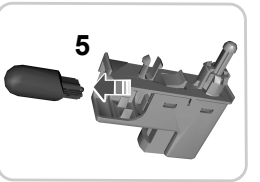

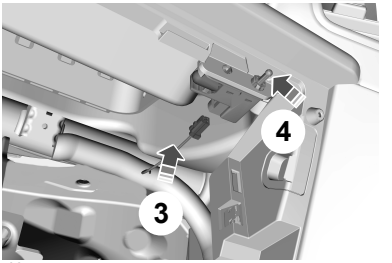

E247786

3. Odklopite električni priključek.
4. Pritisnite gumb.
5. Odstranite žarnico.

Sprednje meglenke (če je nameščen/-a)

Opomba: *Ne ločite žarnice meglenke od grla žarnice.*

E247556

Odstranite masko meglenke, kot je prikazano.

Opomba: *Uporabite mehko orodje, da ne poškodujete vozila.*

E247557

Popustite in odstranite pritrdilni vijak.

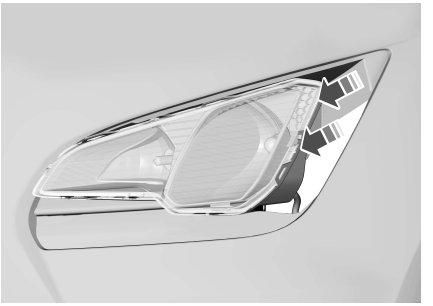

E253456

Položite prste na zadnji del meglenke, kot je prikazano, in jo izvlecite.

E253457

Snemite konektor z žarnice.

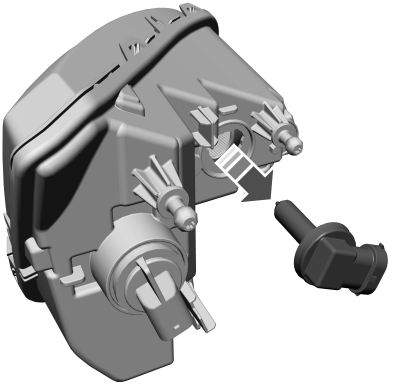

E247558

Držalo žarnice zavrtite v nasprotni smeri vrtenja urnih kazalcev in ga odstranite.

Smerniki

Opomba: *Ne ločite žarnice meglenke od grla žarnice.*

Luč smernika in meglenko odstranite po enakem postopku.

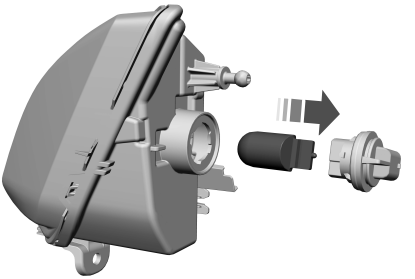

E247616

Zavrtite držalo žarnice smernika v nasprotni smeri vrtenja urnih kazalcev in ga odstranite.

Bočni smerokazi

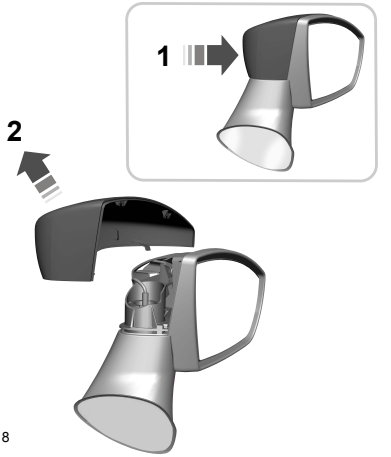

E247618

1. Pritisnite na stranico prekrivala, da sprostite zaponke.
2. Odstranite prekrivalo.

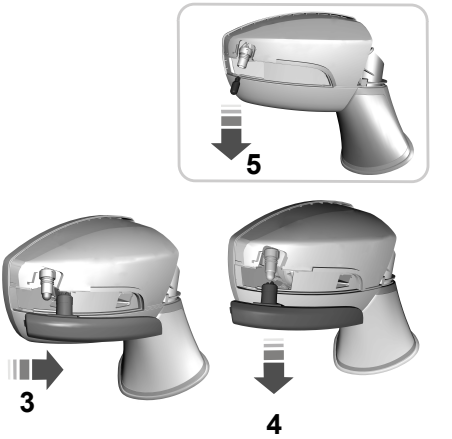

E247619

3. Premaknite pokrov luči.
4. Premaknite kapo, ki prekriva luč.
5. Odstranite žarnico in držalo žarnice. Odstranite žarnico.

Zadnje luči

Smernik, zadnja in zavorna luč

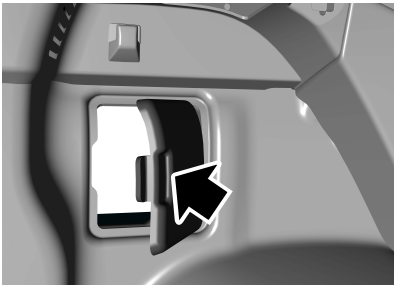

E246932

1. Odprite oblogo.

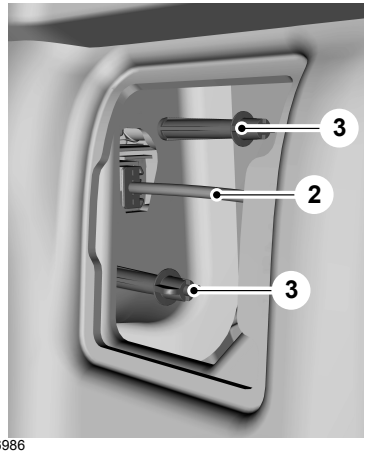

E246986

2. Odklopite električni priključek.
3. Odstranite krilato matico.

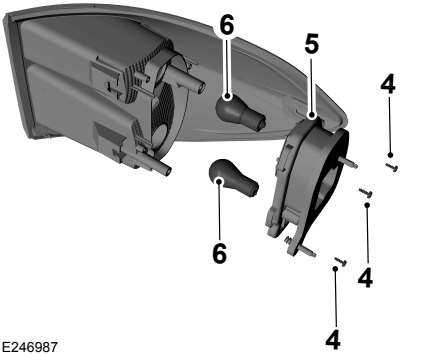

E246987

4. Odvijte vijake.
5. Odstranite držalo žarnice.
6. Odstranite luč.
7. Nežno pritisnite žarnico v držalo, zavrtite jo v nasprotni smeri vrtenja urnih kazalcev in jo odstranite.

EcoSport (CR6) Vehicles Built From: 27-08-2018, CG3759slSVN slSVN, Edition date: 201806, First-Printing

Luč vzvratne vožnje in meglenka

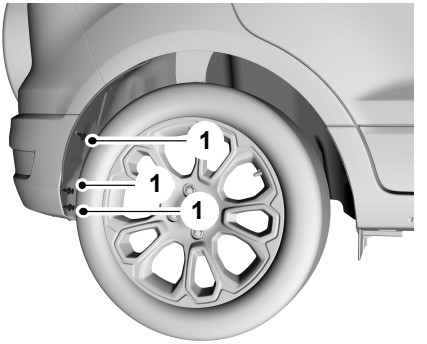

E247594

1. Odstranite oblogo blatnika.

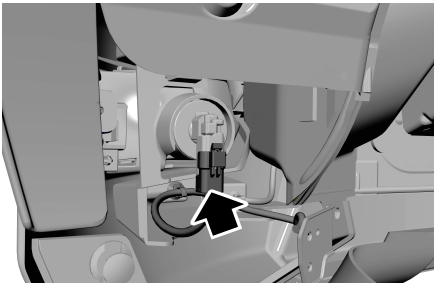

E246934

Odklopite električni priključek.

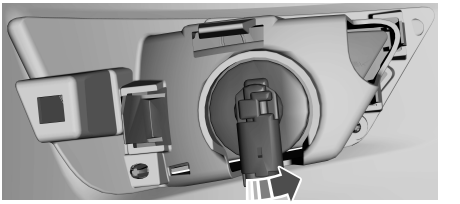

E246935

Grlo žarnice obrnite v nasprotni smeri urinega kazalca ter odstranite grlo iz ohišja.

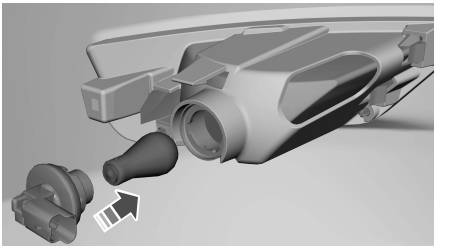

E246985

Odstranite žarnico iz grla žarnice.

Nežno pritisnite novo žarnico v grlo, namestite žarnico in grlo v ohišje z obratom v smeri urinega kazalca.

srednja zgornja zavorna luč

Opomba: *Na nekaterih vozilih so lučke vrste LED. Te luči niso popravljive in se v primeru, da se pokvarijo, obrnite na pooblaščenega prodajalca Ford.*

Motna luč (če je nameščen/-a)

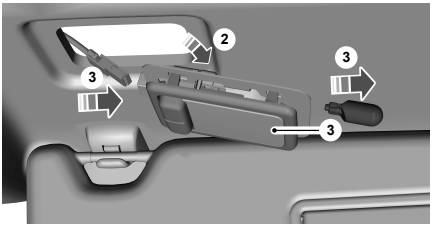

E247617

1. Previdno sprostite sponko.
2. Odstranite luč.
3. Žarnico zavrtite v nasprotni smeri vrtenja urnih kazalcev in jo odstranite.

Luč za osvetlitev registrske tablice

(če je nameščen/-a)

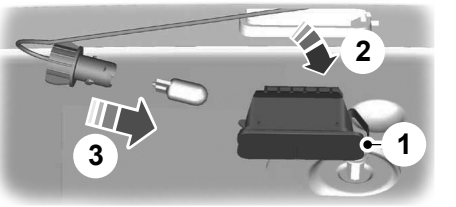

E72789

1. Previdno sprostite sponko.
2. Odstranite luč.
3. Žarnico zavrtite v nasprotni smeri vrtenja urnih kazalcev in jo odstranite.

Notranja luč

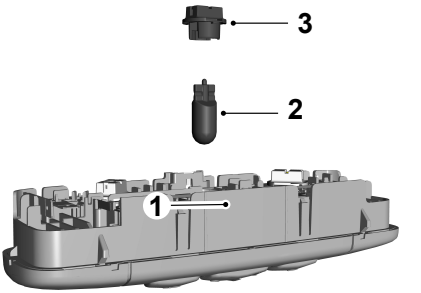

E246930

1. Previdno odstranite luč.
2. Držalo žarnice zavrtite v nasprotni smeri vrtenja urnih kazalcev in ga odstranite.

EcoSport (CR6) Vehicles Built From: 27-08-2018, CG3759slSVN slSVN, Edition date: 201806, First-Printing

3. Odstranite žarnico.

Lučke za branje

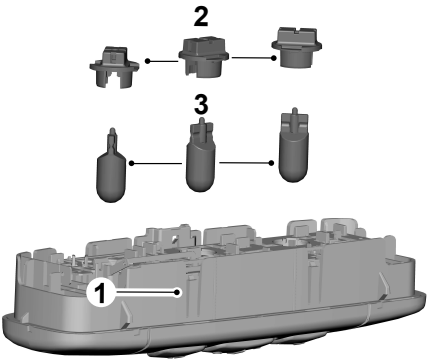

E246931

1. Previdno odstranite luč.
2. Držalo žarnice zavrtite v nasprotni smeri vrtenja urnih kazalcev in ga odstranite.
3. Odstranite žarnico.

Nočna lučka (voznikova stran) (če je nameščen/-a)

1. Spustite senčnik.
2. Previdno odstranite luč.
3. Držalo žarnice zavrtite v nasprotni smeri vrtenja urnih kazalcev in ga odstranite.
4. Odstranite žarnico.

Luč v prtljažnem prostoru, luč pri nogah in luč na zadnjih vratih (če je nameščen/-a)

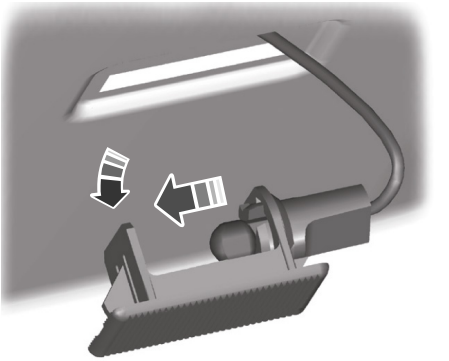

E72784

1. Previdno odstranite luč.
2. Odstranite žarnico.

EcoSport (CR6) Vehicles Built From: 27-08-2018, CG3759slSVN slSVN, Edition date: 201806, First-Printing

ČIŠČENJE ZUNANJOSTI

Vozilo redno perite s hladno ali mlačno vodo in šamponom z nevtralnim pH.

- Nikoli ne uporabljajte močnih gospodinjskih detergentov ali mila, na primer čistila za posodo ali pranje perila. Ti izdelki lahko razbarvajo ali povzročijo madeže na lakiranih površinah.
- Vozila nikoli ne perite, če je vroče na dotik ali če je izpostavljeno močni neposredni sončni svetlobi.
- Vozilo posušite z jelenjo kožo ali mehko frotirno brisačo, da odpravite kapljice vode.
- Razlito gorivo, ptičje iztrebke, insekte in cestni katran odstranite takoj. Te stvari lahko sčasoma poškodujejo barvo in dodatke na vozilu.
- Pred vstopom v avtopralnico odstranite vso zunanjo opremo, recimo anteno.
- Po dolivanju tekočine AdBlue® takoj odstranite morebitne ostanke tekočine na barvi vozila.

Opomba: *Losjoni za sončenje in sredstva za odganjanje žuželk lahko poškodujejo lakirano površino. Če pridejo te snovi v stik z vozilom, jih čim prej sperite.*

Opomba: *Po uporabi programa pranja z voskanjem ne pozabite odstraniti voska z vetrobranskega stekla in metlic brisalcev.*

Opomba: *Pred uporabo avtopralnice preverite, ali je primerna za vaše vozilo.*

Opomba: *Nekatere avtopralnice uporabljajo visokotlačne naprave. Zaradi tega lahko kapljice vode prodrejo v vozilo in celo poškodujejo določene dele vozila.*

Opomba: *Pred uporabo samodejne avtopralnice odstranite anteno.*

Opomba: *Izključite ventilator, da bi preprečili onesnaženje kabinskega filtra.*

Priporočamo pranje vozila z gobo in mlačno vodo ter uporabo šampona za pranje avtomobilov.

Čiščenje žarometov

Opomba: *Ne opraskajte žarometov.*

Opomba: *Žarometov ne čistite z abrazivnimi sredstvi in alkoholnimi ali kemičnimi topili.*

Opomba: *Ne brišite žarometov, ko so suhi.*

Čiščenje zadnjega stekla

Opomba: *Ne drgnite notranje strani zadnjega stekla*

Opomba: *Notranje strani zadnjega stekla ne čistite z abrazivnimi sredstvi in alkoholnimi ali kemičnimi topili.*

Notranjo stran zadnjega stekla očistite z mehko krpo, ki ne pušča vlaken, in neabrazivnim čistilom.

Čiščenje kromiranih okraskov

Opomba: *Ne uporabljajte grobih ali kemičnih čistil. Uporabite milnico.*

Opomba: *Čistila ne nanašajte na vroče površine in čistila na kromiranih površinah ne pustite dlje, kot je priporočeno.*

Opomba: *Industrijska (močna) čistila ali čistilne kemične snovi lahko po določenem času povzročijo škodo.*

Čiščenje črt ali poslikav (če je nameščen/-a)

Priporočamo ročno pranje, vendar je ob upoštevanju naslednjih pogojev vozilo mogoče prati tudi z visokotlačnim čistilnikom:

- Tlak vode ne sme presegati 14.000 kPa.
- Temperatura vode ne sme presegati 82°C.

EcoSport (CR6) Vehicles Built From: 27-08-2018, CG3759slSVN slSVN, Edition date: 201806, First-Printing

- Uporabite pršilo z 40º širokim kotom pršenja.
- Šobo držite na razdalji 305 mm pod kotom 90º glede na površino vozila.

Opomba: *Držanje šobe pod kotom glede na površino vozila lahko poškoduje nalepke in povzroči, da se robovi odlepijo od površine vozila.*

Zaščita laka karoserije

Ptičje iztrebke, drevesno smolo, ostanke žuželk, umazanijo, sol s ceste, industrijske odpadke in podobne ostanke odstranjujte redno, da ne poškodujejo barve.

Če se po cesti posipava sol, redno perite podvozje vozila.

Priporočamo vam, da enkrat ali dvakrat letno poskrbite za voskanje karoserije.

Opomba: *Ne nanašajte laka na močni sončni svetlobi, saj se v takšnih pogojih lak prehitro suši.*

Opomba: *Ne dovolite, da lak pride v stik s plastičnimi površinami, saj ga je zelo težko odstraniti.*

Opomba: *Sredstva za poliranje ne nanašajte na vetrobransko ali na zadnje steklo. Umazano vetrobransko steklo ali umazane metlice brisalcev lahko povzročijo glasno brisanje, slabšo kakovost brisanja ali slabše delovanje senzorja za dež.*

ČIŠČENJE MOTORJA

Opomba: *Ker so v motornem prostoru vgrajeni različni materiali, se izogibajte uporabi kemičnih čistilnih sredstev, agresivnih detergentov, odstranjevalcev maščobe ter kislih ali bazičnih sredstev, ki lahko s korozivnim delovanjem škodujejo določenim delom motorja. Po možnosti tudi ne čistite z vodno paro.*

Opomba: *Pri pranju motornega prostora pazite, da ne odstranite prozorne nalepke, ki ščiti kodo VIN. Motorno olje, zavorno tekočino, dodatek za hladilno tekočino, akumulatorje in pnevmatike v ustrezni embalaži odpeljite v obrat, namenjen posebej ravnanju z industrijskimi odpadki. Teh snovi oziroma predmetov ne izlivajte v javno kanalizacijo in jih ne odmetavajte med gospodinjske odpadke. Varstvo okolja je naša skupna skrb in odgovornost. Sodelovati morate tudi vi.*

Pogosto pranje motorja ni priporočljivo. Pri pranju motorja pazite, da vanj ne usmerjate močnega curka vode. Vročega ali delujočega motorja nikoli ne perite s hladno vodo, saj lahko stik vročih površin s hladno vodo motor poškoduje. Kondenzator klimatske naprave in hladilnik motorja imata aluminijasta rebra, ki jih lahko pranje z visokotlačnim vodnim curkom deformira. Da ne pride do poškodb, uporabljajte samo nizkotlačni vodni curek.

Opomba: *Ne polivajte vode, milnice ali kakega drugega sredstva po generatorju ali motorju zaganjalnika. V stiku s tekočino se lahko poškodujeta.*

Pri pranju:

- Bodite previdni pri čiščenju motorja s pralnikom na curek. Tekočina pod visokim tlakom lahko prodre skozi tesnila in poškoduje dele motorja.
- Motorja ne škropite s hladno vodo, da ne pride do razpok na motornem bloku ali kakem drugem delu motorja.
- Nikoli ne perite ali spirajte vročega ali delujočega motorja, saj lahko vdor vode v delujoči motor poškoduje dele v notranjosti.

EcoSport (CR6) Vehicles Built From: 27-08-2018, CG3759slSVN slSVN, Edition date: 201806, First-Printing

- Nikoli ne perite ali spirajte vžigalnih tuljav, kablov svečic ali odprtin za svečice in območij okoli teh delov.
- Pri čiščenju motorja prekrijte akumulator, škatlo z varovalkami in sestav zračnih filtrov, da jih voda ne poškoduje.

ČIŠČENJE NOTRANJOSTI

Opomba: *Preprečite, da bi se osveževalci zraka in sredstva čiščenje rok polila po notranjih površinah. Če pride do razlitja, nemudoma obrišite. Poškodb garancija morda ne bo krila.*

Opomba: *Ne uporabljajte čistil za gospodinjstva ali čistil za stekla, ki lahko pustijo madeže ali razbarvajo tkanino ter vplivajo na protipožarne lastnosti materialov, iz katerih so narejeni sedeži.*

Opomba: *Za pranje priporočamo destilirano vodo.*

Tkanina, preproge, sedeži, naslonjala za glavo in predpražniki iz blaga

Opomba: *Površin ne namakajte. Pri čiščenju notranjosti vozila ne uporabljajte veliko vode.*

Opomba: *Da bi se izognili madežem ali lisam, očistite celotno površino.*

Čiščenje:

- Prah in umazanijo odstranite s sesalnikom ali ščetko.
- Površino obrišite z mehko, vlažno krpo ter blagim milom in vodno raztopino. Območje obrišite s suho in mehko krpo.
- Če se po čiščenju na tkanini pojavi obroč, takoj očistite celotno površino. Pri tem površine ne namakajte, ker bo v tem primeru obroč postal trajen.

Varnostni pasovi

OPOZORILO: Čistil s topilom, belil ali barv ne uporabljajte na varnostnih pasovih, saj lahko s tem oslabite varnostni pas.

OPOZORILO: Kemičnih čistil ali močnih detergentov ne uporabljajte na sedežih, ki imajo vgrajene varnostne blazine. Takšni izdelki lahko onesnažijo sistem stranske varnostne blazine in vplivajo na njeno delovanje ob trku.

Opomba: *Za čiščenje varnostnih pasov ne uporabljajte grobih abrazivnih ali kemičnih sredstev.*

Opomba: *Preprečite, da bi vlaga prodrla v mehanizem navijalnika varnostnega pasu.*

Čiščenje lahko varno opravite z blagim milom in vodo. Posušijo se naj na zraku, ne uporabljajte umetne toplote.

Usnjena notranjost (če je nameščen/-a)

Opomba: *Pri čiščenju usnjenih delov armaturne plošče in preostalih površin v notranjosti sledite enakim navodilom, ki veljajo za čiščenje usnjenih sedežev.*

Pri običajnem čiščenju površino obrišite z mehko, vlažno krpo ter blagim milom in vodno raztopino. Območje obrišite s suho in mehko krpo.

Za čiščenje in odstranjevanje madežev, kot je prenos barve, uporabljajte izdelke za čiščenje usnjene notranjosti avtomobila.

Ne uporabljajte spodnjih izdelkov, saj lahko poškodujejo usnje:

- balzam za usnje na osnovi olja in petroleja ali silikona,
- gospodinjska čistila,

EcoSport (CR6) Vehicles Built From: 27-08-2018, CG3759slSVN slSVN, Edition date: 201806, First-Printing

- raztopine alkohola,
- topila ali čistila za gumo, vinil ali plastiko.

Blago z mikrovlakni iz semiša (če je nameščen/-a)

Opomba: *Ne čistite s paro.*

Opomba: *Da bi se izognili madežem ali lisam, očistite celotno površino.*

Ne uporabljajte naslednjih izdelkov:

- Nega usnjenih izdelkov.
- gospodinjska čistila,
- Raztopine alkohola.
- Odstranjevalci madežev.
- Krema za čevlje.

Čiščenje:

- Prah in umazanijo odstranite s sesalnikom.
- Površino obrišite z mehko, vlažno krpo ter blagim milom in vodno raztopino. Območje obrišite s suho in mehko krpo.
- Če se po čiščenju na tkanini pojavi obroč, takoj očistite celotno površino. Pri tem površine ne namakajte, ker bo v tem primeru obroč postal trajen.

Zasloni skupine instrumentov, LCD zasloni in radijski zasloni

Opomba: *Zaslonov na armaturni plošči, zaslonov LCD ali radijskih zaslonov ne čistite z agresivnimi sredstvi, alkoholnimi ali kemičnimi topili. Ti izdelki za čiščenje lahko poškodujejo zaslone.*

Armaturno ploščo in števce čistite s čisto, vlažno in mehko krpo ter nato do suhega obrišite s čisto, suho in mehko krpo.

Tekočin ne pršite neposredno po zaslonu.

Špranj okrog zaslona ne čistite s krpo z mikrovlakni, saj lahko poškoduje površino.

Zadnja okna

Opomba: *Za čiščenje notranjosti zadnjega stekla ne uporabljajte grobih čistilnih sredstev.*

Opomba: *Na notranjo stran zadnjega stekla ne nameščajte nalepk.*

Ogledala

Ohišja ali stekla katerega koli ogledala ne čistite z močnimi abrazivnimi sredstvi, bencinom ali drugimi izdelki iz nafte ali čistili na osnovi amoniaka.

Predali, držala in pepelniki

Čiščenje:

- Odstranite vse odstranljive vložke.
- Površino obrišite z mehko, vlažno krpo ter blagim milom in vodno raztopino. Območje obrišite s suho in mehko krpo.

ČIŠČENJE USNJENIH SEDEŽEV

(če je nameščen/-a)

Opomba: *Pri čiščenju usnjenih delov armaturne plošče in preostalih površin v notranjosti sledite enakim navodilom, ki veljajo za čiščenje usnjenih sedežev.*

Pri običajnem čiščenju površino obrišite z mehko, vlažno krpo ter blagim milom in vodno raztopino. Območje obrišite s suho in mehko krpo.

Za čiščenje in odstranjevanje madežev, kot je prenos barve, uporabite čistilo Motorcraft Premium Leather and Vinyl Cleaner ali komercialne izdelke za čiščenje usnjene notranjosti avtomobila.

Opomba: *Čistila ali odstranjevalce madežev najprej preizkusite na skritem mestu.*

EcoSport (CR6) Vehicles Built From: 27-08-2018, CG3759slSVN slSVN, Edition date: 201806, First-Printing

Storite naslednje:

- Prah in umazanijo odstranite s sesalnikom.
- Razlitja in madeže očistite takoj, ko je to mogoče.

Ne uporabljajte spodnjih izdelkov, saj lahko poškodujejo usnje:

- balzam za usnje na osnovi olja in petroleja ali silikona,
- gospodinjska čistila,
- raztopine alkohola,
- topila ali čistila za gumo, vinil ali plastiko.

POPRAVLJANJE MANJŠIH POŠKODB LAKA

Poškodbe laka zaradi kamenčkov ali manjše praske morate čim prej popraviti. Veliko izbiro izdelkov imate pri pooblaščenem trgovcu.

Pred popravljanjem okruškov barve odstranite delce, kot so ptičji iztrebki, drevesni sok, žuželke, madeži smole, sol za ceste in industrijski prah.

Pred uporabo izdelka vedno preberite in upoštevajte navodila proizvajalca.

ČIŠČENJE KOLES

Opomba: *Ne nanašajte čistilnih kemičnih snovi na topla ali vroča platišča in pokrove.*

Opomba: *Industrijska (močna) čistila ali čistilne kemikalije, skupaj s krtačenjem zaradi odstranjevanja umazanije in prahu, lahko po določenem času obrabi prozoren lak.*

Opomba: *Ne uporabljajte čistil za kolesa, zasnovanih na fluorovodikovi kislini ali lužilu, jeklene volne, goriva ali močnih gospodinjskih čistil.*

Opomba: *Če nameravate parkirati vozilo za daljši čas po čiščenju platišč s čistilom za platišča, se najprej vozite naokoli nekaj minut, preden parkirate. S tem boste zmanjšali nevarnost povečane korozije zavornih diskov, zavornih ploščic in oblog.*

Opomba: *Nekatere samodejne avtopralnice lahko poškodujejo zgladitev na platiščih in pokrovih.*

Platišča iz lahkih litin in pokrovi so premazani s prosojno barvno zgladitvijo. Za vzdrževanje njihovega stanja priporočamo:

- Čistite jih vsak teden s priporočenimi čistili za platišča in pnevmatike.
- Za odstranjevanje trdovratne umazanije in zavornega prahu uporabite gobo.
- Ko končate postopek čiščenja, jih temeljite izperite z vodo pod pritiskom.

Priporočamo, da uporabljate servisno čistilo za platišča podjetja Ford. Obvezno preberite in upoštevajte navodila proizvajalca.

Uporaba drugih nepriporočenih čistilnih izdelkov lahko povzroči resne in trajne kozmetične poškodbe.

EcoSport (CR6) Vehicles Built From: 27-08-2018, CG3759slSVN slSVN, Edition date: 201806, First-Printing

SPLOŠNE INFORMACIJE

Nalepka s podatki tlaka v pnevmatikah je v odprtini voznikovih vrat.

Preverite in nastavite tlak v pnevmatikah pri okoljskih temperaturah, v katerih boste vozili in ko so pnevmatike hladne.

Tlak v rezervni pnevmatike vzdržujte na najvišji podani vrednosti glede na vozilo in dimenzije pnevmatike (če je v opremi).

Opomba: *Redno preverjajte tlak v pnevmatikah, da izboljšate porabo goriva.*

Opomba: *Uporabljajte le platišča in pnevmatike z odobrenimi dimenzijami. V nasprotnem primeru lahko pride do poškodbe vozila ali izgube prometnega dovoljenja.*

Opomba: *Če spremenite premer pnevmatik glede na pnevmatike, nameščene v tovarni, merilnik hitrosti morda ne bo prikazoval pravilne hitrosti. Za ponovno programiranje sistema za krmiljenje motorja vozilo odpeljite do pooblaščenega trgovca.*

TESNILO ZA PNEVMATIKE IN KOMPLET ZA POLNJENJE

Vaše vozilo je lahko dobavljeno brez rezervnega kolesa. V tem primeru imate komplet za začasno mobilnost, ki bo popravil samo eno poškodovano pnevmatiko. Uporabite le komplet, dobavljen z vozilom.

Opomba: *Če posoda s tesnilno maso ni nameščena v kompresorju, lahko komplet uporabljate kot zračni kompresor za polnjenje pnevmatik pri vzdrževanju.*

Komplet je v prtljažniku pod dnom prtljažnega prostora.

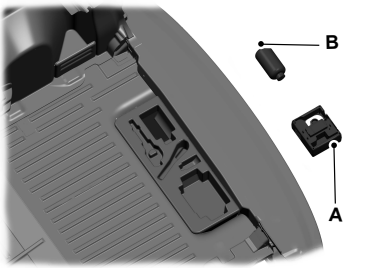

E261900

A	Kompresor
B	Plastenka s tesnilom

Komplet vsebuje zračni kompresor za polnitev pnevmatike in posodo s tesnilno maso, ki bo učinkovito zakrpala večino lukenj, ki jih povzročijo žeblji ali podobni predmeti. Komplet omogoča, da začasno popravite pnevmatike in vozilo odpeljete na popravilo do servisne delavnice do 200 km daleč pri najvišji hitrosti 80 km/h.

Opomba: *Tesnilna masa vsebuje lateks. Izvedite ustrezne previdnostne ukrepe, da se izognete alergijskim reakcijam.*

Splošne informacije

OPOZORILO: Z neupoštevanjem teh navodil lahko tvegate izgubo nadzora nad vozilom, poškodbe in smrt.

Lukenj, večjih od 6 mm, morda ne bo mogoče zatesniti. Poškodb na bočnih stenah pnevmatik ni mogoče začasno popraviti.

Opomba: *Kompleta ne uporabljajte, če je pnevmatika močno poškodovana. S kompletom zakrpajte le luknje v tekalni plasti pnevmatike.*

Izguba zračnega tlaka lahko škodljivo vpliva na lastnosti pnevmatike. Zato:

EcoSport (CR6) Vehicles Built From: 27-08-2018, CG3759slSVN slSVN, Edition date: 201806, First-Printing

- Vozite previdno in izogibajte se sunkovitemu zavijanju.
- Večkrat preverite polnilni tlak v poškodovani pnevmatiki – če prihaja do izgube tlaka, pokličite vleko.
- Preberite informacije v delu Nasveti za uporabo kompleta, da zagotovite varno uporabo kompleta in varnost vozila.

Opomba: *Ne vozite hitreje kot 80 km/h.*

Opomba: *Ne vozite dlje kot 200 km. Peljite se le do najbližjega pooblaščenega prodajalca vozil Ford ali servisne delavnice za pregled pnevmatike.*

Nasveti za uporabo kompleta

Za varno uporabo kompleta:

- V celoti preberite vse navodila in opozorila.
- Pred uporabo kompleta ustavite vozilo na varnem in stran od prometa. Vključite opozorilne utripalke.
- Vedno zategnite ročno zavoro, da preprečite nepričakovano premikanje vozila.
- Tujkov, kot so žeblji ali vijaki, nikoli ne odstranjujte iz pnevmatike.
- Med uporabo kompleta pustite motor prižgan (le če je vozilo na prostem ali v dobro zračenem prostoru), da kompresor ne bi izpraznil akumulatorja vozila.
- Kompresor ne sme nenehno delovati več kot 15 minut. S tem boste preprečili pregrevanje kompresorja.
- Nikoli ne pustite, da bi komplet deloval brez nadzora.
- Komplet shranjujte zunaj dosega otrok.
- Komplet uporabljajte le pri zunanjih temperaturah med -30°C in 70°C.
- Posodo s tesnilno maso uporabljajte le do roka uporabe, ki je odtisnjen na vrhu posode s tesnilno maso.
- Po uporabi tesnilne mase mora pooblaščeni prodajalec vozil Ford zamenjati senzor sistema za nadzor tlaka in ventil na kolesu.
- Delovanje kompleta lahko povzroči električne motnje pri delovanju radia ter predvajalnika CD in DVD.

Kaj storiti ob predrtju pnevmatike

Predrto tekalno plast pnevmatike lahko s kompletom popravite v dveh fazah.

- Najprej napolnite pnevmatiko s tesnilno maso in zrakom. Po polnitvi se z vozilom odpravite na krajšo pot, približno 6 km, da se tesnilna masa porazdeli po pnevmatiki.
- V drugi fazi preverite polnilni tlak v pnevmatiki in ga po potrebi popravite skladno z določeno vrednostjo polnilnega tlaka.

Prva faza: polnitev pnevmatike s tesnilno maso in zrakom

OPOZORILO: Med polnjenjem pnevmatike ne stojte neposredno nad kompletom. Če med polnjenjem opazite kakršno koli nenavadno izboklino na bočnici pnevmatike ali njeno deformacijo, prenehajte in pokličite pomoč na cesti.

OPOZORILO: Če se pnevmatika ne napolni do priporočenega tlaka v 15 minutah, prenehajte in pokličite pomoč na cesti.

OPOZORILO: Motor mora biti med uporabo kompresorja za zrak ugasnjen, razen kadar je vozilo na prostem ali v dobro zračenem prostoru.

EcoSport (CR6) Vehicles Built From: 27-08-2018, CG3759slSVN slSVN, Edition date: 201806, First-Printing

OPOZORILO: Vtič se lahko po uporabi močno segreje, zato je treba biti previden pri iztikanju.

Parkirajte vozilo na varnem in ravnem kraju stran od prometa. Vključite opozorilne utripalke. Aktivirajte parkirno zavoro in izključite motor. Preverite, ali so na prazni pnevmatiki vidne poškodbe.

Tesnilna masa vsebuje lateks. Izvedite ustrezne previdnostne ukrepe, da se izognete alergijskim reakcijam.

Tujkov, ki so predrli pnevmatiko, nikoli ne odstranjujte. Če je predrta bočnica pnevmatike, prenehajte in pokličite pomoč na cesti.

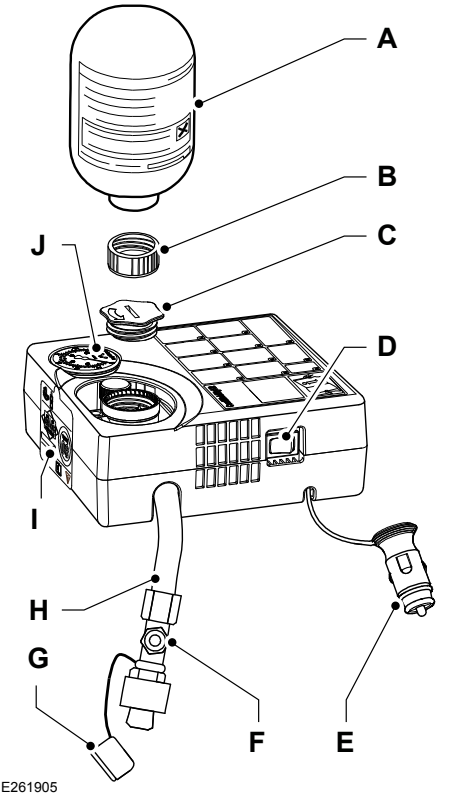

A	Plastenka s tesnilom.
B	Pokrov plastenke.
C	Oranžni pokrov.
D	Stikalo za vklop in izklop.
E	Kabel s priključkom.
F	Razbremenilni ventil.
G	Zaščitni pokrov.
H	Cevka za zrak/tesnilno maso.

I Oznaka za omejitev hitrosti.

J Manometer.

1. Odlepite opozorilno nalepko (I), ki se nahaja na plastenki tesnila in na kateri je napisana najvišja dovoljena hitrost 80 km/h, ter jo nalepite nad instrumentalno ploščo ali na sredino armaturne plošče v vidnem polju voznika. Pazite, da z nalepko ne prekrijete česa pomembnega.
2. Izpod kompleta izvlecite cev (H) in vtičnico s kablom (E).
3. Odvijte pokrovček posode s tesnilno maso (B). Ne odstranjujte in ne preluknjajte tesnila na posodi.

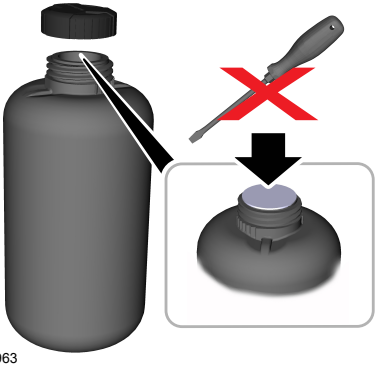

E256963

4. Odvijte oranžni pokrovček (C).

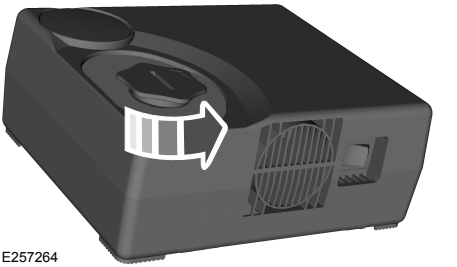

E257264

5. Trdno do konca privijte posodo s tesnilno maso (A) v smeri urnega kazalca v držalo za steklenico.

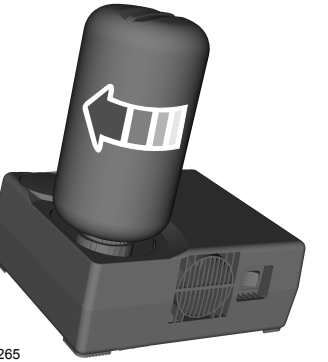

E257265

Opomba: *Z namestitvijo steklenice s tesnilno maso na kompresor predrete tesnilo. Ne odvijajte posode, saj lahko tesnilna masa izteče.*

6. S poškodovane pnevmatike odstranite pokrovček ventila.
7. Preverite, da je stikalo kompresorja (D) v položaju OFF in da je razbremenilni ventil (F) zaprt, torej privit do konca v smeri urnih kazalcev.

EcoSport (CR6) Vehicles Built From: 27-08-2018, CG3759slSVN slSVN, Edition date: 201806, First-Printing

E262403

8. Izvlecite zaščitni pokrovček (G) iz cevi (H). Namestite cev na ventil pnevmatike tako, da obrnete priključek v smeri urnega kazalca. Trdno pritrdite cev.

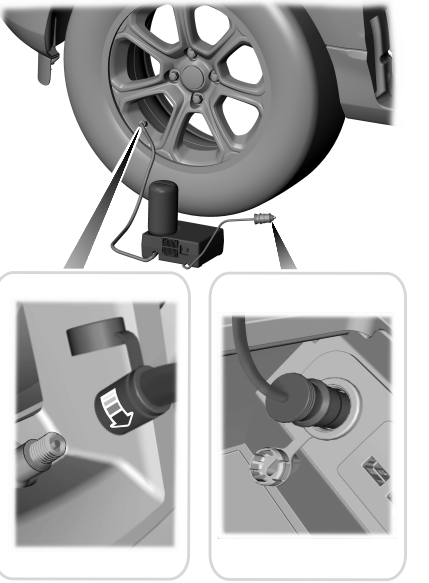

E261901

9. Vtaknite 12-voltni priključek za napajanje (E) v 12-voltno vtičnico v vozilu. Glejte **Dodatne vtičnice** (stran 107).
10. Zaženite motor.
11. Vklopite kompresor.

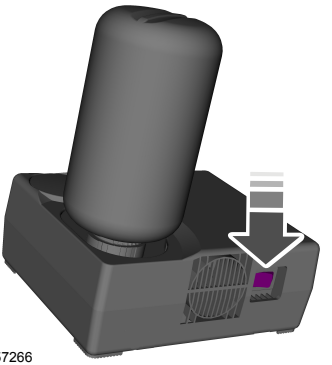
E257266

12. Pnevmatiko polnite največ 15 minut ali do tlaka najmanj 1,8 bar in največ 3,5 bar. Premaknite stikalo kompresorja (D) v položaj OFF in preverite trenutni tlak v pnevmatiki z merilnikom tlaka (J).

Opomba: *Če tlak v pnevmatiki v 15 minutah ne doseže 180 kPa, je pnevmatika verjetno preveč poškodovana, zato začasno popravilo ni možno. Ustavite in pokličite službo pomoči na cesti.*

Opomba: *Pri črpanju tesnila skozi ventil pnevmatike se lahko tlak poveča do 6 bar, a se po nekaj sekundah ponovno zniža.*

Opomba: *Po tem, ko ste izklopili kompresor, boste morda slišali uhajanje zraka iz poškodovane pnevmatike. To je normalno in se lahko prezre, glede na to, da je bil v pnevmatiki dosežen določen minimalni tlak.*

13. Vtikač (E) odstranite iz 12-voltne električne vtičnice.
14. Odvijte cev (H) z ventila pnevmatike in namestite nazaj zaščitni pokrovček (G). Na ventil pnevmatike namestite pokrovček ventila.

Opomba: *Med odstranjevanjem cevi (H) lahko ostanki tesnila kratek čas kapljajo ali pršijo iz nje. To je povsem normalno.*

15. Steklenice s tesnilno maso ne odstranite s kompresorja. To preprečuje puščanje ostankov tesnilne mase.
16. Komplet za popravilo pnevmatik, pokrov plastenke in oranžni pokrovček varno spravite v vozilo. Komplet za polnjenje s tesnilno maso boste ponovno potrebovali po kratki vožnji z vozilom.
17. Z vozilom se takoj previdno odpravite na krajšo pot 6 km, da se tesnilna masa enakomerno porazdeli po pnevmatiki. Ne presegajte 80 km/h.
18. Po 6 km se ustavite in preverite tlak v pnevmatiki.

Opomba: *Če med vožnjo opazite kakršne koli nenavadne tresljaje, neenakomeren tek vozila ali hrup, ne nadaljujte z drugo fazo postopka. Znižajte hitrost tako, da se lahko varno ustavite ob cesti, in pokličite pomoč na cesti.*

Druga faza: preverjanje tlaka pnevmatike

Preverite zračni tlak v pnevmatikah na naslednji način:

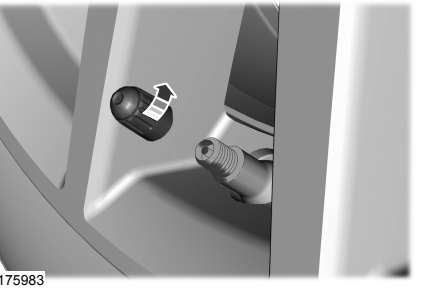
E175983

1. Z ventila pnevmatike odstranite pokrovček ventila.
2. Trdno privijte cev zračnega kompresorja na ventil tako, da jo obrnete v smeri urnega kazalca.

EcoSport (CR6) Vehicles Built From: 27-08-2018, CG3759slSVN slSVN, Edition date: 201806, First-Printing

3. Pri izklopljenem kompresorju manometer kompleta kaže polnilni tlak pnevmatike.

Opomba: *Če ste že opravili z delom Prva faza: polnitev pnevmatike s tesnilno maso in zrakom ter ste tesnilno maso že vbrizgali v pnevmatiko in je tlak pod 1,4 bar, prekinite postopek in pokličite pomoč na cesti. Če je tlak v pnevmatiki nad 1,4 bar, nadaljujte z naslednjim korakom.*

4. Po potrebi vključite kompresor in napolnite pnevmatiko s priporočenim tlakom, navedenim na nalepki s podatki o pnevmatikah na voznikovih vratih ali podboju. Tlak v pnevmatiki preverite pri izklopljenem kompresorju, da dobite točen odčitek tlaka.
5. Odvijte cev kompresorja z ventila pnevmatike in namestite zaščitni pokrovček ventila. Komplet za polnjenje s tesnilno maso, pokrov doze in oranžni pokrovček varno spravite na lahko dostopno mesto v vozilu, posoda s tesnilno maso naj bo še vedno priključena na kompresor.

Kaj storiti po zatesnitvi pnevmatike

Opomba: *Po uporabi tesnilne mase se lahko peljete največ 80 km/h, in sicer 200 km. Zakrpano pnevmatiko odpeljite nemudoma na pregled.*

Tlak v pnevmatiki lahko preverite kadar koli v 200 km tako, da sledite korakom, navedenim v postopku Druga faza: preverjanje tlaka pnevmatike.

Redno preverjajte tlak v pnevmatiki, dokler pnevmatike, zatesnjene s tesnilom, ne popravi ali zamenja vulkanizer. Pred odstranitvijo pnevmatike s platišča vulkanizerju povejte, da je v pnevmatiki tesnilo.

Ko ste s kompletom zakrpali pnevmatiko, morate zamenjati posodo s tesnilno maso in cev. Posode s tesnilno maso in cevi lahko dobite pri pooblaščenem prodajalcu vozil Ford. Prazne posode s tesnilno maso lahko odvržete doma. Če je v posodi še nekaj tesnilne mase, jo predajte pooblaščenemu prodajalcu vozil Ford ali prodajalcu pnevmatik oziroma odstranite skladno z veljavno zakonodajo o odstranjevanju odpadkov.

NEGA PNEVMATIK

Neusmerjene pnevmatike

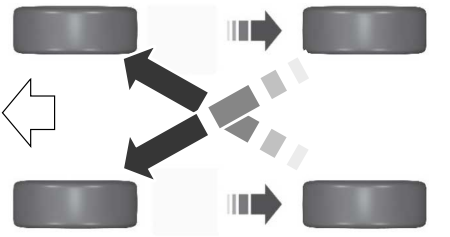

E142547

Opomba: *Prednje gume so prikazane na levi strani diagrama.*

Da bi zagotovili enakomerno obrabo in daljšo življenjsko dobo pnevmatik na sprednjih in zadnjih kolesih, vam priporočamo, da v rednih intervalih od 5.000 km do 10.000 km sprednja kolesa premestite nazaj in obratno.

EcoSport (CR6) Vehicles Built From: 27-08-2018, CG3759slSVN slSVN, Edition date: 201806, First-Printing

Če je na nalepki s podatki o pnevmatikah naveden različen tlak za sprednja in zadnja kolesa in če je vozilo opremljeno s sistemom za nadzor tlaka v pnevmatikah, je treba prilagoditi nastavitve senzorjev sistema. Po rotiranju koles obvezno opravite postopek ponastavitve sistema. Če sistem ni ponastavljen, vas morda ne bo opozoril na nizek tlak v pnevmatikah, tudi če bi vas moral. Glejte **Sistem za nadzor tlaka v pnevmatikah** (stran 234).

Opomba: *Vozilo je lahko opremljeno z rezervnim kolesom drugačnih dimenzij. Rezervno kolo drugačnih dimenzij je rezervno kolo, ki se po znamki, velikosti ali videzu razlikuje od cestnih platišč in pnevmatik. Če imate rezervno kolo drugačnih dimenzij, je le za začasno uporabo in se ga ne sme rotirati.*

Opomba: *Potem ko opravite rotacijo koles, morate preveriti in prilagoditi tudi tlak v pnevmatikah glede na potrebe vozila.*

OPOZORILO: Pazite, da pri parkiranju pnevmatike ne bodo drgnile ob robnike.

Če morate zapeljati na pločnik, storite to počasi in s kolesi, obrnjenimi pravokotno na pločnik.

Redno preverjajte, ali so pnevmatike brez vreznin, tujkov in znakov neenakomerne obrabe. Neenakomerna obraba lahko pomeni, da nastavitev koles ni v skladu s specifikacijami.

Preverite tlak v pnevmatikah (vključno z nadomestno pnevmatiko), ko so hladne vsaka dva tedna.

Obraba pnevmatik

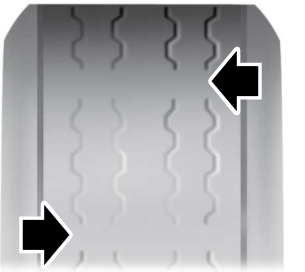

E142546

Ko se tekalna plast stanjša na 2 milimetra (šestnajstino palca), je treba pnevmatike zamenjati, da se izognete nevarnosti zdrsavanja ali hidroplaninga vozila. Ko se tekalna plast stanjša na 2 milimetra (šestnajstino palca), se na pnevmatiki pokažejo vgrajeni indikatorji obrabe – ozki pasovi gladke gume prek tekalne plasti.

Ko se tekalna plast obrabi do globine indikatorjev obrabe, je pnevmatika popolnoma obrabljena in jo je treba zamenjati.

Poškodbe

Redno pregledujte tekalne površine in bočne stene pnevmatik glede poškodb (kot so izbokline na tekalni plasti ali na bočnih stenah, razpoke v žlebovih tekalne plasti in luščenje tekalne plasti ali bočne stene). Če opazite ali sumite poškodbe, odpeljite pnevmatiko na pregled k strokovnjaku vulkanizerju. Pnevmatike se lahko poškodujejo pri terenski vožnji, zato po terenski vožnji priporočamo, da jih pregledate.

Starost

Stanje pnevmatik se sčasoma poslabša, odvisno od vrste dejavnikov, kot so vreme, pogoji skladiščenja in pogoji uporabe (obremenitev, hitrost, polnilni tlak), ki so jim pnevmatike izpostavljene.

EcoSport (CR6) Vehicles Built From: 27-08-2018, CG3759slSVN slSVN, Edition date: 201806, First-Printing

V splošnem je treba pnevmatike zamenjati po šestih letih ne glede na obrabo tekalne ploskve. Vroče podnebje ali pogoste vožnje pod visoko obremenitvijo lahko proces staranja pospešijo in je treba pnevmatike menjavati pogosteje.

Ob menjavi pnevmatik na kolesih ali vsakih šest let zamenjajte tudi rezervno pnevmatiko, saj se tudi ta stara ne glede na to, ali jo uporabljate ali ne.

Tveganja na cesti

Ne glede na to, kako previdno vozite, se ne morete popolnoma izogniti nevarnosti poškodbe pnevmatike med vožnjo. Počasi zapeljite na najbližje varno mesto, umaknjeno pred prometom. Pri tem sicer lahko pnevmatiko poškodujete še bolj, vendar je varnost pomembnejša.

Če med vožnjo začutite tresljaje ali neenakomeren tek vozila, ali če sumite, da je katera od pnevmatik poškodovana, takoj znižajte hitrost. Previdno vozite do mesta, kjer lahko varno zapustite cesto. Ustavite in preverite pnevmatike glede poškodb. Če je katera od pnevmatik poškodovana ali prazna, kolo snemite in ga zamenjajte z rezervnim.

Poravnava

Hudi udarci ob robnik ali udarne jame lahko pokvarijo uravnoteženost sprednjih pnevmatik ali jih poškodujejo. Če imate občutek, da vozilo med vožnjo vleče v eno smer, je lahko vzrok napaka v geometriji koles. Redno preverjajte geometrijo koles pri pooblaščenem servisu. Nepravilna geometrija sprednjih ali zadnjih koles lahko povzroča neenakomerno ali hitro obrabo pnevmatik, zato jo mora popraviti pooblaščeni serviser. Mogoče bo treba nastaviti pogonska kolesa, pri vozilih z neodvisnim vzmetenjem zadnjih koles pa nastaviti vsa štiri.

Neuravnoteženost sestava pnevmatike in platišča lahko povzroča neenakomerno obrabo pnevmatike.

Opomba: *Garancija ne krije poškodb pnevmatik zaradi nepravilne geometrije ali neuravnoteženosti.*

Opomba: *Za pravilnost geometrije koles in uravnoteženost pnevmatik je odgovoren lastnik vozila.*

UPORABA ZIMSKIH PNEVMATIK

Med uporabo zimskih pnevmatik poskrbite, da so napolnjene na isti tlak, kot je naveden v tabeli za tlak v pnevmatikah.

UPORABA SNEŽNIH VERIG

OPOZORILO: Snežne pnevmatike morajo po velikosti, indeksu obremenitve in hitrostnem razredu ustrezati pnevmatikam, ki jih je ob nakupu priskrbel Ford. Uporaba pnevmatik ali koles, ki jih Ford ne priporoča, lahko vpliva na varnost in zmogljivost vozila, kar lahko pripelje do povečanega tveganja za izgubo nadzora nad vozilom, prevrnitve vozila, poškodb in celo smrti. Poleg tega lahko uporaba pnevmatik in koles, ki niso priporočeni, povzroči okvaro na mehanizmu za upravljanje, vzmetenju, osi ali enoti za prenos moči. Upoštevajte Fordova priporočila na nalepki, ki potrjuje skladnost z varnostnimi zahtevami (pritrjena na stebriček poleg nosilcev vrat, stebriček z zapahom vrat ali rob vrat, ki se prilega na stebriček; poleg voznikovega sedeža), ali nalepki za pnevmatike, ki se nahaja na B-stebričku

EcoSport (CR6) Vehicles Built From: 27-08-2018, CG3759slSVN slSVN, Edition date: 201806, First-Printing

ali na robu voznikovih vrat.
Neupoštevanje tega navodila o tlaku v pnevmatikah lahko povzroči neenakomerno obrabo pnevmatik in ima negativen vpliv na vozne lastnosti avtomobila.

Pnevmatike vozila imajo lahko dezen za vse vremenske razmere, ki nudi oprijem v dežju in snegu. Kljub temu je v nekaterih podnebjih potrebna uporaba snežnih verig. Če so verige potrebne, priporočamo uporabo jeklenih platišč (v isti dimenziji in z istimi lastnostmi), saj lahko verige okrušijo aluminijasta platišča. Med uporabo sistema proti zdrsu koles sledite tem navodilom:

- Pri pnevmatikah dimenzij 205/60 R16 ali 205/50 R17 uporabljajte 10 mm ali manjšo dimenzijo, merjeno na bočni steni pnevmatike. Teh omejitev ne dosegajo vse snežne verige iz razreda S. Verige s to omejitvijo velikosti bodo vključevale zatezno napravo. (Katerokoli osebno vozilo Lincoln ali Ford.)
- Ne uporabljajte snežnih verig ali kablov na pnevmatikah dimenzije 215/45 R18.
- Snežne verige ali kable je treba namestiti v paru samo na prednji osi.
- Kupite verige ali kable proizvajalca, ki jasno navaja omejitve dimenzij pnevmatik.
- Pri nameščanju snežnih verig ali kablov preverite, da so prave velikosti za pnevmatike na vozilu in da jih namestite po navodilih proizvajalca verig.
- Dobro namestite kable in pri tem poskrbite, da ne bodo segali čez kolo in da se ne bodo dotikali kolesa, kake napeljave ali zavornih oblog.
- Če je možno, se izogibajte popolni obremenitvi vozila.
- Med vožnjo s snežnimi verigami ali kabli ne presezite hitrosti 50 km/h oziroma hitrosti, ki jo priporoča proizvajalec opreme – kar od tega dvojega je manj.
- Vozite previdno. Če slišite verige ali kable, da tolčejo ali se drgnejo ob vozilo, se ustavite in jih ponovno zategnite. Če to ne bo delovalo, verige oziroma kable odstranite, saj predstavljajo nevarnost za vozilo.
- Snemite verige oziroma kable, ko jih več ne potrebujete. Ne uporabljajte verig ali kablov na suhih cestah.
- Če je rezervno kolo nameščeno na vozilu, ne uporabljajte snežnih verig na osi, kjer je nameščeno rezervno kolo.

Ob vprašanjih o snežnih pnevmatikah ali snežnih verigah se obrnite na pooblaščenega prodajalca.

SISTEM ZA NADZOR TLAKA V PNEVMATIKAH

OPOZORILO: Sistem za nadzor pritiska v pnevmatikah ne nadomesti ročnega pregledovanja pritiska v pnevmatikah. Tlak v pnevmatikah morate redno preverjati z merilnikom. Nepravilno vzdrževanje pritiska v pnevmatikah lahko poveča tveganje za okvaro pnevmatik, izgubo nadzora, prevrnitev vozila in osebne poškodbe.

Pritisk v pnevmatikah (tudi v rezervni, če je to potrebno) morate preveriti na vsaka dva tedna, če so pnevmatike mrzle.

Pnevmatike morate napolniti do pravilnega pritiska.

EcoSport (CR6) Vehicles Built From: 27-08-2018, CG3759slSVN slSVN, Edition date: 201806, First-Printing

Pritiske v pnevmatikah najdete tudi na nalepki (na robu voznikovih vrat ali B-stebričku). Vaše vozilo je, v sklopu opreme za pomoč vozniku, opremljeno s sistemom za nadzor pritiska v pnevmatikah. Če je vsaj ena pnevmatika bistveno premalo napolnjena, se bo prižgala opozorilna lučka.

Če se prižge opozorilna lučka za prenizek pritisk v pnevmatikah, morate čim prej varno ustaviti vozilo, preveriti pnevmatike in jih napolniti do pravilne vrednosti.

Vožnja s premalo napolnjenimi pnevmatikami lahko:

- povzroči pregrevanje pnevmatik,
- pripelje do okvare pnevmatik,
- poveča porabo goriva,
- Skrajšana življenjska doba pnevmatik.
- vpliva na vodljivost in zmožnost zaviranja vozila.

Sistem ne nadomesti pravilnega vzdrževanja pnevmatik.

Vzdrževati morate pravilen pritisk zraka v pnevmatikah, tudi če lučka za prenizek pritisk v pnevmatikah ne sveti.

Da bi na informacijskem zaslonu preverili tlak v pnevmatikah, pojdite na:

Sporočilo	Dejanje in opis
Tyre monitor	Pritisnite tipko **OK**.
	Prikaže se grafični prikaz tlaka v pnevmatikah.

Sistem za nadzor tlaka v pnevmatikah je opremljen z indikatorjem, ki vas opozori, ko sistem ne deluje pravilno. Indikator okvare in opozorilna lučka za nizek tlak v pnevmatikah imata skupno funkcijo. Ko sistem zazna okvaro, začne opozorilna lučka utripati približno eno minuto, nato ostane vklopljena. To se bo ponovilo ob vsakem vžigu, dokler napake ne odpravite. Sistem je zaznal okvaro, ki zahteva popravilo.

Medtem ko je indikator okvare osvetljen, sistem mogoče ne bo mogel zaznati ali sporočiti nizkega pritiska v pnevmatikah. Okvara se lahko pojavi zaradi več razlogov, vključno z namestitvijo rezervnega kolesa ali kolesa, ki onemogoča pravilno delovanje sistema. Po zamenjavi enega ali več koles vedno preverite opozorilo o okvari sistema za nadzor pritiska v pnevmatikah. Prepričajte se, da nadomestne pnevmatike ali kolesa omogočajo normalno delovanje sistema. Glejte **Ko je nameščena začasna rezervna pnevmatika** v tem poglavju.

Kako temperatura vpliva na pritisk v pnevmatikah

V normalnih voznih pogojih se lahko tlak v pnevmatikah dvigne tudi za 0,3 bar glede na tlak pri začetku vožnje.

Če vozilo čez noč miruje in je ponoči temperatura bistveno nižja od dnevne, lahko tlak v pnevmatikah pade do 0,2 bar, če zunanja temperatura pade za 31 ºF (17 ºC) ali več. Sistem zazna ta padec tlaka v pnevmatikah kot bistven padec od pravilnega tlaka in opozorilna lučka zasveti.

EcoSport (CR6) Vehicles Built From: 27-08-2018, CG3759slSVN slSVN, Edition date: 201806, First-Printing

Menjava pnevmatike s sistemom za nadzor pritiska v pnevmatikah

Pnevmatike naj vedno vzdržuje pooblaščen prodajalec.

Vsako cestno kolo in pnevmatika sta opremljena s senzorjem za tlak, ki je v votlini med platiščem in pnevmatiko. Senzor za pritisk se namesti na ventil. Pnevmatika prekriva senzor za tlak, ki ni viden, dokler ne odstranite pnevmatike s platišča. Pri menjavi pnevmatik bodite pozorni, da ne poškodujete senzorja.

Opomba: *Rezervno kolo nima senzorja tlaka.*

Razumevanje sistema za nadzor pritiska v pnevmatikah

Sistem meri tlak v štirih cestnih pnevmatikah in pošilja vrednosti o pritisku v pnevmatikah vozilu.

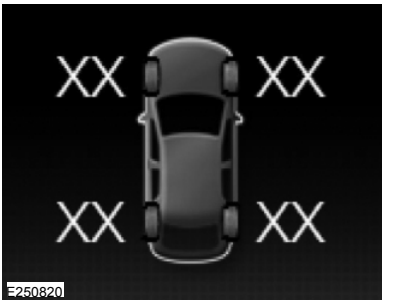

Sistem zazna ta padec tlaka v pnevmatikah kot bistven padec od pravilnega tlaka in opozorilna lučka zasveti. Pnevmatike morate napolniti do pravilnega pritiska.

Ko je nameščena začasna rezervna pnevmatika

Če je cestno pnevmatiko treba zamenjati z rezervno, bo sistem še naprej zaznaval napako. Sistem javlja napako zato, da vas opomni, da je treba pnevmatiko popraviti in kolo znova namestiti na vozilo. Za ponovno vzpostavitev pravilnega delovanja sistema morate popravljeno pnevmatiko in platišče znova namestiti na vozilo.

Če mislite, da sistem ne deluje pravilno

Glavna naloga sistema je, da vas opozori, ko je pritisk v pnevmatikah prenizek. Prav tako vas lahko opozori, če sistem ni več zmožen delovati pravilno. Za informacije o sistemu si oglejte spodnjo preglednico:

Polnjenje pnevmatik

Ob polnjenju se sistem mogoče ne bo takoj odzval na zrak, ki ste ga dodali pnevmatikam.

EcoSport (CR6) Vehicles Built From: 27-08-2018, CG3759slSVN slSVN, Edition date: 201806, First-Printing

Sistemske opozorilne lučke

Opozorilna lučka	Opis	Ukrep
Opozorilna lučka sveti	Prenizek tlak v eni ali več pnevmatik	1. Poskrbite, da je tlak v pnevmatikah pravilen. Pritiske v pnevmatikah najdete tudi na nalepki (na robu voznikovih vrat ali B-stebričku). 2. Po polnjenju pnevmatik morate izpeljati postopek ponastavitve sistema za nadzor pritiska v pnevmatikah. Glejte **Postopek ponastavitve sistema za nadzor tlaka v pnevmatikah** v tem poglavju.
	Rezervno kolo v uporabi	Za ponovno vzpostavitev pravilnega delovanja sistema morate poškodovano pnevmatiko popraviti in platišče znova namestiti na vozilo.
	Okvara sistema za nadzor pritiska v pnevmatikah	Če so pnevmatike pravilno napolnjene in rezervno kolo ni v uporabi, lučka pa še zmeraj sveti, je sistem zaznal napako, ki jo je treba odpraviti na servisu.
Prižgana opozorilna lučka, ki ji sledi utripajoča opozorilna lučka	Rezervno kolo v uporabi	Za ponovno vzpostavitev pravilnega delovanja sistema morate poškodovano pnevmatiko popraviti in platišče znova namestiti na vozilo.
	Okvara sistema za nadzor pritiska v pnevmatikah	Če so pnevmatike pravilno napolnjene in rezervno kolo ni v uporabi, lučka pa še zmeraj sveti, je sistem zaznal napako, ki jo je treba odpraviti na servisu.

Če opozorilna lučka sveti:

1. Preverite vse pnevmatike, da ni kaka prazna.
2. Če je katera pnevmatika prazna, jo po potrebi popravite.
3. Preverite tlak v pnevmatikah in jih napolnite s pravilnim tlakom.
4. Izpeljite ponastavitev sistema za nadzor pritiska v pnevmatikah.

Postopek ponastavitve sistema za nadzor pritiska v pnevmatikah

Pregled

Da bi vzdrževali nosilnost vozila, se mora pritisk v prednjih pnevmatikah razlikovati od pritiska v zadnjih pnevmatikah.

Opozorilna lučka sistema bo zasvetila, če se bo tlak v prednjih in zadnjih pnevmatikah razlikoval.

EcoSport (CR6) Vehicles Built From: 27-08-2018, CG3759slSVN slSVN, Edition date: 201806, First-Printing

Kolesa je treba redno menjavati med seboj, da se zagotovi stalna zmogljivost in čim daljša življenjska doba. Sistem mora vedeti, kdaj ste zamenjali pnevmatike, da lahko določi, katere pnevmatike so na sprednji in katere na zadnji osi. S to informacijo lahko sistem zazna nizek pritisk v pnevmatikah in vas opozori.

Ponastavitev sistema

1. Vključite kontakt.
2. Z gumbi na informacijskem zaslonu se pomaknite na ponastavitev tlaka v pnevmatikah. Glejte **Prikaz informacij** (stran 80).
3. Pritisnite in držite tipko OK, dokler se ne pojavi potrditev.

Pri vozilih z 2,3-palčnim informacijskim zaslonom se za ponastavitev sistema za nadzor tlaka v pnevmatikah pomaknite na:

Sporočilo	Opis in ukrep
Tyre monitor	Pritisnite in držite tipko **OK**, dokler se ne pojavi potrditev ponastavitve.

Pri vozilih s 4,2-palčnim informacijskim zaslonom se za ponastavitev sistema za nadzor tlaka v pnevmatikah pomaknite na:

Sporočilo	Opis in ukrep
Settings	Pritisnite in držite tipko **Meni**.
Information	Pritisnite tipko **OK**.
Tyre pressure	Pritisnite tipko **OK**.
Tyre monitor	Pritisnite in držite tipko **OK**, dokler se ne pojavi potrditev ponastavitve.

MENJAVA CESTNEGA KOLESA

Informacije o rezervnem kolesu drugačnih dimenzij

OPOZORILO: Z neupoštevanjem teh navodil lahko tvegate izgubo nadzora nad vozilom, poškodbe in smrt.

Če imate rezervno kolo drugačnih dimenzij, je le za začasno uporabo. Če torej rezervno kolo morate uporabiti, ga morate čim prej zamenjati s cestnim platiščem in pnevmatiko, ki sta enake velikosti in tipa kot platišče in pnevmatika, ki ju je dobavil Ford ob nakupu vozila. Če je rezervno kolo drugačnih dimenzij poškodovano, ga je treba zamenjati in ne popraviti.

EcoSport (CR6) Vehicles Built From: 27-08-2018, CG3759slSVN slSVN, Edition date: 201806, First-Printing

Rezervno kolo drugačnih dimenzij je komplet platišča in pnevmatike, ki se po znamki, velikosti ali videzu razlikuje od cestnega platišča in pnevmatike ter ga lahko uvrstimo v eno od naslednjih treh vrst:

1. **Mini rezervno kolo tipa T:** To rezervno kolo se začne s črko 'T', ki označuje velikost pnevmatike in ima lahko oznako "Temporary Use Only" ulito v bočnico.
2. **Veliko rezervno kolo drugačnih dimenzij z oznako na kolesu:** To rezervno kolo ima na kolesu oznako: THIS WHEEL AND TIRE ASSEMBLY FOR TEMPORARY USE ONLY.
3. **Veliko rezervno kolo drugačnih dimenzij z oznako na kolesu.**

Med vožnjo z enim izmed zgornjih rezervnih koles drugačnih dimenzij vrste 1 ali 2 ne:

- presezite 80 km/h,
- naložite vozila čez maksimalno obremenitvijo vozila, ki je deklarirana v homologaciji,
- vlecite prikolice,
- uporabljajte sočasno več kot enega rezervnega kolesa drugačnih dimenzij,
- uporabljajte komercialne opreme za pranje vozila,
- poskušajte popravljati rezervnega kolesa.

Med vožnjo z rezervnih kolesom drugačnih dimenzij vrste 3 ne:

- presezite 113 km/h,
- uporabljajte sočasno več kot enega rezervnega kolesa drugačnih dimenzij,
- uporabljajte komercialne opreme za pranje vozila,

Uporaba zgoraj navedenih rezervnih koles na katerem koli mestu na vozilu lahko pripelje do slabših naslednjih lastnosti:

- upravljanje, stabilnost in zavorna učinkovitost,
- udobje in hrup,
- oddaljenost od tal in parkiranje na pločniku,
- vozne lastnosti v zimskih pogojih,
- vozne lastnosti v mokrih pogojih,
- Vozne lastnosti pri pogonu na vsa kolesa (če pride v poštev).

Uporaba velikega rezervnega kolesa drugačnih dimenzij lahko pripelje do slabših naslednjih lastnosti:

- upravljanje, stabilnost in zavorna učinkovitost,
- udobje in hrup,
- oddaljenost od tal in parkiranje na pločniku,
- vozne lastnosti v zimskih pogojih,
- vozne lastnosti v mokrih pogojih,
- vozne lastnosti pri pogonu na vsa kolesa.

Med vožnjo z velikim rezervnim kolesom drugačnih dimenzij bodite posebej pozorni pri:

- Vleki prikolice.
- Vožnjo vozila z bivalnikom.
- Vožnjo vozila s tovorom na strešnem prtljažniku.

Med vožnjo z velikim rezervnim kolesom drugačnih dimenzij bodite previdni in čim prej poiščite pomoč.

Vozila z rezervnim kolesom

Če je rezervno kolo točno iste vrste in velikosti kot druga nameščena kolesa, lahko zamenjate obstoječe vozno kolo z rezervnim kolesom in še naprej vozite normalno.

EcoSport (CR6) Vehicles Built From: 27-08-2018, CG3759slSVN slSVN, Edition date: 201806, First-Printing

Če se rezervno kolo razlikuje od drugih koles, bo imelo rumeno nalepko z ustrezno omejitvijo hitrosti.

Upoštevajte naslednja navodila za uporabo rezervnega kolesa.

OPOZORILO: Vozite na čim krajši razdalji.

OPOZORILO: Naenkrat je lahko na vozilu nameščeno le eno rezervno kolo.

OPOZORILO: Pnevmatike rezervnega kolesa ne popravljajte.

OPOZORILO: Če niste prepričani, kakšno vrsto rezervnega kolesa imate, ne presezite 80 km/h.

OPOZORILO: Prosta višina vašega vozila nad tlemi je lahko manjša. Pazite pri parkiranju blizu robnika.

Opomba: *Uporaba tesnilne mase za pnevmatike lahko poškoduje sistem za nadzor tlaka v pnevmatikah, zato jo uporabljajte le, kadar gre za nujen primer na cesti. Če že morate uporabiti tesnilno maso, uporabite tesnilno maso iz Fordovega kompleta za začasno mobilnost. Pooblaščeni prodajalec mora po uporabi tesnilne mase zamenjati senzor sistema za nadzor tlaka in ventil na kolesu.*

Opomba: *Z nameščenim rezervnim kolesom lahko dobi vozilo nekoliko drugačne vozne lastnosti.*

Opomba: *Ne zapeljite v samodejno avtopralnico, če imate nameščeno rezervno kolo.*

Dvigalka (če je nameščen/-a)

OPOZORILO: Če je le mogoče, dvigalko uporabljajte na ravni trdni podlagi.

OPOZORILO: Pred dviganjem vozila izklopite vžig in do konca pritegnite parkirno zavoro.

OPOZORILO: Priporočamo vam, da vsa kolesa vozila podstavite in da se v dvignjenem vozilu ne zadržuje nobena oseba.

OPOZORILO: Nihče ne sme položiti nobenega dela telesa pod vozilo, ki je dvignjeno z dvigalko.

OPOZORILO: Dvigalka, priložena vozilu, je namenjena samo za menjavo koles. Ne uporabljajte dvigalke, razen v nujnem primeru za menjavo kolesa.

OPOZORILO: Preverite, da dvigalka ni poškodovana ali deformirana ter da je navoj podmazan in čist.

OPOZORILO: Med dvigalko in tlemi nikoli ne podlagajte ničesar.

OPOZORILO: Med dvigalko in vozilom nikoli ne podlagajte ničesar.

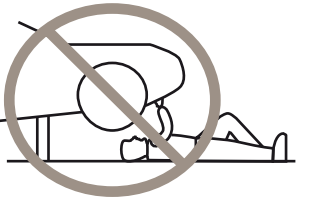

E166722

Opomba: *Med življenjsko dobo vozila dvigalka ne potrebuje nikakršnega vzdrževanja ali mazanja.*

Shranjevanje dvigalke

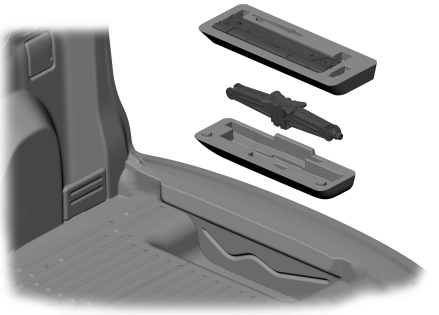

E261764

Dvigalka, ključ za matice, vlečna kljuka in ključ za zaklep rezervnega kolesa se nahajajo v kompletu orodja v prtljažnem prostoru pod talno oblogo.

1. Vzemite dvigalko, ključ za matice in ključ za zaklep rezervnega kolesa iz kompleta orodja.
2. Pred uporabo ključa za matice razprite šesterorobi konec z ročaja ključa za matice.

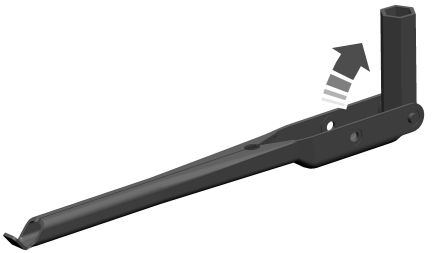

E261763

3. Če je nameščen, sprostite in snemite pokrov rezervnega kolesa.
4. Rezervno kolo snemite z ležišča, preden dvignete vozilo.

Opomba: *Rezervno kolo je spravljeno na zadnjih vratih.*

Za snetje rezervnega kolesa s ključem za matice in ključem zaklepa rezervnega kolesa sprostite in odvijte matico zaklepa. Sprostite in odvijte druge matice, s katerimi je rezervno kolo pritrjeno na zadnja vrata.

Točke za dviganje vozila

OPOZORILO: Uporabljajte le navedene točke za dviganje vozila. Pri nameščanju dvigalke na drugih točkah bi lahko prišlo do poškodb karoserije, krmiljenja, vzmetenja, motorja, zavornega sistema ali napeljave za gorivo.

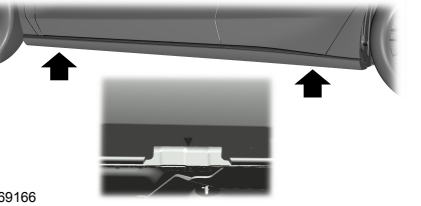

E269166

A Najdite točke za namestitev dvigalke. Majhne oznake v obliki puščic označujejo lokacije.

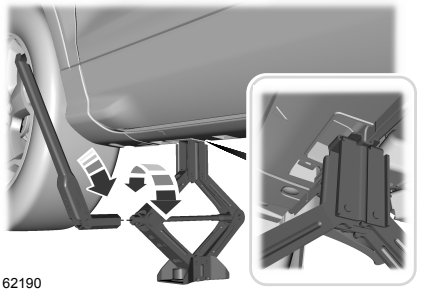

Odstranjevanje kolesa

OPOZORILO: Vozilo parkirajte tako, da ne ovirate ali ogrožate drugih udeležencev v prometu ali sebe.

OPOZORILO: Vozilo parkirajte tako, da ne ovirate pretoka prometa in ne ogrožate sebe ter postavite opozorilni trikotnik.

OPOZORILO: Prepričajte se, da je vozilo na ravnih in trdnih tleh ter da so prednja kolesa poravnana naravnost naprej.

OPOZORILO: Izklopite kontakt in aktivirajte parkirno zavoro.

OPOZORILO: Pri vozilih z ročnim menjalnikom prestavite v prvo ali v vzvratno prestavo. Če je vaše vozilo opremljeno z avtomatskim menjalnikom, premaknite ročico v parkirno prestavo (P).

OPOZORILO: Prepričajte se, da so vsi potniki zapustili vozilo.

OPOZORILO: Kolo, ki je diagonalno nasproti poškodovanega kolesa, zavarujte z ustrezno zagozdo ali s podobnim predmetom.

OPOZORILO: Pazite, da bodo puščice na pnevmatikah z določeno smerjo vrtenja kazale v smeri vrtenja kolesa pri premikanju vozila naprej. Če morate rezervno kolo namestiti tako, da smer puščice kaže v obratni smeri vožnje, potem kolo zamenjajte čim prej.

OPOZORILO: Ne posegajte v vozilo dokler sloni le na dvigalki. Če vozilo zdrsne z dvigalke, se lahko vi ali kdo drug resno poškoduje.

OPOZORILO: Prepričajte se, da je dvigalka postavljena na ravna tla ter točno pod točko dviganja.

1. Vsako matico odvijte za pol obrata v nasprotni smeri urnega kazalca, vendar jih ne odstranite.
2. Dvigajte vozilo, dokler se kolo ne dvigne s tal.
3. Odstranite kolesne matice in kolo.

Opomba: *Platišč iz lahkih litin ne odlagajte z zunanjo površino navzdol, sicer lahko poškodujete lak.*

EcoSport (CR6) Vehicles Built From: 27-08-2018, CG3759slSVN slSVN, Edition date: 201806, First-Printing

Odstranitev in namestitev rezervnega kolesa

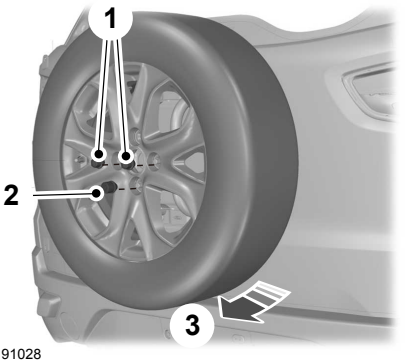

E191028

1. Odstranite matici.
2. Odstranite pritrdilno matico.
3. Odstranite rezervno kolo.
4. Namestite v obratnem vrstnem redu.

Namestitev kolesa

OPOZORILO: Uporabljajte le platišča in pnevmatike z odobrenimi dimenzijami. Uporaba koles drugačnih dimenzij lahko poškoduje vaše vozilo.

OPOZORILO: Pnevmatik z možnostjo uporabe kljub izpraznjenju ne nameščajte na vozila, ki niso bila že prvotno opremljena z njimi. Za dodatne podrobnosti glede združljivosti se obrnite na pooblaščenega trgovca.

OPOZORILO: Koles s platišči iz lahkih litin ne smete pritrditi s kolesnimi maticami za jeklena platišča.

OPOZORILO: Pazite, da na navojih ali na površini med vijaki kolesa in maticami ni masti ali olja. To bi lahko povzročilo odvijanje vijakov platišča med vožnjo.

Opomba: *Pazite, da na stičnih površinah platišča in pesta ne bo tujkov.*

Opomba: *Pazite, da bo stožčasti del kolesne matice obrnjen proti kolesu.*

1. Namestite kolo.
2. Z roko privijte kolesne matice.

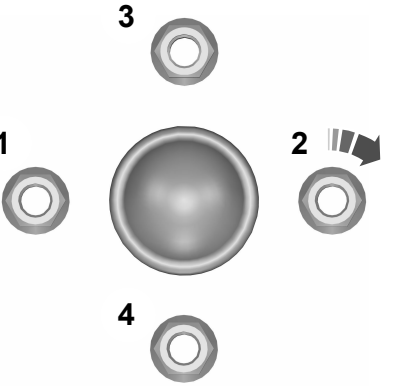

E90589

3. Kolesne matice delno zategnite v prikazanem zaporedju.
4. Spustite vozilo in odstranite dvigalko.
5. Kolesne matice popolnoma zategnite v prikazanem zaporedju.

OPOZORILO: Čim prej preverite pritezni moment kolesnih matic in tlak v pnevmatikah.

TLAK V PNEVMATIKAH

Velikost pnev-matik	Normalna obremenitev		Polna obremenitev	
	Spredaj	Zadaj	Spredaj	Zadaj
205/60 R16	2,3 bar	1,9 bar	2,8 bar	2,8 bar
205/50 R17	2,3 bar	1,9 bar	2,8 bar	2,8 bar
205/50 R17[1]	2,3 bar	2,3 bar	2,8 bar	2,8 bar
215/45 R18	2,3 bar	1,9 bar	2,8 bar	2,8 bar
215/45 R18[1]	2,3 bar	2,1 bar	2,8 bar	2,8 bar

[1] Štirikolesni pogon.

EcoSport (CR6) Vehicles Built From: 27-08-2018, CG3759slSVN slSVN, Edition date: 201806, First-Printing

VIJAKI ZA PLATIŠČA

Navor kolesnih matic

Velikost vijakov	Nm
M12 x 1,5	135 Nm
M12 x 1,5[1]	55 Nm

[1] Rezervno kolo.

EcoSport (CR6) Vehicles Built From: 27-08-2018, CG3759slSVN slSVN, Edition date: 201806, First-Printing

DIMENZIJE VOZILA

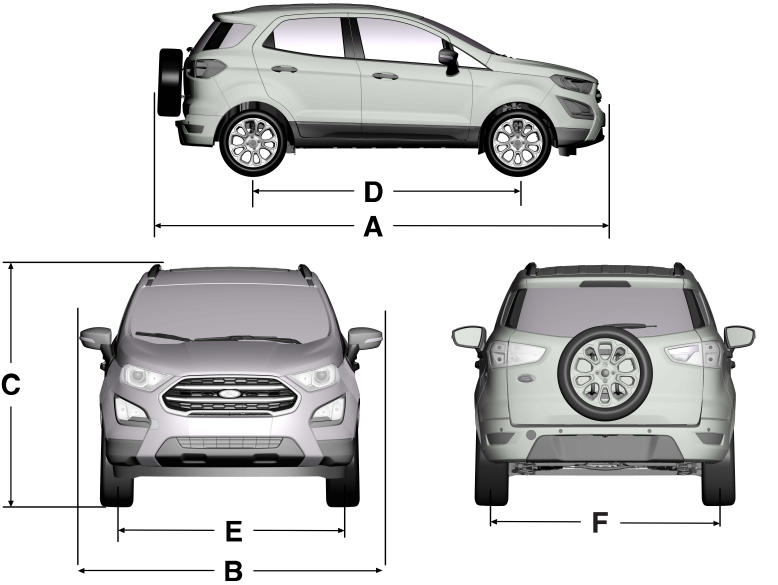

E249325

Postavka	Opis mer	Dimenzije
A	Maksimalna dolžina.	4.325 mm
A	Maksimalna dolžina.[1]	4.096 mm
B	Skupna širina vključno z zunanjima ogledaloma.	2.057 mm
B	Skupna širina brez zunanjih ogledal.	1.765 mm
C	Skupna višina.	1.663 mm
C	Skupna višina.[2]	1.645 mm
D	Medosna razdalja.	2.521 mm

EcoSport (CR6) Vehicles Built From: 27-08-2018, CG3759slSVN slSVN, Edition date: 201806, First-Printing

Postavka	Opis mer	Dimenzije
E	Kolotek spredaj.	1.527 mm
F	Kolotek zadaj.	1.541 mm

[1] Brez rezervne pnevmatike.

[2] Opremljen s strešnim prtljažnikom.

Prostornina prtljažnika

Prostornina v litrih
348
345[1]
328[2]
325[3]

[1] Opremljen z ojačevalnikom nizkotonskega zvočnika.

[2] Opremljen z nastavljivim dnom prtljažnega prostora.

[3] Opremljen z ojačevalnikom nizkotonskega zvočnika in nastavljivim dnom prtljažnega prostora.

EcoSport (CR6) Vehicles Built From: 27-08-2018, CG3759slSVN slSVN, Edition date: 201806, First-Printing

DIMENZIJE VLEČNE NAPRAVE

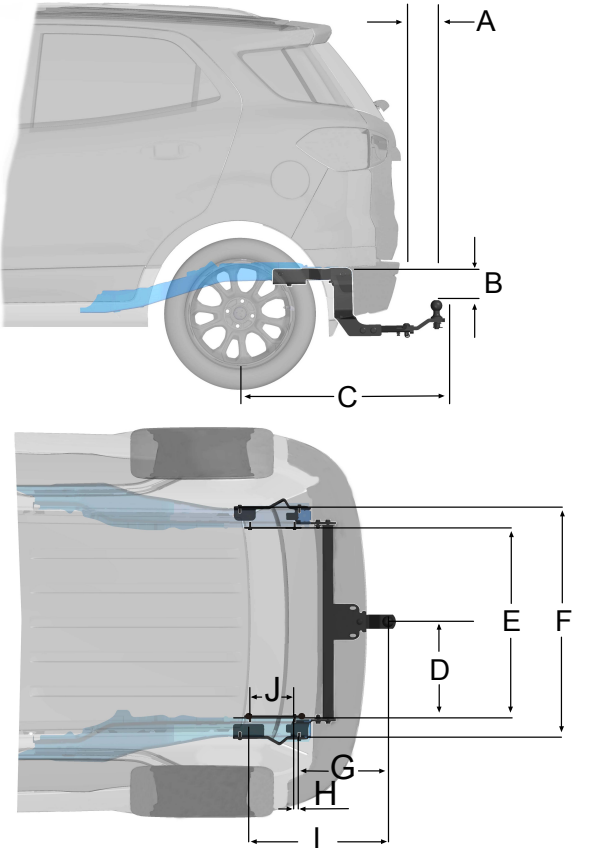

Mere	Opis dimenzij	mm
A	Od odbijača do središča vlečne kljuke.	98
B	Od točke pritrditve do središča vlečne kljuke.	52,3
C	Od središča kolesa do središča vlečne kljuke.	840

Mere	Opis dimenzij	mm
D	Od središča vlečne kljuke do vzdolžnega nosilca šasije.	441
E	Notranja razdalja med vzdolžnimi nosilci šasije.	882
F	Zunanja razdalja med vzdolžnimi nosilci šasije.	1.053
G	Od središča vlečne kljuke do središča prve zunanje točke pritrditve.	402
H	Razdalja med prvo notranjo in prvo zunanjo točko pritrditve.	11,5
I	Od središča vlečne kljuke do središča druge zunanje točke pritrditve.	669,4
J	Razdalja med prvo notranjo in drugo notranjo točko pritrditve.	154

Največja dovoljena navpična teža prikolice znaša 75 kg.

PLOŠČICA Z IDENTIFIKACIJO VOZILA

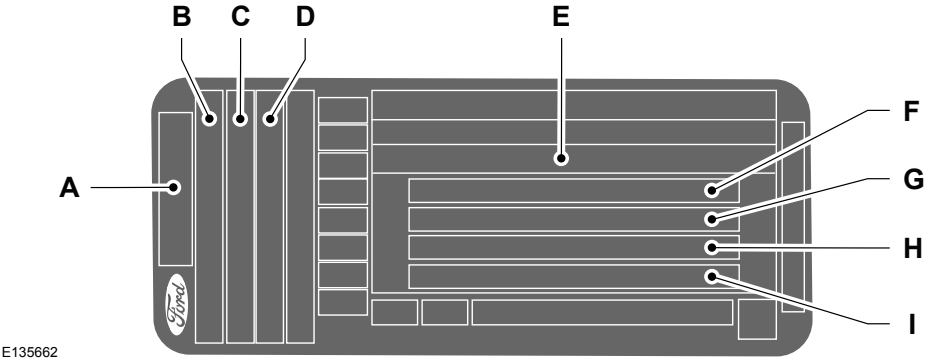

A Model.

B Različica.

C Oznaka motorja.

D Moč motorja in raven izpustov.

E Identifikacijska številka vozila.

F Skupna masa vozila.

G Skupna masa vozila in prikolice.

H Maksimalna obremenitev prednje osi.

I Maksimalna obremenitev zadnje osi.

Identifikacijska ploščica vozila se nahaja na odprtini desnih vrat.

Opomba: *Identifikacijska ploščica vozila se lahko razlikuje od prikazane.*

Opomba: *Podatki na identifikacijski ploščici vozila so odvisni od zahtev trga.*

KAPACITETE IN SPECIFIKACIJE - 1,0L ECOBOOST (74KW/100KM)/ 1,0L ECOBOOST (90KW/ 120KM)/1,0L ECOBOOST (103KW/140KM) (YY), 1,0L ECOBOOST™

OPOZORILO: Hladilni sistem klimatske naprave vsebuje hladilo, ki je pod visokim tlakom. Le usposobljeni kader lahko servisira hladilni sistem klimatske naprave. Odpiranje hladilnega sistema klimatske naprave lahko povzroči osebne poškodbe.

Prostornina

Postavka	Prostornina
Kapaciteta motornega olja, vključno z oljnim filtrom.	4,6 L
Kapaciteta motornega olja, brez oljnega filtra.	4,4 L
Kapaciteta hladilne tekočine.	5,6 L
Kapaciteta hladilne tekočine.[1]	7,2 L
Kapaciteta olja ročnega menjalnika.	1,2 L
Kapaciteta olja avtomatskega menjalnika.	8,7 L
Kapaciteta rezervoarja za gorivo.	48 L
Kapaciteta posode za tekočino za čiščenje stekel.	2,5 L

[1] Avtomatski menjalnik.

EcoSport (CR6) Vehicles Built From: 27-08-2018, CG3759slSVN slSVN, Edition date: 201806, First-Printing

Dodajanje motornega olja

Dolivajte le tisto motorno olje, ki ustreza specifikaciji in stopnji viskoznosti, in še to v majhnih količinah po največ 0,6 L. Da bi se izognili preveliki količini olja v motorju, po vsakem dolivanju počakajte minuto, da motorno olje steče v karter in pusti sled na merilni palčki. Glejte **Preverjanje olja** (stran 203).

Specifikacije

Uporabljajte olja in tekočine, ki ustrezajo predpisanim specifikacijam in viskoznosti. Uporaba drugih tekočin lahko povzroči poškodbe, ki jih garancija vozila ne krije.

Uporaba drugih tekočin lahko povzroči poškodbe, ki jih garancija vozila ne krije.

Materiali

Ime	Specifikacija
Motorno olje - SAE 5W-20	WSS-M2C948-A
Tekočina proti zmrzovanju	WSS-M97B44-D2
Zavorna tekočina	WSS-M6C65-A2
Olje za samodejni menjalnik	MERCON® ULV WSS-M2C949-A
Tekočina za pranje stekel	WSS-M14P19-A

Če ne najdete olja, ki ustreza specifikaciji WSS-M2C948-A, lahko uporabite motorno olje SAE 5W-20, ki ustreza specifikaciji ACEA A5/B5.

Opomba: *Med načrtovanimi servisnimi intervali ne uporabite več kot 1 L alternativnega motornega olja.*

Uporaba olj in tekočin, ki ne ustrezajo predpisanim specifikacijam in viskoznosti, lahko vodi v:

- poškodb delov, ki niso zajete v garanciji vozila.
- daljši zagon vozila.
- povečane količine izpustov.
- zmanjšano moč motorja.
- višjo porabo.
- zmanjšano zavorno moč.

KAPACITETE IN SPECIFIKACIJE - 1,5L DURATORQ-TDCI (67KW/91KM)/1,5L DURATORQ-TDCI (74KW/100KM) (XU)/1,5L ECOBLUE (70KW/95KM) (Z2)/1,5L ECOBLUE (88KW/120KM) (ZT), 1,5L DIZEL

OPOZORILO: Hladilni sistem klimatske naprave vsebuje hladilo, ki je pod visokim tlakom. Le usposobljeni kader lahko servisira hladilni sistem klimatske naprave. Odpiranje hladilnega sistema klimatske naprave lahko povzroči osebne poškodbe.

EcoSport (CR6) Vehicles Built From: 27-08-2018, CG3759slSVN slSVN, Edition date: 201806, First-Printing

Motorno olje

Oznaka z navedeno pravilno viskoznostjo in specifikacijo motornega olja se nahaja na spodnji strani pokrova motorja.

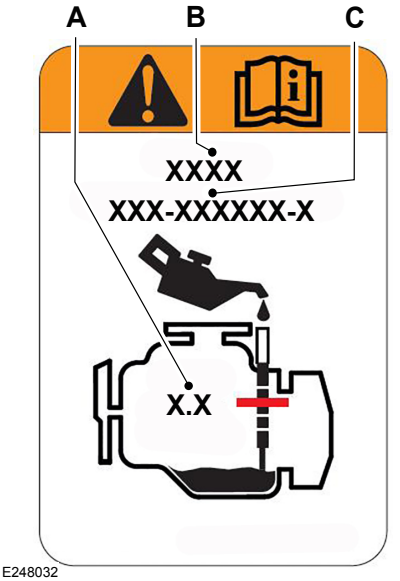

A Kapaciteta motornega olja, vključno z oljnim filtrom.

B Stopnja viskoznosti motornega olja.

C Specifikacija motornega olja.

Dodajanje motornega olja

Dolivajte le tisto motorno olje, ki ustreza specifikaciji in stopnji viskoznosti, in še to v majhnih količinah po največ 0,6 L. Da bi se izognili preveliki količini olja v motorju, po vsakem dolivanju počakajte minuto, da motorno olje steče v karter in pusti sled na merilni palčki. Glejte **Preverjanje olja** (stran 203).

EcoSport (CR6) Vehicles Built From: 27-08-2018, CG3759slSVN slSVN, Edition date: 201806, First-Printing

Prostornina

Postavka	Prostornina
Kapaciteta hladilne tekočine.	6,1 L
Količina olja avtomatskega menjalnika.[1]	8,7 L
Kapaciteta rezervoarja za gorivo.	47 L
Kapaciteta posode za tekočino za čiščenje stekel.	2,5 L
Količina olja 5-stopenjskega ročnega menjalnika.	2,3 L
Količina olja 6-stopenjskega ročnega menjalnika (6MX65).	1,2 L
Količina olja 6-stopenjskega ročnega menjalnika (MMT6).	1,89 L
Napeljava za hladilno tekočino z visoko temperaturo[2].	7 L
Napeljava za hladilno tekočino z nizko temperaturo[2].	1,47 L

[1] Približna količina pri prvem polnjenju. Dejanska količina se lahko pri posameznih menjavah spreminja. Glede preverjanja in nalivanja tekočin se obrnite na pooblaščenega serviserja.

[2] 1,5L EcoBlue.

Specifikacije

Uporabljajte olja in tekočine, ki ustrezajo predpisanim specifikacijam in viskoznosti. Uporaba drugih tekočin lahko povzroči poškodbe, ki jih garancija vozila ne krije.

Uporaba drugih tekočin lahko povzroči poškodbe, ki jih garancija vozila ne krije.

Materiali

Ime	Specifikacija
Tekočina proti zmrzovanju	WSS-M97B44-D
Olje za ročni menjalnik – SAE 75W	WSS-M2C200-D2
Olje za samodejni menjalnik	MERCON® ULV WSS-M2C949-A
Zavorna tekočina	WSS-M6C65-A2

EcoSport (CR6) Vehicles Built From: 27-08-2018, CG3759slSVN slSVN, Edition date: 201806, First-Printing

Uporaba olj in tekočin, ki ne ustrezajo predpisanim specifikacijam in viskoznosti, lahko vodi v:

- poškodbe delov, ki niso zajete v garanciji vozila,
- daljši zagon vozila,
- povečane količine izpustov,
- zmanjšano moč motorja,
- višjo porabo,
- zmanjšano zavorno moč.

TABELA SPECIFIKACIJ ŽARNIC

Luč	Specifikacija	Moč (W)
Prednji smernik.	WY21W	21
Prednje meglenke.	H8W	35
Bočni smerokaz.	WY5W	5
Zadnji smernik.	PY21W	21
Zavorna in zadnja luč.	P21/5W	21/5
Zadnja meglenka.	P21W	21
Vzvratne luči.	P21W	21
Luč za osvetlitev registrske tablice.	W5W	5
Luč v prtljažnem prostoru.	W5W	5
Motna luč.	W5W	5

Nizka serija

Luč	Specifikacija	Moč (W)
Dolge luči.	H1	55
Zasenčeni žarometi.	H7	55

Sredinska serija

Luč	Specifikacija	Moč (W)
Dolge luči.	H1	55
Zasenčeni žarometi.	H18	65

EcoSport (CR6) Vehicles Built From: 27-08-2018, CG3759slSVN slSVN, Edition date: 201806, First-Printing

Visoka serija

Luč	Specifikacija	Moč (W)
Dolge luči.	H1	55
Zasenčeni žarometi.	D5S	25

Opomba: *Na nekaterih vozilih so lučke vrste LED. Žarnic ne morete zamenjati sami; v primeru okvare se obrnite na servis.*

Šablona za pooblastitev

PORABA GORIVA V ŠTEVILKAH

Ekonomičnost porabe goriva in emisije CO2

Deklarirana poraba goriva/energije, emisije CO2 in doseg z uporabo električne energije so izmerjeni v skladu s tehničnimi zahtevami in specifikacijami v evropski Uredbi (ES) 715/2007 in Uredbi (ES) 692/2008, kot sta bili nazadnje dopolnjeni. Poraba goriva in emisije CO2 so določeni za različico vozila, ne za posamezen avtomobil. Uporabljen standardni preskusni postopek omogoča primerjavo med različnimi vrstami vozil in različnimi proizvajalci.

Direktiva 1999/94/ES

Poleg samega izkoristka goriva avtomobila na določanje porabe goriva in emisij CO2 avtomobila vplivajo tudi način vožnje in drugi dejavniki, ki niso tehnične narave. CO2 je toplogredni plin, ki je glavni krivec za globalno segrevanje. Priročnik o ekonomičnosti porabe goriva in emisijah CO2, ki vsebuje podatke za vse nove modele osebnih avtomobilov, je brezplačno na voljo na vseh prodajnih mestih.

Globalno usklajeni preskusni postopek za lahka vozila

Od 1. septembra 2017 dalje bodo nekatera nova vozila v skladu z nedavno dopolnjeno Direktivo (EU) 2017/1151 tipsko odobrena na podlagi globalno usklajenega preskusnega postopka za lahka vozila (World Harmonised Light Vehicle Test Procedure). Gre za nov in bolj realističen preskusni postopek za merjenje porabe goriva in emisij CO2. S 1. septembrom 2018 bo globalno usklajeni preskusni postopek za lahka vozila povsem nadomestil novi evropski vozni cikel, ki predstavlja trenutni preskusni postopek. V obdobju ukinjanja novega evropskega voznega cikla se poraba goriva in emisije CO2 po globalno usklajenem preskusnem postopku za lahka vozila postavljajo v soodvisnost z novim evropskih voznim ciklom. Zaradi tega bo prišlo do odstopanj od prejšnjih podatkov o ekonomičnosti porabe goriva in emisijah, saj so se nekateri elementi preskusov spremenili. Posledično bo isti avtomobil morda imel drugačne podatke o porabi goriva in emisijah CO2.

EcoSport (CR6) Vehicles Built From: 27-08-2018, CG3759slSVN slSVN, Edition date: 201806, First-Printing

PORABA GORIVA V ŠTEVILKAH - 1,0L ECOBOOST (74KW/100KM)/1,0L ECOBOOST (103KW/140KM) (YY), 1,0L ECOBOOST™

Mestna vožnja	Zunajmestna vožnja	Kombinirana vožnja	Emisije CO_2
L/100 km	L/100 km	L/100 km	g/km
8,3–6,2	5,7–4,6	6,4–5,2	105—189

EcoSport (CR6) Vehicles Built From: 27-08-2018, CG3759slSVN slSVN, Edition date: 201806, First-Printing

PORABA GORIVA V ŠTEVILKAH - 1,5L DURATORQ-TDCI (74KW/100KM)/1,5L DURATORQ-TDCI (74KW/100KM) (XU), 1,5L DURATORQ-TDCI DIZEL

Mestna vožnja	Zunajmestna vožnja	Kombinirana vožnja	Emisije CO_2
L/100 km	L/100 km	L/100 km	g/km
5,1–4,5	4,2–3,8	4,6–4,1	100—137

EcoSport (CR6) Vehicles Built From: 27-08-2018, CG3759slSVN slSVN, Edition date: 201806, First-Printing

PORABA GORIVA V ŠTEVILKAH - 1,5L ECOBLUE (88KW/120KM) (ZT), 1,5L ECOBLUE

Mestna vožnja	Zunajmestna vožnja	Kombinirana vožnja	Emisije CO_2
L/100 km	L/100 km	L/100 km	g/km
5,8–4,6	5,2–4	5,4–4,2	110—140

EcoSport (CR6) Vehicles Built From: 27-08-2018, CG3759slSVN slSVN, Edition date: 201806, First-Printing

POVEZOVANJE VOZILA Z MOBILNIM OMREŽJEM

O modemu

Modem omogoča povezavo vozila z internetom za uporabo med vožnjo.

Če z aplikacijo FordPass omogočite modem, lahko dostopate do naslednjih storitev:

- Iskanje in oddaljeni zagon, zaklepanje in odklepanje vozila. Preberite informacije v aplikaciji FordPass.
- Samodejne sistemske posodobitve.

Če ne vključite modema z aplikacijo FordPass, lahko še vedno na informacijskem zaslonu vključite modem za sprejemanje samodejnih sistemskih posodobitev.

Vklop modema s FordPass

1. Odprite aplikacijo FordPass v svoji napravi in se prijavite.
2. Izberite vozilo.
3. Izberite možnost za krmiljenje vozila.
4. Izberite možnost za vklop modema.
5. Dodajte kontakt.
6. Prepričajte se, da se ime na zaslonu ujema z imenom, prikazanim v vašem računu FordPass.
7. Na zaslonu na dotik potrdite povezavo vozila z računom FordPass.

Vklop modema na zaslonu na dotik

V meniju s funkcijami izberite nastavitve.

1. Izberite ***FordPass Connect***.
2. Izberite ***Connectivity settings***.
3. Vklopite funkcije povezljivosti.

POVEZOVANJE VOZILA Z OMREŽJEM WI-FI

V meniju s funkcijami izberite nastavitve.

1. Izberite ***System Wi-Fi***.
2. Izberite ***View available networks***.
3. Izberite razpoložljivo omrežje Wi-Fi.

Opomba: *Vnesite omrežno geslo, da bi se povezali z varnim omrežjem.*

ODPRAVLJANJE NAPAKA PRI OMREŽNI POVEZLJIVOSTI

EcoSport (CR6) Vehicles Built From: 27-08-2018, CG3759slSVN slSVN, Edition date: 201806, First-Printing

Simptom	Možen vzrok in rešitev
Ne morem se povezati z omrežjem Wi-Fi.	– Napaka pri geslu. • Vnesite pravilno geslo. – Šibek omrežni signal. • Pomaknite vozilo bližje točki Wi-Fi ali mestu, kjer omrežni signal ni tako oviran. – Več vstopnih točk znotraj dosega z istim SSID. • Uporabite edinstveno ime za svoj SSID. Ne uporabite privzetega imena, če ne vsebuje edinstvenega identifikatorja, kot je denimo del naslova MAC.
Po uspešni povezavi se povezava Wi-Fi prekine.	– Šibek omrežni signal. • Pomaknite vozilo bližje točki Wi-Fi ali mestu, kjer omrežni signal ni tako oviran.
Sem blizu dostopne točke Wi-Fi, vendar je omrežni signal šibek.	– Oviran omrežni signal. • Če je vozilo opremljeno z ogrevanim vetrobranskim steklom, postavite vozilo tako, da vetrobransko steklo ni obrnjeno proti dostopni točki Wi-Fi. • Če ima vozilo kovinsko zatemnjena vsa okna razen vetrobranskega, postavite vozilo tako, da je z vetrobranskim steklom obrnjeno proti dostopni točki Wi-Fi, ali odprite okno, ki je obrnjeno proti dostopni točki. • Če ima vozilo kovinsko zatemnjena vsa okna, tudi vetrobransko, odprite tisto okno, ki je obrnjeno proti dostopni točki. • Če je vozilo v garaži in so garažna vrata zaprta, jih odprite.
Na seznamu omrežij ne vidim omrežja, ki ga želim.	– Skrito omrežje. • Omrežje nastavite kot vidljivo in poskusite znova.

EcoSport (CR6) Vehicles Built From: 27-08-2018, CG3759slSVN slSVN, Edition date: 201806, First-Printing

Simptom	Možen vzrok in rešitev
Med iskanjem omrežij Wi-Fi na svojem mobilnem telefonu ali drugih napravah ne vidim imena dostopne točke Wi-Fi.	– Sistemske omejitve. • Prepričajte se, da je dostopna točka Wi-Fi vidna. • Sistem trenutno ne zagotavlja dostopne točke Wi-Fi.
Prenos programske opreme traja predolgo.	– Šibek omrežni signal • Pomaknite vozilo bližje točki Wi-Fi ali mestu, kjer omrežni signal ni tako oviran. – Dostopna točka Wi-Fi je obremenjena ali ima počasno internetno povezavo. • Uporabite bolj zanesljivo dostopno točko Wi-Fi.
Sistem se poveže z omrežjem Wi-Fi in moč signala je odlična, programska oprema pa se ne posodablja.	– Posodobitev programske opreme ni na voljo. – Omrežje Wi-Fi zahteva naročnino ali sprejem pravil in pogojev. • Testirajte povezavo z drugo napravo. Če omrežje zahteva naročnino ali sprejem pravil in pogojev, se obrnite na ponudnika omrežnih storitev.

USTVARJANJE DOSTOPNE TOČKE WI-FI

V vozilu lahko ustvarite dostopno točko Wi-Fi in dovolite največ 10 napravam, da dostopajo do interneta.

V meniju s funkcijami izberite nastavitve.

1. Izberite ***FordPass Connect***.
2. Izberite ***Vehicle Hotspot***.

Opomba: *Po tovarniških nastavitvah je dostopna točka vozila vklopljena.*

3. Izberite ***Wi-Fi visibility***.

Opomba: *Po tovarniških nastavitvah je vidljivost Wi-Fi vklopljena.*

Iskanje imena in gesla dostopne točke Wi-Fi

V meniju s funkcijami izberite nastavitve.

1. Izberite ***FordPass Connect***.
2. Izberite ***Vehicle Hotspot***.
3. Izberite ***Settings***.

Opomba: *Ime dostopne točke je SSID.*

4. Izberite ***View password***.

Povezovanje naprave z dostopno točko Wi-Fi

1. Vklopite Wi-Fi na svoji napravi in izberite dostopno točko s seznama razpoložljivih omrežij Wi-Fi.
2. Ob zahtevku vpišite geslo.

Zakup prenosa podatkov

1. Povežite napravo z dostopno točko.

Opomba: *Na napravi se odpre portal ponudnika omrežja za vozilo.*

2. Če se portal ne odpre na vaši napravi, odprite spletno mesto in preusmerjeni boste na portal ponudnika omrežja za vozilo.

Opomba: *Z varnih spletnih mest ni preusmeritev.*

Opomba: *Če imate zakupljen prenos podatkov, vas sistem ob povezavi z napravo ne preusmeri na portal ponudnika omrežja za vozilo. Za zakup večje količine prenosa podatkov obiščite spletno mesto ponudnika omrežja za vozilo.*

Opomba: *Če so v meniju dostopne točke vozila na voljo podatki o porabi, so ti podatki točni.*

Opomba: *Če opravite glavno ponastavitev, sistem ne odstrani vozila iz računa vašega ponudnika omrežja za vozilo. Da bi odstranili svoje vozilo iz računa, se obrnite na svojega ponudnika omrežja za vozilo.*

Opomba: *Ponudnik omrežja za vozilo zagotavlja storitve dostopnih točk vozil, ki so odvisna od pogodbe s ponudnikom omrežja za vozilo, pokritosti in razpoložljivosti.*

ZAMENJAVA IMENA ALI GESLA DOSTOPNE TOČKE WI-FI

V meniju s funkcijami izberite nastavitve.

1. Izberite ***FordPass Connect***.
2. Izberite ***Vehicle Hotspot***.
3. Izberite ***Settings***.
4. Izberite ***Edit***.

EcoSport (CR6) Vehicles Built From: 27-08-2018, CG3759slSVN slSVN, Edition date: 201806, First-Printing

AVDIO ENOTA - VOZILA BREZ: SYNC

Vklop in izklop avdio enote

Nastavitev glasnosti

E248939

Izbira radijskega načina

Pritisnite gumb, da bi izbrali radijski način.

Pritisnite gumb še enkrat, da bi se na zaslonu prikazali razpoložljivi radijski viri. Za premik po razpoložljivih radijskih virih večkrat pritisnite gumb.

Menjava radijske postaje

Ročno iskanje

E248947

Opomba: *Radijske postaje lahko zamenjate z gumbi za iskanje.*

Opomba: *Shranjene radijske postaje lahko izberete s številčnico.*

Izbira medijskega načina

Pritisnite gumb, da bi izbrali medijski način.

Pritisnite gumb še enkrat, da bi se na zaslonu prikazali razpoložljivi medijski viri. Za premik po razpoložljivih medijskih virih večkrat pritisnite gumb.

EcoSport (CR6) Vehicles Built From: 27-08-2018, CG3759slSVN slSVN, Edition date: 201806, First-Printing

Pomikanje po menijskih izbirah

E248947

Izbiranje postavke v meniju

E248946

Vrnitev na prejšnji zaslon

Gumb za iskanje navzgor oz. za izbiro naslednje skladbe

Izberite, da bi preskočili na naslednjo skladbo.

Za hitro previjanje skladb pritisnite in držite gumb.

Gumb za iskanje navzdol oz. za izbiro prejšnje skladbe

Izberite, da bi se vrnili na začetek skladbe.

Da bi se vrnili na prejšnje skladbe, večkrat pritisnite gumb.

Za hitro previjanje držite gumb.

Zaustavitev ali predvajanje medijske vsebine

V medijskem načinu s pritiskom gumba zaustavite predvajanje. S ponovnim pritiskom gumba nadaljujete s predvajanjem.

S pritiskom gumba v radijskem načinu utišate radio. Za vnovičen vklop znova pritisnite gumb.

Vklop in izklop zaslona

Sistemske nastavitve

Nastavitve zvoka

Da bi nastavili zvok, pritisnite to tipko. Lahko optimizirate zvok za različne položaje sedenja.

Prav tako lahko vklopite in nastavite občutljivost adaptivnega zvoka oziroma zvoka, ki se uravnava s hitrostjo vožnje.

Uporaba mobilnega telefona

Kličete lahko stike s seznama zadnjih klicev, iz imenika ali številko po izbiri.

EcoSport (CR6) Vehicles Built From: 27-08-2018, CG3759slSVN slSVN, Edition date: 201806, First-Printing

AVDIO ENOTA - VOZILA Z: SYNC 3

Vklop in izklop avdio enote

OPOZORILO: Če med vožnjo niste pozorni, lahko pride do izgube nadzora nad vozilom, nesreče in telesnih poškodb. Priporočamo, da ste zelo previdni, ko uporabljate katero koli napravo, zaradi katere vam lahko pozornost uide s ceste. Vaša glavna naloga je varno upravljanje vozila. Priporočamo, da ne uporabljate ročnih naprav med vožnjo in da vedno, ko je mogoče, uporabljate sisteme z glasovnim upravljanjem. Seznanite se z zadevnimi državnimi ter krajevnimi predpisi, ki lahko vplivajo na uporabo elektronskih naprav med vožnjo.

E249190

Nastavitev glasnosti

E249189

Menjava radijske postaje

E249187

A Ročno iskanje.

Opomba: *Radijske postaje lahko zamenjate z gumbi za iskanje.*

EcoSport (CR6) Vehicles Built From: 27-08-2018, CG3759slSVN slSVN, Edition date: 201806, First-Printing

Gumb za iskanje navzgor oz. za izbiro naslednje skladbe

Gumb za iskanje navzdol oz. za izbiro prejšnje skladbe

Zaustavitev ali predvajanje medijske vsebine

S pritiskom gumba v radijskem načinu utišate signal. S ponovnim pritiskom gumba obnovite signal.

V medijskem načinu s pritiskom gumba zaustavite predvajanje. S ponovnim pritiskom gumba nadaljujete s predvajanjem.

Vklop in izklop zaslona

Nastavitve zvoka

Da bi nastavili zvok, pritisnite to tipko. Lahko optimizirate zvok za različne položaje sedenja.

Prav tako lahko vklopite in nastavite občutljivost adaptivnega zvoka oziroma zvoka, ki se uravnava s hitrostjo vožnje.

AVDIO ENOTA - VOZILA Z: SYNC 2.5

Vklop in izklop avdio enote

Opomba: *Sistem lahko izklopite le, če ni kontakta.*

Nastavitev glasnosti

E248939

Utišanje zvočne enote

Da bi utišali zvočno enoto, pritisnite gumb.

Z vnovičnim pritiskom gumba znova vklopite zvok.

Menjava radijske postaje

Ročno iskanje

E270235

Opomba: *Radijske postaje lahko zamenjate z gumbi za iskanje.*

Opomba: *Shranjene radijske postaje lahko izberete z gumbi na zaslonu na dotik.*

Gumb za iskanje navzgor oz. za izbiro naslednje skladbe

Izberite, da bi preskočili na naslednjo skladbo.

Za hitro previjanje skladb pritisnite in držite gumb.

Gumb za iskanje navzdol oz. za izbiro prejšnje skladbe

Izberite, da bi se vrnili na začetek skladbe.

Da bi se vrnili na prejšnje skladbe, večkrat pritisnite gumb.

Za hitro previjanje držite gumb.

Zaustavitev ali predvajanje medijske vsebine

Izberite za predvajanje skladbe. S ponovnim pritiskom boste zaustavili predvajanje.

S pritiskom gumba v radijskem načinu utišate radio. Za vnovičen vklop znova pritisnite gumb.

Vklop in izklop zaslona

Nastavitve zvoka

Da bi nastavili zvok, pritisnite to tipko. Lahko optimizirate zvok za različne položaje sedenja.

Prav tako lahko vklopite in nastavite občutljivost adaptivnega zvoka oziroma zvoka, ki se uravnava s hitrostjo vožnje.

RADIO AM/FM - VOZILA BREZ: SYNC

Izbira radijskega vira

Pritisnite gumb, da bi se na zaslonu prikazali razpoložljivi radijski viri.

Za premik na želen radijski vir pritiskajte gumb.

Pritisnite tipko ***OK***.

Prednastavljene postaje

Da bi shranili radijsko postajo, pritisnite in držite enega izmed gumbov na številčnici.

Opomba: *Za vsak radijski vir lahko shranite do šest postaj.*

Ročna zamenjava radijske postaje

E248947

Da bi zamenjali frekvenco, obrnite kontrolni gumb.

Samodejna zamenjava radijske postaje

Pritisnite za iskanje postaje navzgor po frekvenčnem območju.

Pritisnite in držite za hitro iskanje navzgor po valovnem območju.

EcoSport (CR6) Vehicles Built From: 27-08-2018, CG3759slSVN slSVN, Edition date: 201806, First-Printing

Pritisnite za iskanje postaje navzdol po frekvenčnem območju.

Pritisnite in držite za hitro iskanje navzdol po valovnem območju.

Izbira postaje s seznama

Za ogled razpoložljivih postaj pritisnite gumb ***OK***.

RADIO AM/FM - VOZILA Z: SYNC 2.5

Uporaba radia

V meniju s funkcijami izberite zvočne nastavitve.

Izbira radijske postaje s seznama

1. Izberite ***Sources***.
2. Izberite ***AM***, ***FM*** ali ***DAB***.
3. Izberite ***Stations***.
4. Izberite radijsko postajo s seznama.

Ročna zamenjava radijske postaje

E270235

Da bi zamenjali frekvenco, obrnite kontrolni gumb.

Samodejna zamenjava radijske postaje

Pritisnite za iskanje postaje navzgor po frekvenčnem območju.

Pritisnite in držite za hitro iskanje navzgor po valovnem območju.

Pritisnite za iskanje postaje navzdol po frekvenčnem območju.

Pritisnite in držite za hitro iskanje navzdol po valovnem območju.

Shranjevanje radijske postaje

Na zaslonu na dotik pritisnite in zadržite eno od tipk za prednastavljene postaje.

Opomba: *Radio za trenutek utiša zvok, kar nakazuje na uspešen postopek shranjevanja postaje.*

DIGITALNI RADIO - VOZILA BREZ: SYNC (če je nameščen/-a)

Izbira radijskega vira

Pritisnite gumb, da bi se na zaslonu prikazali razpoložljivi radijski viri.

Za premik na želen radijski vir večkrat pritisnite gumb.

Pritisnite tipko ***OK***.

Prednastavljene postaje

Da bi shranili postajo, pritisnite in držite enega izmed gumbov na številčnici.

Opomba: *Za vsak radijski vir lahko shranite do šest postaj.*

EcoSport (CR6) Vehicles Built From: 27-08-2018, CG3759slSVN slSVN, Edition date: 201806, First-Printing

Ročna zamenjava radijske postaje

E248947

Da bi zamenjali postajo, obračajte kontrolni gumb.

Samodejna zamenjava radijske postaje

Pritisnite za iskanje postaje navzgor po frekvenčnem območju.

Pritisnite in držite za hitro iskanje navzgor po valovnem območju.

Pritisnite za iskanje postaje navzdol po frekvenčnem območju.

Pritisnite in držite za hitro iskanje navzdol po valovnem območju.

Izbira postaje s seznama

Za ogled razpoložljivih sklopov pritisnite gumb ***OK***. S seznama izberite želeni sklop in postajo.

DIGITALNI RADIO - VOZILA Z: SYNC 2.5 (če je nameščen/-a)

Uporaba radia

V meniju s funkcijami izberite zvočne nastavitve.

Izbira radijske postaje s seznama

1. Izberite ***Sources***.
2. Izberite ***DAB***.
3. Izberite ***Stations***.
4. Izberite radijsko postajo s seznama.

Ročna zamenjava radijske postaje

E270235

Da bi zamenjali frekvenco, obrnite kontrolni gumb.

Samodejna zamenjava radijske postaje

Pritisnite za iskanje postaje navzgor po frekvenčnem območju.

Pritisnite in držite za hitro iskanje navzgor po valovnem območju.

EcoSport (CR6) Vehicles Built From: 27-08-2018, CG3759slSVN slSVN, Edition date: 201806, First-Printing

Pritisnite za iskanje postaje navzdol po frekvenčnem območju.

Pritisnite in držite za hitro iskanje navzdol po valovnem območju.

Shranjevanje radijske postaje

Na zaslonu na dotik pritisnite in zadržite eno od tipk za prednastavljene postaje.

Opomba: *Radio za trenutek utiša zvok, kar nakazuje na uspešen postopek shranjevanja postaje.*

PRIKAZ URE IN DATUMA NA ZVOČNI ENOTI - VOZILA BREZ: SYNC

Nastavitev ure

Pritisnite tipko.

Izberite uro in sledite navodilom na zaslonu.

PRIKAZ URE IN DATUMA NA ZVOČNI ENOTI - VOZILA Z: SYNC 2.5

V meniju s funkcijami izberite nastavitve.

1. Izberite ***Clock***.
2. Nastavite uro.

POVEZOVANJE NAPRAVE BLUETOOTH - VOZILA BREZ: SYNC

Seznanitev naprave

Pritisnite tipko.

Izberite Bluetooth in sledite navodilom na zaslonu.

Opomba: *Pri seznanjanju nove naprave lahko izberete, če želite prenesti stike, nastaviti napravo kot primarno in omogočiti funkcijo klic v sili.*

POVEZOVANJE NAPRAVE BLUETOOTH - VOZILA Z: SYNC 2.5

Pojdite v nastavitve naprave in vklopite Bluetooth.

Iz vrstice s funkcijami izberite nastavitve.

1. Izberite ***Bluetooth***.
2. Vklopite Bluetooth.
3. Izberite ***Add a Bluetooth device***.

Opomba: *Zahtevek vas opozori, da poiščete svoje vozilo na napravi.*

4. Na napravi izberite vozilo.

Opomba: *Na napravi in zaslonu na dotik se pojavi številka.*

5. Potrdite, da se številka na napravi ujema s številko na zaslonu.

Opomba: *Zaslon na dotik vas obvesti o uspešni seznanitvi naprave.*

EcoSport (CR6) Vehicles Built From: 27-08-2018, CG3759slSVN slSVN, Edition date: 201806, First-Printing

PREDVAJALNIK ZGOŠČENK - VOZILA BREZ: SYNC (če je nameščen/-a)

Predvajalnik zgoščenk se nahaja v sovoznikovem predalu.

Predvajalniki zgoščenk predvajajo le standardne zgoščenke 12 cm.

Predvajate lahko zgoščenke z datotekami MP3 in WMA.

Opomba: *Zgoščenke lahko vsebujejo različne vrste zvočnih datotek.*

Opomba: *Zaradi tehnične nezdružljivosti nekatere zgoščenke za snemanje in ponovno presnemavanje morda ne bodo delovale pravilno v predvajalniku.*

Opomba: *Na doma posnetih zgoščenkah namesto etiket raje uporabite flomastre.*

Predvajanje zgoščenke

Pritisnite gumb za prikaz menija.

Da bi se pomaknili do predvajalnika zgoščenk, večkrat pritisnite gumb.

Pritisnite tipko ***OK***.

S pritiskom gumba boste predvajali skladbo. S ponovnim pritiskom boste zaustavili predvajanje.

Pritisnite gumb, da bi preskočili na naslednjo skladbo.

Za hitro previjanje skladb pritisnite in držite gumb.

Za vrnitev na začetek skladbe pritisnite gumb enkrat. Da bi se vrnili na prejšnje skladbe, pritiskajte gumb.

Za hitro previjanje držite gumb.

PREDVAJALNIK ZGOŠČENK - VOZILA Z: SYNC 2.5 (če je nameščen/-a)

Predvajalnik zgoščenk se nahaja v sovoznikovem predalu.

Predvajalniki zgoščenk predvajajo le standardne zgoščenke 12 cm.

Predvajate lahko zgoščenke z datotekami MP3 in WMA.

Opomba: *Zgoščenke lahko vsebujejo različne vrste zvočnih datotek.*

Opomba: *Zaradi tehnične nezdružljivosti nekatere zgoščenke za snemanje in ponovno presnemavanje morda ne bodo delovale pravilno v predvajalniku.*

Opomba: *Na doma posnetih zgoščenkah namesto etiket raje uporabite flomastre.*

Uporaba predvajalnika CD

V meniju s funkcijami izberite zvočne nastavitve.

Izberite ***Sources***.

Izberite ***CD***.

Predvajanje zgoščenke

S pritiskom gumba boste predvajali skladbo. S ponovnim pritiskom boste zaustavili predvajanje.

Pritisnite gumb, da bi preskočili na naslednjo skladbo.

Za hitro previjanje skladb pritisnite in držite gumb.

Za vrnitev na začetek skladbe pritisnite gumb enkrat. Da bi se vrnili na prejšnje skladbe, pritiskajte gumb.

Za hitro previjanje držite gumb.

EcoSport (CR6) Vehicles Built From: 27-08-2018, CG3759slSVN slSVN, Edition date: 201806, First-Printing

PREDVAJANJE ZVOKA PREKO POVEZAVE BLUETOOTH - VOZILA BREZ: SYNC

Izbira vira Bluetooth

Pritisnite gumb za prikaz menija.

Za premik na napravo Bluetooth pritiskajte gumb.

Pritisnite tipko ***OK***.

S pritiskom gumba boste predvajali skladbo. S ponovnim pritiskom boste zaustavili predvajanje.

Pritisnite gumb, da bi preskočili na naslednjo skladbo.

Za hitro previjanje skladb pritisnite in držite gumb.

Za vrnitev na začetek skladbe pritisnite gumb enkrat. Da bi se vrnili na prejšnje skladbe, večkrat pritisnite gumb.

Za hitro previjanje držite gumb.

Opomba: *Vsi telefoni ne podpirajo vseh funkcij.*

PREDVAJANJE ZVOKA PREKO POVEZAVE BLUETOOTH - VOZILA Z: SYNC 2.5

Združljivost svoje naprave preverite na lokalnem spletnem mestu Ford.

Seznanite napravo. Glejte **Povezovanje naprave Bluetooth** (stran 270).

V meniju s funkcijami izberite zvočne nastavitve.

Izberite ***Sources***.

Izberite možnost Bluetooth.

S pritiskom gumba boste predvajali skladbo. S ponovnim pritiskom boste zaustavili predvajanje.

Pritisnite gumb, da bi preskočili na naslednjo skladbo.

Za hitro previjanje skladb pritisnite in držite gumb.

Za vrnitev na začetek skladbe pritisnite gumb enkrat. Da bi se vrnili na prejšnje skladbe, večkrat pritisnite gumb.

Za hitro previjanje držite gumb.

PREDVAJANJE MEDIJSKE DATOTEKE IZ NAPRAVE USB - VOZILA BREZ: SYNC

Podprti formati zvočnih datotek

Predvajate lahko zvočne datoteke, vključno z MP3, WMA, WAV, M4A, M4B, AAC in FLAC.

Opomba: *Datotečni sistem NTFS ni podprt.*

Izbira naprave USB

Pritisnite gumb za prikaz menija.

Za premik na napravo USB pritiskajte gumb.

Pritisnite tipko ***OK***.

Predvajanje iz naprave USB

S pritiskom gumba boste predvajali skladbo. S ponovnim pritiskom boste zaustavili predvajanje.

EcoSport (CR6) Vehicles Built From: 27-08-2018, CG3759slSVN slSVN, Edition date: 201806, First-Printing

Pritisnite gumb, da bi preskočili na naslednjo skladbo.

Za hitro previjanje skladb pritisnite in držite gumb.

Za vrnitev na začetek skladbe pritisnite gumb enkrat. Da bi se vrnili na prejšnje skladbe, večkrat pritisnite gumb.

Za hitro previjanje držite gumb.

Razporeditev po kategorijah

Prav tako lahko razporedite in predvajate glasbo po kategorijah, npr. po izvajalcu ali albumu.

Za ogled razpoložljivih kategorij pritisnite gumb ***OK***.

PREDVAJANJE MEDIJSKE DATOTEKE IZ NAPRAVE USB - VOZILA Z: SYNC 2.5

Podprti datotečni formati

Sistem podpira naslednje formate datotek:

- Zvočni formati MP3, M4A, M4B, WMA, WAV, AAC, FLAC, APE in AIFF.
- Datotečni sistemi ext2, exFAT, FAT, FAT32, NTFS in HFS+.

Izbira naprave USB

Priklopite napravo v izhod USB.

V meniju s funkcijami izberite zvočne nastavitve.

Izberite ***Sources***.

Izberite možnost USB.

Predvajanje iz naprave USB

S pritiskom gumba boste predvajali skladbo. S ponovnim pritiskom boste zaustavili predvajanje.

Pritisnite gumb, da bi preskočili na naslednjo skladbo.

Za hitro previjanje skladb pritisnite in držite gumb.

Za vrnitev na začetek skladbe pritisnite gumb enkrat. Da bi se vrnili na prejšnje skladbe, večkrat pritisnite gumb.

Za hitro previjanje nazaj po skladbi pritisnite in držite gumb.

Razporeditev po kategorijah

Prav tako lahko razporedite in predvajate glasbo po kategorijah, npr. po izvajalcu ali albumu.

VRATA USB (če je nameščen/-a)

OPOZORILO: Če med vožnjo niste pozorni, lahko pride do izgube nadzora nad vozilom, nesreče in telesnih poškodb. Priporočamo, da ste zelo previdni, ko uporabljate katero koli napravo, zaradi katere vam lahko pozornost uide s ceste. Vaša glavna naloga je varno upravljanje vozila. Priporočamo, da ne uporabljate ročnih naprav med vožnjo in da vedno, ko je mogoče, uporabljate sisteme z glasovnim upravljanjem. Seznanite se z zadevnimi državnimi ter krajevnimi predpisi, ki lahko vplivajo na uporabo elektronskih naprav med vožnjo.

EcoSport (CR6) Vehicles Built From: 27-08-2018, CG3759slSVN slSVN, Edition date: 201806, First-Printing

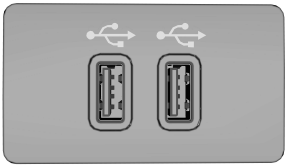

E242003

Priključek USB omogoča priključitev predvajalnikov, pomnilniških ključev in naprav za polnjenje (če so podprte). Glejte **SYNC™ 3** (stran 280).

APLIKACIJE - VOZILA Z: SYNC 2.5

Opomba: *Pred uporabo aplikacij prek sistema svetujemo, da pri operaterju preverite količino zakupljenega prenosa podatkov. Uporaba aplikacij lahko povzroči dodatne stroške.*

Opomba: *Priporočamo, da pred uporabo aplikacije preverite pogoje in pravila ter politiko o zasebnosti ponudnika aplikacije.*

Opomba: *Prepričajte se, da imate aktivni račun za aplikacijo, ki jo želite uporabljati v sistemu.*

Opomba: *Nekatere aplikacije bodo delovale brez nastavljanja. Pri drugih je treba pred uporabo nastaviti nekatere osebne nastavitve.*

Uporaba Apple CarPlay

Vklop Apple CarPlay

1. Priklopite napravo v izhod USB.
2. Sledite navodilom na zaslonu na dotik.

Opomba: *Pri uporabi Apple CarPlay nekatere funkcije sistema ne bodo na voljo.*

Izklop Apple CarPlay

V meniju s funkcijami izberite nastavitve.

1. Izberite ***Apple CarPlay preferences***.
2. Izključitev Apple CarPlay.

Uporaba aplikacij na napravi iOS

Opomba: *Za več informacij o razpoložljivih aplikacijah obiščite področno spletno mesto Ford.*

Ob prvem zagonu aplikacije prek sistema vas lahko sistem povpraša po določenih dovoljenjih. Dovoljenja, ki ste jih podelili, lahko preverite ali spremenite kadar koli, ko vozilo miruje.

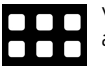

V meniju s funkcijami izberite aplikacije.

1. Izklopite Apple CarPlay.
2. Priklopite napravo v izhod USB.
3. Na svoji napravi zaženite aplikacije, ki jih želite uporabljati v sistemu.

Opomba: *Če v napravi zaprete aplikacije, jih ne boste mogli uporabljati s sistemom.*

4. Izberite ***Find mobile apps***.

Opomba: *Sistem išče in se poveže z združljivimi aplikacijami, ki tečejo v vaši mobilni napravi.*

5. Izberite aplikacijo, ki jo želite uporabljati na zaslonu na dotik.

Uporaba Android Auto

Vklop Android Auto

1. Priklopite napravo v izhod USB.
2. Sledite navodilom na zaslonu na dotik.

Opomba: *Mogoče boste morali v nastavitvah omogočiti Android Auto.*

Opomba: *Pri uporabi Android Auto nekatere funkcije sistema ne bodo na voljo.*

EcoSport (CR6) Vehicles Built From: 27-08-2018, CG3759slSVN slSVN, Edition date: 201806, First-Printing

Izklop Android Auto

V meniju s funkcijami izberite nastavitve.

1. Izberite ***Android Auto preferences***.
2. Izključitev Android Auto.

Uporaba aplikacij v napravi Android

Opomba: *Za več informacij o razpoložljivih aplikacijah obiščite področno spletno mesto Ford.*

Ob prvem zagonu aplikacije prek sistema vas lahko sistem povpraša po določenih dovoljenjih. Dovoljenja, ki ste jih podelili, lahko preverite ali spremenite kadar koli, ko vozilo miruje.

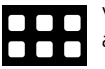

V meniju s funkcijami izberite aplikacije.

1. Izklopite Android Auto.
2. Seznanite napravo.
3. Na svoji napravi zaženite aplikacije, ki jih želite uporabljati v sistemu.

Opomba: *Če v napravi zaprete aplikacije, jih ne boste mogli uporabljati s sistemom.*

4. Izberite ***Find mobile apps***.

Opomba: *Sistem išče in se poveže z združljivimi aplikacijami, ki tečejo v vaši mobilni napravi.*

5. Izberite aplikacijo, ki jo želite uporabljati na zaslonu na dotik.

EcoSport (CR6) Vehicles Built From: 27-08-2018, CG3759slSVN slSVN, Edition date: 201806, First-Printing

Odpravljanje težav aplikacij

Simptom	Možen vzrok in rešitev
Sistem ne najde mojih aplikacij.	– Nezdružljiva naprava. • Potrebna je naprava Android z OS 2.3 ali novejšim ali naprava iOS 3GS z iOS 5.0 ali novejšim. Seznanite in povežite napravo Android, da bi našli aplikacije, ki so združljive z AppLink. Napravo iOS povežite z izhodom USB, da bi našli aplikacije, ki so združljive z AppLink.
Imam združljivo napravo in je pravilno povezana, vendar sistem še vedno ne najde mojih aplikacij.	– Aplikacije, ki podpirajo AppLink, niso nameščene v vaši mobilni napravi. • Prenesite in namestite najnovejšo različico aplikacije. – Aplikacije, ki podpirajo AppLink, niso zagnane v vaši mobilni napravi. • Zaženite aplikacije, da jih lahko sistem najde, in poskrbite, da ste v aplikacije vpisani, če je to potrebno. – Napačne nastavitve aplikacije. • Preverite in nastavite nastavitve aplikacije na svoji napravi in po potrebi dovolite sistemu dostop do aplikacije.
Imam združljivo napravo in je pravilno povezana, moje aplikacije so zagnane, vendar sistem še vedno ne najde mojih aplikacij.	– Aplikacije se ne zaprejo popolnoma. • Aplikacije prekinite, znova zaženite in poskusite znova. • Če imate napravo Android z aplikacijami, ki imajo možnost izhoda ali izklopa, uporabite to možnost in znova zaženite aplikacijo. V nasprotnem primeru uporabite funkcijo prisilne zaustavitve v nastavitvah v svoji napravi. • Če imate napravo iOS z iOS 7.0 ali novejšim, pritisnite domači gumb dvakrat in podrsajte aplikacijo navzgor, da jo zaprete.
Imam napravo Android in je pravilno povezana, aplikacije sem znova zagnal in tečejo, vendar jih sistem še vedno ne najde.	– Mogoče je, da zaradi napake v nekaterih starejših različicah operacijskega sistema Android sistem ne najde aplikacij. • Izklopite Bluetooth in ga znova vklopite ter s tem prisilite sistem, da se znova poveže z vašo napravo.

EcoSport (CR6) Vehicles Built From: 27-08-2018, CG3759slSVN slSVN, Edition date: 201806, First-Printing

Simptom	Možen vzrok in rešitev
Imam napravo iOS in je pravilno povezana, aplikacije sem znova zagnal in tečejo, vendar jih sistem še vedno ne najde.	– Težava pri povezavi kabla. • Odklopite kabel iz svoje naprave, počakajte nekaj trenutkov in ga znova priklopite ter s tem prisilite sistem, da se znova poveže z vašo napravo.
Imam napravo Android, v kateri teče medijska aplikacija, ki jo je sistem našel, vendar ne slišim zvoka ali pa je ta zelo tih.	– Glasnost naprave je nastavljena zelo nizko. • Povečajte glasnost na napravi.
Imam združljivo napravo in je pravilno povezana, vendar sistem še vedno ne najde mojih aplikacij.	– Omejitve naprave. Nekateri Androidi imajo omejeno število izhodov Bluetooth, prek katerih se lahko povežejo aplikacije. Če v telefonu teče več aplikacij, kot pa je na voljo izhodov Bluetooth, sistem ne bo mogel najti vseh. • Zaustavite nekaj aplikacij, da lahko sistem najde tiste, ki jih želite uporabljati.

UPORABA PREPOZNAVE GLASU - VOZILA BREZ: SYNC

Govorne storitve telefona

Ta sistem vam omogoča uporabo telefonskih funkcij za prepoznavo glasu, zato se lahko osredotočite na vožnjo.

Pritisnite in držite gumb za glasovne ukaze na volanu.

Opomba: *To je na voljo le, ko je telefon povezan prek povezave Bluetooth. Glejte* ***Povezovanje naprave Bluetooth*** *(stran 270).*

Opomba: *Pri uporabi prepoznave glasu uporabljajte jezik, ki je nastavljen na napravi.*

ODPRAVLJANJE NAPAK PRI UPORABI ZVOČNE ENOTE - VOZILA Z: SYNC 2.5

EcoSport (CR6) Vehicles Built From: 27-08-2018, CG3759slSVN slSVN, Edition date: 201806, First-Printing

Simptom	Možen vzrok in rešitev
Sistem ne deluje.	• Sistem lahko ponastavite, da povrnete funkcionalnost, ki je prenehala delovati. • Ponastavitev sistema je zasnovana tako, da povrne funkcionalnost in ne izbriše osebnih podatkov, ki ste jih imeli shranjene.
Želim izbrisati osebne podatke iz sistema.	• Za povrnitev sistema na tovarniške nastavitve je potrebna glavna ponastavitev. • S tem izbrišete vse osebne podatke, ki ste jih imeli shranjene.
Sistem ni posodobljen.	• Ni nameščena najnovejša različica. • Najnovejšo različico lahko prenesete ali nastavite, da se sistem samodejno posodablja.

Ponastavitev sistema

1. Hkrati pritisnite in držite gumba za iskanje navzgor in vklop zvočne enote, dokler se zaslon ne ugasne.
2. Počakajte 3 minute, da se lahko sistem v celoti ponastavi.

Posodabljanje sistema

Opomba: *Mogoče bomo morali brez predhodnega obvestila posodobiti programsko opremo operacijskega sistema na vašem vozilu, vključno z varnostnimi posodobitvami in popravki napak, da ostanejo povezane storitve, denimo dostopna točka vozila, aktualne.*

Posodabljanje sistema s pogonom USB

Prenos posodobitve

1. Pojdite na stran s posodobitvijo sistema na področnem spletnem mestu Ford.
2. Prenesite posodobitev.

Opomba: *Spletno mesto vas obvesti, če je na voljo posodobitev.*

3. Vstavite pogon USB v računalnik.

Opomba: *Pogon USB mora biti prazen in mora izpolnjevati minimalne zahteve, ki so navedene na spletni strani.*

4. Sledite navodilom in prenesite posodobitev na pogon USB.

Namestitev posodobitve

Opomba: *Med namestitvijo lahko uporabljate sistem.*

1. Odklopite vse druge naprave USB iz izhodov USB.
2. Priključite pogon USB s posodobitvijo v izhod USB.

Opomba: *Namestitev se samodejno začne v roku 10 minut.*

Posodabljanje sistema prek omrežne povezave Wi-Fi

Povezovanje z omrežjem Wi-Fi

V meniju s funkcijami izberite nastavitve.

1. Izberite ***Wi-Fi***.

2. Izberite ***System Wi-Fi***.
3. Izberite ***View available networks***.
4. Izberite razpoložljivo omrežje.

Opomba: *Vnesite omrežno geslo, da bi se povezali z varnim omrežjem.*

Vklop samodejnih posodobitev

V meniju s funkcijami izberite nastavitve.

1. Izberite ***Automatic updates***.
2. Vklopite samodejne posodobitve.

Sistem je zdaj nastavljen, da samodejno preverja in sprejema sistemske posodobitve, ko je povezan z omrežjem Wi-Fi.

Opomba: *Sistem lahko uporabljate med prenosom.*

Opomba: *Če med prenosom sistem izgubi povezavo z omrežjem Wi-Fi, se prenos nadaljuje, ko se sistem naslednjič poveže z omrežjem Wi-Fi.*

Glavna ponastavitev

V meniju s funkcijami izberite nastavitve.

1. Izberite ***General***.
2. Izberite ***Master reset***.
3. Izberite ***Continue***.

Opomba: *Če opravite glavno ponastavitev, sistem ne odstrani vozila iz računa vašega ponudnika omrežja za vozilo. Da bi odstranili svoje vozilo iz računa, se obrnite na svojega ponudnika omrežja za vozilo.*

EcoSport (CR6) Vehicles Built From: 27-08-2018, CG3759slSVN slSVN, Edition date: 201806, First-Printing

SPLOŠNE INFORMACIJE

OPOZORILO: Če med vožnjo niste pozorni, lahko pride do izgube nadzora nad vozilom, nesreče in telesnih poškodb. Priporočamo, da ste zelo previdni, ko uporabljate katero koli napravo, zaradi katere vam lahko pozornost uide s ceste. Vaša glavna naloga je varno upravljanje vozila. Priporočamo, da ne uporabljate ročnih naprav med vožnjo in da vedno, ko je mogoče, uporabljate sisteme z glasovnim upravljanjem. Seznanite se z zadevnimi državnimi ter krajevnimi predpisi, ki lahko vplivajo na uporabo elektronskih naprav med vožnjo.

O SYNC

Sistem vam omogoča interakcijo z zabavnim, informacijskim in komunikacijskim sistemom v vozilu prek glasovnih ukazov in zaslona na dotik. Sistem nudi preprosto interakcijo z avdio sistemom, telefonom, navigacijo, mobilnimi aplikacijami in nastavitvami.

Opomba: *Sistem lahko vklopite in uporabljate do eno uro brez dodajanja kontakta.*

Opomba: *Sistem lahko uporabljate do 10 minut po izklopu vžiga ali dokler ne odprete vrat.*

Opomba: *Zaradi varnosti so nekatere funkcije pogojene s hitrostjo. Njihova uporaba je omejena na hitrosti do 5 km/h.*

Uporaba zaslona na dotik

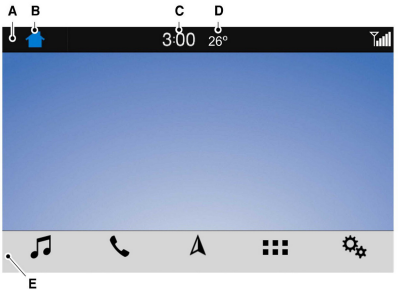

A Statusna vrstica.

B Domači zaslon. Glejte **Domači zaslon** (stran 283).

C Ura. Glejte **Nastavitve** (stran 299).

D Temperatura zunanjega zraka.

E Funkcijska vrstica.

Statusna vrstica

Mikrofon mobilnega telefona je utišan.

Avdio sistem utišan.

Posodobitev programske opreme nameščena.

Povezano z Wi-Fi.

Gostovanje z mobilnim telefonom.

Prejeto besedilno sporočilo.

Asistenca v sili izklopljena.

EcoSport (CR6) Vehicles Built From: 27-08-2018, CG3759slSVN slSVN, Edition date: 201806, First-Printing

Moč signala omrežja mobilnega telefona.

Deljenje podatkov o vozilu vklopljeno.

Deljenje lokacije vozila vklopljeno.

Deljenje podatkov in lokacije vozila vklopljeno.

Vir prometnih podatkov: promet v živo.

Vir prometnih podatkov: prometne novice.

Funkcijska vrstica

Izberite za uporabo radia, naprave USB, medijskega predvajalnika ali naprave Bluetooth. Glejte **Zabava** (stran 289).

Izberite za klicanje, prejemanje klicev in dostop do telefonskega imenika na svojem mobilnem telefonu. Glejte **Telefon** (stran 292).

Izberite za uporabo navigacijskega sistema. Glejte **Navigacija** (stran 293).

Izberite za iskanje in uporabo združljivih aplikacij na svoji napravi iOS ali Android. Glejte **Aplikacije** (stran 298).

Izberite za urejanje sistemskih nastavitev. Glejte **Nastavitve** (stran 299).

Čiščenje zaslona na dotik

Glejte **Čiščenje notranjosti** (stran 222).

Modem (če je nameščen/-a)

Modem omogoča povezavo vozila z internetom za uporabo med vožnjo.

Če s FordPass omogočite modem, lahko dostopate do naslednjih storitev:

- Trenutni promet. Glejte **Navigacija** (stran 293).
- Iskanje in oddaljeni zagon, zaklepanje in odklepanje vozila. Ogled informacij v FordPass.
- Samodejne sistemske posodobitve.

Če ne vključite modema s FordPass, lahko še vedno na informacijskem zaslonu vključite modem za sprejemanje samodejnih sistemskih posodobitev.

Vklop modema s FordPass

1. Odprite aplikacijo FordPass v svoji napravi in se prijavite.
2. Izberite vozilo.
3. Izberite možnost za krmiljenje vozila.
4. Izberite možnost za vklop modema.
5. Dodajte kontakt.
6. Na zaslonu na dotik potrdite povezavo vozila z računom FordPass.

Vklop modema na zaslonu na dotik

V meniju s funkcijami izberite nastavitve.

1. Izberite ***SYNC Connect***.
2. Izberite ***Connectivity settings***.
3. Vklopite ***Connectivity features***
4. Vklopite ***Send vehicle data***.

Dostopna točka Wi-Fi (če je nameščen/-a)

Ustvarjanje dostopne točke Wi-Fi

V vozilu lahko ustvarite dostopno točko Wi-Fi in dovolite napravam, da dostopajo do interneta.

EcoSport (CR6) Vehicles Built From: 27-08-2018, CG3759slSVN slSVN, Edition date: 201806, First-Printing

V meniju s funkcijami izberite nastavitve.

1. Izberite ***SYNC Connect***.
2. Izberite ***Vehicle Hotspot***.
3. Vklopite dostopno točko vozila.

Opomba: *Po tovarniških nastavitvah je sistem vklopljen.*

Opomba: *Dostopna točka lahko ostane vklopljena tudi po odvzemu kontakta.*

Iskanje imena in gesla dostopne točke Wi-Fi

V meniju s funkcijami izberite nastavitve.

1. Izberite ***SYNC Connect***.
2. Izberite ***Vehicle Hotspot***.
3. Izberite ***Settings***.

Opomba: *Ime dostopne točke je SSID.*

4. Izberite ***View password***.

Povezovanje naprave z dostopno točko Wi-Fi

1. Vklopite Wi-Fi na svoji napravi in izberite dostopno točko s seznama razpoložljivih omrežij Wi-Fi.
2. Ob zahtevku vpišite geslo.

Zakup prenosa podatkov

1. Povežite napravo z dostopno točko.

Opomba: *Na napravi se odpre portal ponudnika omrežja za vozilo.*

2. Če se portal ne odpre na vaši napravi, odprite spletno mesto in preusmerjeni boste na portal ponudnika omrežja za vozilo.

Opomba: *Z varnih spletnih mest ni preusmeritev.*

Opomba: *Če imate zakupljen prenos podatkov, vas sistem ob povezavi z napravo ne preusmeri na portal ponudnika omrežja za vozilo. Za zakup večje količine prenosa podatkov obiščite spletno mesto ponudnika omrežja za vozilo.*

Opomba: *Če so v meniju dostopne točke vozila na voljo podatki o porabi, so ti podatki točni.*

Opomba: *Če opravite glavno ponastavitev, sistem ne odstrani vozila iz računa vašega ponudnika omrežja za vozilo. Da bi odstranili svoje vozilo iz računa, se obrnite na svojega ponudnika omrežja za vozilo.*

Opomba: *Ponudnik omrežja za vozilo zagotavlja storitve dostopnih točk vozil, ki so odvisna od pogodbe s ponudnikom omrežja za vozilo, pokritosti in razpoložljivosti.*

Zamenjava imena ali gesla dostopne točke Wi-Fi

V meniju s funkcijami izberite nastavitve.

1. Izberite ***SYNC Connect***.
2. Izberite ***Vehicle Hotspot***.
3. Izberite ***Settings***.
4. Izberite ***Edit***.

Posodabljanje sistema

Opomba: *Mogoče bomo morali brez predhodnega obvestila posodobiti programsko opremo operacijskega sistema na vašem vozilu, vključno z varnostnimi posodobitvami in popravki napak, da ostanejo povezane storitve, denimo dostopna točka vozila, aktualne.*

Posodabljanje sistema s pogonom USB

Prenos posodobitve

1. Pojdite na stran s posodobitvijo SYNC na lokalnem spletnem mestu Ford.

EcoSport (CR6) Vehicles Built From: 27-08-2018, CG3759slSVN slSVN, Edition date: 201806, First-Printing

2. Prenesite posodobitev.

Opomba: *Spletno mesto vas obvesti, če je na voljo posodobitev.*

3. Vstavite pogon USB v računalnik.

Opomba: *Pogon USB mora biti prazen in mora izpolnjevati minimalne zahteve, ki so navedene na spletni strani.*

4. Sledite navodilom in prenesite posodobitev na pogon USB.

Namestitev posodobitve

Opomba: *Med namestitvijo lahko uporabljate sistem.*

1. Odklopite vse druge naprave USB iz izhodov USB.
2. Priključite pogon USB s posodobitvijo v izhod USB.

Opomba: *Namestitev se samodejno začne v roku 10 minut.*

Posodabljanje sistema prek omrežne povezave Wi-Fi

Povezovanje z omrežjem Wi-Fi

V meniju s funkcijami izberite nastavitve.

Izberite ***System Wi-Fi***.

Izberite ***Available Wi-Fi networks***.

Izberite razpoložljivo omrežje Wi-Fi.

Opomba: *Vnesite omrežno geslo, da bi se povezali z varnim omrežjem.*

Vklop samodejnih posodobitev

V meniju s funkcijami izberite nastavitve.

Izberite ***Automatic system updates***.

Vklopite samodejne posodobitve.

Sistem je zdaj nastavljen, da samodejno preverja in sprejema sistemske posodobitve, ko je povezan z omrežjem Wi-Fi.

Opomba: *Sistem lahko uporabljate med prenosom.*

Opomba: *Če med prenosom sistem izgubi povezavo z omrežjem Wi-Fi, se prenos nadaljuje, ko se sistem naslednjič poveže z omrežjem Wi-Fi.*

Dodatne informacije in pomoč

Za več informacij in pomoč priporočamo, da se obrnete na pooblaščenega prodajalca ali obiščete lokalno spletno mesto Ford.

Opomba: *Če vklopite deljenje lokacije ali podatkov o vozilu in nimate naprave seznanjene z vozilom, se na zaslonu pojavi zahtevek, ki vas opomni na to, da je deljenje lokacije in podatkov o vozilu vklopljeno. Da se zahtevek ne bi več pojavljal, seznanite napravo. Glejte* ***Telefon*** *(stran 292).*

DOMAČI ZASLON

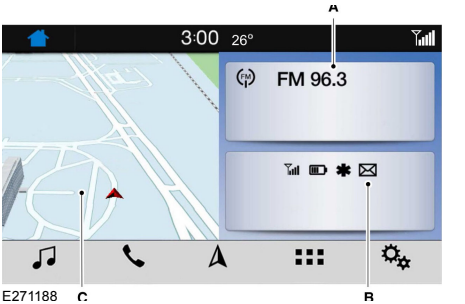

A Glejte **Zabava** (stran 289).

B Glejte **Telefon** (stran 292).

C Glejte **Navigacija** (stran 293).

UPORABA PREPOZNAVE GLASU

Sistem vam omogoča interakcijo z zabavnim, informacijskim in komunikacijskim sistemom v vozilu prek glasovnih ukazov. To vam pomaga imeti roke na volanu in se posvetiti dogajanju pred vami.

Pritisnite gumb za glasovne ukaze na volanu in počakajte na glasovni zahtevek.

Opomba: *Znova pritisnite gumb za glasovne ukaze, da bi prekinili glasovni zahtevek in izgovorili ukaz.*

Opomba: *Za spremembo glasnosti obrnite gumb za glasnost takrat, ko se predvaja glasovni zahtevek.*

Opomba: *Pritisnite in držite gumb za glasovno upravljanje na volanu, da bi uporabili Siri na svoji napravi iOS.*

Naslednji glasovni ukazi so vam v pomoč na katerem koli zaslonu:

- ***List of commands***
- ***Help***

V naslednjih preglednicah so nekateri najpogosteje uporabljani glasovni ukazi. Za celoten seznam glasovnih ukazov obiščite področno spletno stran Ford.

Splošno

Glasovni ukazi	Opis
___ list of commands	Oglejte si seznam glasovnih ukazov za določeno funkcijo.[1]
Cancel	Prekličite dejavno glasovno sejo.
___ help	Oglejte si seznam glasovnih ukazov za določeno funkcijo.[1]
Back	Vrnite se na prejšnji zaslon.
Main menu	Pojdite v glavni meni.
Next page	Pojdite na naslednjo stran.
Previous page	Pojdite na prejšnjo stran.

[1] Ukazu dodajte ime funkcije.

EcoSport (CR6) Vehicles Built From: 27-08-2018, CG3759slSVN slSVN, Edition date: 201806, First-Printing

Zabava

Avdio vir

Glasovni ukazi	Opis
Radio	Uporabite radio.
CD Player	Uporabite predvajalnik CD.
Bluetooth audio	Uporabite napravo Bluetooth.
USB	Uporabite napravo USB ali medijski predvajalnik.

Radio

Glasovni ukazi	Opis
AM	Poslušate radio AM.
___ AM	Poslušajte določeno frekvenco AM.[1]
DAB	Poslušajte radio DAB.
FM	Poslušate radio FM.
___ FM	Poslušajte določeno frekvenco FM.[1]

[1] Ukazu dodajte radijsko frekvenco do dveh decimalnih mest.

Naprava USB in medijski predvajalnik

Glasovni ukazi	Opis
Browse all albums	Brskajte po svoji glasbi.
Browse all artists	
Browse all audiobooks	
Browse all genres	
Browse all playlists	
Browse all podcasts	
Browse all tracks	
Browse album ___	Brskajte po svoji glasbi po kategoriji.[1]

EcoSport (CR6) Vehicles Built From: 27-08-2018, CG3759slSVN slSVN, Edition date: 201806, First-Printing

Glasovni ukazi	Opis
Browse artist ___	
Browse audiobook ___	
Browse genre ___	
Browse playlist ___	
Browse podcast ___	
Play album ___	Predvajajte svojo glasbo po kategoriji.[1]
Play artist ___	
Play genre ___	
Play playlist ___	
Play song ___	

[1] Ukazu dodajte ime albuma, ime izvajalca, ime zvočne knjige, ime zvrsti, ime seznama predvajanja, ime podcasta ali ime skladbe. Ime izgovorite točno tako, kot je prikazano v napravi.

Klimatska naprava

Opomba: *Ni na voljo v sistemu pri vseh modelih.*

Glasovni ukazi	Opis
Set temperature to ___ °F	Nastavite temperaturo med 15,5°C in 29,5°C.[1]
Max temperature	Temperaturo nastavite na maksimum.
Min temperature	Temperaturo nastavite na minimum.

[1] Ukazu dodajte želeno temperaturo.

Telefon

Glasovni ukazi	Opis
Pair phone	Mobilni telefon povežite z napravo Bluetooth.
Redial	Pokličite zadnjo klicano številko.
Dial ___	Pokličite številko.[1]

EcoSport (CR6) Vehicles Built From: 27-08-2018, CG3759slSVN slSVN, Edition date: 201806, First-Printing

Glasovni ukazi	Opis
Call ___	Pokličite določen stik iz telefonskega imenika.[2]
Call ___ ___	Pokličite določen stik iz telefonskega imenika na določeni lokaciji.[3]
Listen to message	Poslušajte besedilno sporočilo.
Listen to message ___	Poslušajte določeno sporočilo s seznama besedilnih sporočil.
Reply to message	Odgovorite na zadnje besedilno sporočilo.

[1] Ukazu dodajte številko, ki jo želite poklicati.
[2] Ukazu dodajte ime stika iz svojega imenika. Ime izgovorite točno tako, kot je prikazano v napravi.
[3] Ukazu dodajte ime stika in lokacijo iz svojega imenika. Ime in priimek stika izgovorite točno tako, kot sta zapisana v napravi.

Navigacija (če je nameščen/-a)

Določanje cilja

Glasovni ukazi	Opis
Find an address	Vnesite naslov. Po zahtevku izgovorite hišno številko, ulico in mesto.
Find a POI	Iščite interesno točko po imenu ali kategoriji.
Find nearest ___	Iščite interesno točko v bližini po kategoriji.[1]
Find a POI category	Iščite kategorijo interesne točke.[1]
Destination home	Za cilj nastavite shranjen domači naslov.
Destination work	Za cilj nastavite shranjen naslov službe.
Previous destinations	Prikažite in izberite vnos s seznama prejšnjih ciljev.
Favourite destinations	Prikažite in izberite vnos s seznama priljubljenih ciljev.

[1] Ukazu dodajte interesno točko po imenu ali kategoriji.

EcoSport (CR6) Vehicles Built From: 27-08-2018, CG3759slSVN slSVN, Edition date: 201806, First-Printing

Usmerjanje po poti

Glasovni ukazi	Opis
Cancel route	Prekličite trenutno pot.
Reroute	Izberite alternativno pot.
Repeat last instruction	Ponovite zadnje navodilo za usmerjanje.
Show route	Prikaže pregled poti.
Show traffic	Prikaže seznam prometnih dogodkov na poti.
Show all traffic	Prikaže seznam vseh prometnih dogodkov.
Show map	Prikaže zemljevid na zaslonu.
Show north up	Prikaže dvodimenzionalni zemljevid, sever je vedno na vrhu ekrana.
Show heading up	Prikaže dvodimenzionalni zemljevid, smer potovanja je vedno proti zgornjemu delu zaslona.
Show 3D	Prikaže tridimenzionalni zemljevid, smer potovanja je vedno spredaj.

Aplikacije

Splošno

Glasovni ukazi	Opis
Mobile apps	Zaženi aplikacijo. Sistem bo od vas zahteval, da izgovorite ime aplikacije.
List apps	Prikaže seznam aplikacij, ki so zagnane v vaši napravi.
Find apps	Išči in poveži se z aplikacijami, ki tečejo v vaši mobilni napravi.

EcoSport (CR6) Vehicles Built From: 27-08-2018, CG3759slSVN slSVN, Edition date: 201806, First-Printing

Aktivna aplikacija

Glasovni ukazi	Opis
___ help	Oglejte si seznam glasovnih ukazov za določeno aplikacijo.[1]
Close ___	Zapri aplikacijo.[1]

[1] Ukazu dodajte ime aplikacije.

Glasovne nastavitve

Glasovni ukazi	Opis
Voice settings	Pojdite v glasovne nastavitve.
Interaction mode standard	Vklopite dolge glasovne zahtevke.
Interaction mode advanced	Vklopite kratke glasovne zahtevke.
Call confirmation on	Vklopite potrditev klica. Sistem pred izvedbo klica zahteva potrditev.
Call confirmation off	Izklopite potrditev klica. Sistem pred izvedbo klica ne zahteva potrditve.
Voice command lists on	Vklopite prikaz glasovnih ukazov.
Voice command lists off	Izklopite prikaz glasovnih ukazov.

Samodejno zmanjšanje moči pihanja

Sistem med uporabo glasovnih ukazov po potrebi zmanjša moč pihanja in s tem zmanjša količino hrupa v ozadju. Ko končate, se moč pihanja povrne na prejšnjo moč.

Izklop samodejnega zmanjšanja moči pihanja

Hkrati pritisnite gumb ***A/C*** in gumb za kroženje zraka.

ZABAVA

V funkcijski vrstici izberite možnost zabava.

EcoSport (CR6) Vehicles Built From: 27-08-2018, CG3759slSVN slSVN, Edition date: 201806, First-Printing

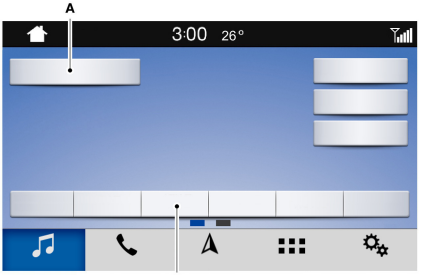

E271797

A Avdio vir. Pritisnite za izbiro drugega zvočnega vira.

B Shranjene postaje. Za ogled več shranjenih postaj podrsajte levo.

Uporaba radia

Določanje radijske postaje na zaslonu na dotik

Neposredno iskanje radijske postaje

Izberite ***Sources***.

Izberite ***AM*** ali ***FM***.

Izberite ***Frequency***.

Vnesite frekvenco radijske postaje in izberite ***Enter***.

Opomba: *Vnesti morate frekvenco z dvema decimalnima mestoma.*

Izbira radijske postaje s seznama

Izberite ***Sources***.

Izberite ***FM*** ali ***DAB***.

Izberite ***Station***.

Izberite radijsko postajo s seznama.

Vklop prometnih obvestil

Izberite ***Traffic (TA)***.

Opomba: *Če vklopite prometna obvestila, bodo prometna obvestila na radijskih postajah prekinila trenutni vir predvajanja in vam pomagala pri načrtovanju vaše poti.*

Shranjevanje radijske postaje

Uporabite lahko različne skupke shranjenih postaj, da lahko vozniki shranijo svoje priljubljene radijske postaje.

Nastavite radijsko postajo.

Izberite ***Presets***.

Opomba: *To naredite le, če želite izbrati drug skupek shranjenih postaj.*

Pritisnite in zadržite eno od tipk za prednastavljene postaje.

Opomba: *Radio za trenutek utiša zvok, kar nakazuje na uspešen postopek shranjevanja postaje.*

Predvajanje glasbe iz naprave Bluetooth

Združljivost svoje naprave preverite na regijskem spletnem mestu Ford.

Seznanite napravo. Glejte **Telefon** (stran 292).

Izberite ***Sources***.

Izberite Bluetooth.

Iskanje skladb v napravi Bluetooth

Izberite ***Browse***.

Izberite skladbo.

Opomba: *Izberite ovitek za ogled informacij o trenutni skladbi.*

Ponavljanje skladb v napravi Bluetooth

Za ponavljanje skladb izberite ikono za ponavljanje.

Opomba: *Na zvočnem zapisu v napravi Bluetooth lahko ponavljate eno skladbo ali vse skladbe. Iz naprave Bluetooth lahko ponavljate eno skladbo, vse skladbe ali vse skladbe v eni mapi.*

Opomba: *Poleg ikone za ponavljanje se pojavi majhna številka 1, ki označuje, da je skladba nastavljena na ponavljanje. Poleg ikone za ponavljanje se pojavi majhna ikona mape, ki označuje, da je mapa nastavljena na ponavljanje.*

Predvajanje skladb iz naprave Bluetooth po naključnem vrstnem redu

Izberite za predvajanje skladb po naključnem vrstnem redu.

Predvajanje glasbe iz naprave USB ali medijskega predvajalnika

Priklopite napravo v izhod USB.

Izberite ***Sources***.

Izberite USB.

Opomba: *Sistem glasbo indeksira pred predvajanjem.*

Iskanje skladb v napravi USB ali medijskem predvajalniku

Izberite ***Browse***.

Izberite skladbo.

Opomba: *Izberite ovitek za ogled informacij o trenutni skladbi.*

Opomba: *Brskate lahko glede na ime albuma, izvajalca, zvočne knjige, zvrsti, seznama predvajanja, podcasta ali ime skladbe.*

Ponavljanje skladb v napravi USB ali medijskem predvajalniku

Za ponavljanje skladb izberite ikono za ponavljanje.

Opomba: *Na zvočnem zapisu v napravi USB ali medijskem predvajalniku lahko ponavljate eno skladbo ali vse skladbe. V medijskem predvajalniku ali napravi USB lahko ponavljate eno skladbo, vse skladbe ali vse skladbe v eni mapi.*

Opomba: *Poleg ikone za ponavljanje se pojavi majhna številka 1, ki označuje, da je skladba nastavljena na ponavljanje. Poleg ikone za ponavljanje se pojavi majhna ikona mape, ki označuje, da je mapa nastavljena na ponavljanje.*

Podprte naprave

Sistem podpira večino naprav USB in medijskih predvajalnikov, vključno z napravami iOS in Android.

Podprti datotečni formati

Sistem podpira naslednje formate datotek:

- zvočni formati MP3, MP4, WMA, WAV, AAC, AIFF, APE, DSD in FLAC.
- Končnice datotek MP3, WMA, WAV, M4A, M4B, AAC in FLAC.
- Datotečni sistemi FAT, exFAT in NTFS.

Metapodatki zvočnih datotek

Sistem lahko organizira datoteke v vaši napravi USB ali medijskem predvajalniku po metapodatkovnih oznakah. Metapodatkovne oznake vsebujejo informacije o datoteki. Če metapodatkovne oznake za datoteke v napravi USB ali medijskem predvajalniku ne vsebujejo informacij, jih sistem označi kot neznane. Sistem lahko indeksira do 50.000 skladb v napravi USB ali medijskem predvajalniku in do 10 naprav.

EcoSport (CR6) Vehicles Built From: 27-08-2018, CG3759slSVN slSVN, Edition date: 201806, First-Printing

TELEFON

OPOZORILO: Če med vožnjo niste pozorni, lahko pride do izgube nadzora nad vozilom, nesreče in telesnih poškodb. Priporočamo, da ste zelo previdni, ko uporabljate katero koli napravo, zaradi katere vam lahko pozornost uide s ceste. Vaša glavna naloga je varno upravljanje vozila. Priporočamo, da ne uporabljate ročnih naprav med vožnjo in da vedno, ko je mogoče, uporabljate sisteme z glasovnim upravljanjem. Seznanite se z zadevnimi državnimi ter krajevnimi predpisi, ki lahko vplivajo na uporabo elektronskih naprav med vožnjo.

Združljivost svoje naprave preverite na regijskem spletnem mestu Ford.

Prvo seznanjanje mobilnega telefona

Pojdite v nastavitve telefona in vklopite Bluetooth.

V meniju s funkcijami izberite telefon.

Izberite ***Pair phone***.

Opomba: *Zahtevek vas opozori na iskanje modela vozila na mobilnem telefonu.*

Na mobilnem telefonu izberite vozilo.

Opomba: *Na mobilnem telefonu in zaslonu na dotik se pojavi številka.*

Potrdite, da se številka na mobilnem telefonu ujema s številko na zaslonu.

Opomba: *Zaslon na dotik vas obvesti o uspešni seznanitvi mobilnega telefona.*

Ob vprašanju prenesite telefonski imenik iz mobilnega telefona.

Opomba: *Če ste seznanili več mobilnih telefonov, v nastavitvah določite primarni telefon. To nastavitev lahko kadar koli spremenite.*

Uporaba mobilnega telefona

Recent Call list

Prikaže in izbere vnos s seznama prejšnjih klicev.

Contacts

Razporedite stike po abecednem vrstnem redu. Glejte **Nastavitve** (stran 299).

Phone settings

Spremenite melodijo za zvonjenje ali opozorila oziroma seznanite dodatni telefon.

Do not disturb

Zavrnite dohodni klic in izklopite melodijo zvonjenja in opozorila.

Phone Keypad

Vnesite številko za klicanje.

Mute call

Izklopite mikrofon mobilnega telefona.

Besedilno sporočanje

Nastavljanje obvestil za besedilna sporočila

iOS

1. Pojdite v nastavitve telefona.
2. Izberite Bluetooth.
3. Izberite informacijsko ikono, ki se nahaja desno od vozila.
4. Vklopite obvestila za besedilna sporočila.

EcoSport (CR6) Vehicles Built From: 27-08-2018, CG3759slSVN slSVN, Edition date: 201806, First-Printing

Android

1. Pojdite v nastavitve telefona.
2. Izberite Bluetooth.
3. Izberite možnost s profili.
4. Izberite profil telefona.
5. Vklopite obvestila za besedilna sporočila.

Uporaba besedilnega sporočanja

Postavka v imeniku	Opis
Hear it	Poslušajte besedilno sporočilo.
View	Ogled besedilnega sporočila.
Call	Pokličite pošiljatelja.
Reply	Odgovorite na besedilno sporočilo s standardnim besedilnim sporočilom.

Apple CarPlay

Priklopite napravo v izhod USB.

Sledite navodilom na zaslonu na dotik.

Opomba: *Pri uporabi Apple CarPlay nekatere funkcije sistema ne bodo na voljo.*

Izklop Apple CarPlay

V meniju s funkcijami izberite nastavitve.

Izberite ***Apple CarPlay preferences***.

V izbirnem meniju izberite ***Disable***.

Android Auto

Priklopite napravo v izhod USB.

Sledite navodilom na zaslonu na dotik.

Opomba: *Mogoče boste morali v nastavitvah omogočiti Android Auto.*

Opomba: *Pri uporabi Android Auto nekatere funkcije sistema ne bodo na voljo.*

Izklop Android Auto

V meniju s funkcijami izberite nastavitve.

Izberite ***Android Auto***.

V izbirnem meniju izberite ***Disable***.

NAVIGACIJA (če je nameščen/-a)

Opomba: *Za več informacij obiščite lokalno spletno mesto Ford.*

V meniju s funkcijami izberite navigacijo.

EcoSport (CR6) Vehicles Built From: 27-08-2018, CG3759slSVN slSVN, Edition date: 201806, First-Printing

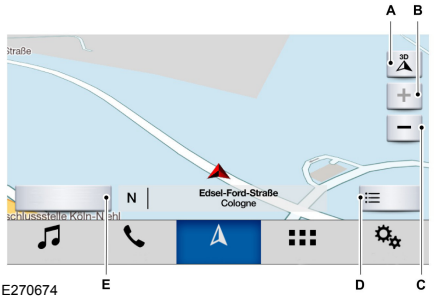

E270674

A Meni za ogled zemljevida.
B Povečava.
C Pomanjšava.
D Meni za usmerjanje po poti.
E Meni za vnos cilja.

Določanje cilja

Meni za vnos cilja

Postavka	Opis
Search	Vnesite naslov.
Previous destinations	Prikažite in izberite vnos s seznama prejšnjih ciljev.
Home	Za cilj nastavite shranjen domači naslov
Work	Za cilj nastavite shranjen naslov službe.
Favourites	Prikažite in izberite vnos s seznama priljubljenih ciljev.

EcoSport (CR6) Vehicles Built From: 27-08-2018, CG3759slSVN slSVN, Edition date: 201806, First-Printing

Določanje cilja na zaslonu za vnos besedila

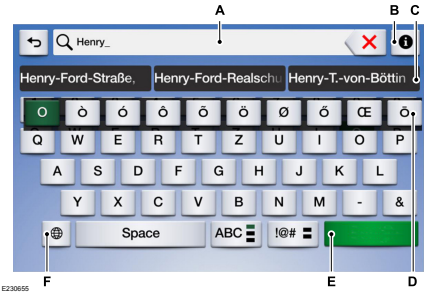

A	Polje za vnos besedila.
B	Informacijska ikona.
C	Samodejne predloge na osnovi vnesenega besedila.
D	Razširjena tipkovnica.
E	Išči.
F	Nastavitve tipkovnice.

Opomba: *Izberite enega od predlogov za kopiranje podrobnosti v polje za vnos besedila.*

You can search by entering all or part of the destination, such as: Address (Eg: 150 London Wall London or 54 Main St), POI category or name (Eg: Parking or Big Ben), Town or postcode (Eg: Paris or SS15 6EE), Junction (Eg: Palace St & Stafford Place), Latitude, longitude (Eg: 51.501476, -0.140634). Tips: The search is not case sensitive. To enter special or accented characters (Eg: ä or é) press and hold the corresponding letter on the keyboard. For additional search support, please refer to your regional Ford website.

Opomba: *Pritisnite gumb v zgornjem desnem kotu zemljevida, da bi prikazali predvideni čas prihoda, preostali čas vožnje ali razdaljo do cilja.*

Določanje cilja ob pomoči zemljevida

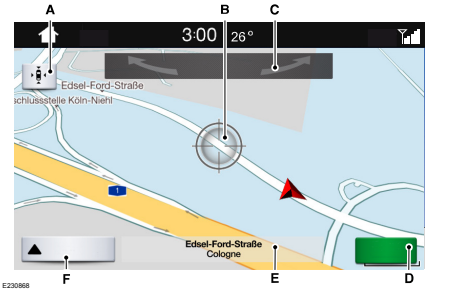

A	Vračilo zemljevida na središče.
B	Izbrana lokacija.
C	Vrtenje 3D-zemljevida. Podrsajte levo ali desno.
D	Začni z usmerjanjem.
E	Ime cilja.
F	Prikaži funkcijsko vrstico.

Izberite lokacijo na zemljevidu.

Izberite ***Start*** za začetek usmerjanja.

Spreminjanje oblike zemljevida

Prikaže zemljevid v eni izmed naslednjih oblik:

- Dvodimenzionalni zemljevid, smer potovanja je vedno na vrhu ekrana.
- Dvodimenzionalni zemljevid, sever je vedno na vrhu ekrana.
- Tridimenzionalni zemljevid, smer potovanja je vedno spredaj.

Povečava

Prikaži več ali manj podrobnosti na zemljevidu.

Opomba: *Prikaz lahko pomanjšate ali povečate tudi ob uporabi dveh prstov na zaslonu. Da bi povečali prikaz, položite dva prsta na zaslon in ju razmaknite. Da bi pomanjšali prikaz, položite dva prsta na zaslon in ju povlecite skupaj.*

Usmerjanje po poti

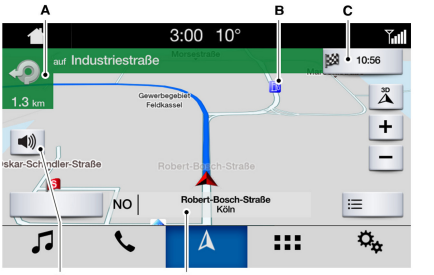

E270675

A Smernik. Izberite za poslušanje zadnjega glasovnega zahtevka.

B Interesna točka.

C Predvideni čas prihoda, razdalja do cilja ali preostali čas do cilja.

D Trenutna cesta.

E Utišaj glasovne napotke.

Opomba: *Za spremembo glasnosti usmerjanja obrnite gumb za glasnost takrat, ko se predvaja glasovno usmerjanje.*

Meni za usmerjanje po poti

Postavka v imeniku	Opis
Screen view	Nastavitve zemljevida nastavite za takrat, ko je usmerjanje aktivno.
Full map	Prikaz zemljevida čez celoten zaslon, ko je usmerjanje aktivno.
Motorway exit info	Oglejte si informacije o avtocestnem izvozu na poti.
Turn list	Oglejte si seznam križišč za trenutno pot. Izberite cesto, ki se ji želite izogniti.
Traffic list	Oglejte si promet v bližini ali na trenutni poti.[1]
Navigation settings	Nastavite nastavitve navigacije. Glejte **Nastavitve** (stran 299).
Where am I?	Oglejte si informacije o trenutni lokaciji.
Cancel route	Prekličite usmerjanje.

Postavka v imeniku	Opis
Show route	Oglejte si celotno pot na zemljevidu.
Re-route	Oglejte si alternativno pot.
Edit waypoints	Spremenite vrstni red ali odstranite vmesne točke.
Optimise order	Sistem namesto vas določi vrstni red vmesnih točk.
Start	Nadaljujte na naslednji zaslon in začnite novo pot.

[1] Odvisno od kanala s prometnimi informacijami ali trenutnega prometa.

Nastavitev glasnosti usmerjanja

Za spremembo glasnosti obrnite gumb za glasnost takrat, ko se predvaja glasovno usmerjanje.

Opomba: *Če ste nehote nastavili glasnost na nič: s pritiskom gumba smernika boste predvajali zadnji glasovni napotek, nato glasnost nastavite na želeno raven.*

Izklop glasovnega usmerjanja

Da bi izklopili glasovno usmerjanje, izberite funkcijo za utišanje na zaslonu.

Opomba: *Sistem utiša naslednjo in vse prihodnje glasovne usmeritve.*

Dodajanje vmesnih točk

Vmesne točke lahko dodajate k poti kot dodatne destinacije po poti. Dodate lahko do pet vmesnih točk.

1. Izberite funkcijo iskanja na zemljevidu.
2. Določite cilj.
3. Izberite ***Add waypoint***.
4. Izberite ***Start***.

Preklic usmerjanja

Na zaslonu za aktivno usmerjanje izberite možnost usmerjanja na poti.

Izberite ***Cancel route***.

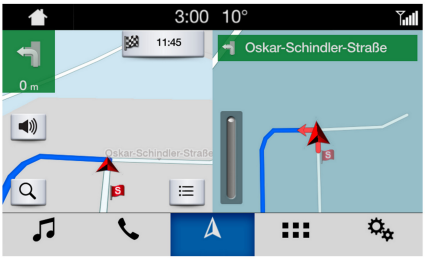

E270676

Opomba: *Menijska funkcija za usmerjanje je vedno v desnem spodnjem kotu zemljevida.*

Trenutni promet (če je nameščen/-a)

Funkcija trenutni promet zagotavlja prometne informacije v realnem času, ki pripomorejo pri načrtovanju najhitrejše poti do vašega cilja. Morate imeti aktivno naročnino na trenutni promet.

E270955

A Prometni zastoj.

B Prometna nesreča.

C Nujno opozorilo.

Vklop trenutnega prometa

Opomba: *Pred začetkom omogočite modem z aplikacijo FordPass. Glejte* ***Splošne informacije*** *(stran 280).*

V meniju s funkcijami izberite nastavitve.

1. Izberite ***SYNC Connect***.
2. Izberite ***Connectivity settings***.
3. Vklopite ***Connectivity features***
4. Vklopite ***Location***.
5. Vklopite ***Vehicle data & Remote ctrl***.
6. Vklopite ***Live Traffic***.

Potovalni vodnik Michelin (če je nameščen/-a)

Potovalni vodnik Michelin je storitev, ki nudi dodatne informacije o določenih interesnih točkah, kot so restavracije, hoteli in turistične točke. Interesne točke z informacijami iz potovalnega vodnika Michelin imajo gumb, ki prikažejo več informacij. Pritisnite ta gumb za prikaz dodatnih informacij. Če ste telefon seznanili s sistemom, lahko pritisnete gumb za telefon za neposreden klic izbrane interesne točke.

Posodobitve zemljevida navigacije

HERE je dobavitelj digitalnih zemljevidov za aplikacijo navigacije. Če na zemljevidu najdete napake, jih lahko prijavite neposredno podjetju HERE na www.here.com. HERE oceni vse prijavljene napake na zemljevidu in sporoči izsledke svojih preiskav po elektronski pošti.

APLIKACIJE

Opomba: *Za več informacij o razpoložljivih aplikacijah obiščite področno spletno stran Ford.*

Ob prvem zagonu aplikacije prek sistema vas lahko sistem povpraša po določenih dovoljenjih. Dovoljenja, ki ste jih podelili, lahko preverite ali spremenite kadar koli, ko vozilo miruje. Glejte **Nastavitve** (stran 299).

Opomba: *Pred uporabo aplikacij prek sistema svetujemo, da pri operaterju preverite količino zakupljenega prenosa podatkov. Uporaba aplikacij lahko povzroči dodatne stroške.*

Opomba: *Priporočamo, da pred uporabo aplikacije preverite pogoje in pravila ter politiko o zasebnosti ponudnika aplikacije.*

Opomba: *Prepričajte se, da imate aktivni račun za aplikacijo, ki jo želite uporabljati v sistemu.*

Opomba: *Nekatere aplikacije bodo delovale brez nastavljanja. Pri drugih je treba pred uporabo nastaviti nekatere osebne nastavitve.*

Uporaba aplikacij na napravi iOS

V meniju s funkcijami izberite aplikacije.

1. Izklopite Apple CarPlay. Glejte **Telefon** (stran 292).
2. Priklopite napravo v izhod USB.
3. Na svoji napravi zaženite aplikacije, ki jih želite uporabljati v SYNC.

Opomba: *Če v napravi zaprete aplikacije, jih ne boste mogli uporabljati s sistemom.*

4. Izberite ***Find mobile apps***.

Opomba: *Sistem išče in se poveže z združljivimi aplikacijami, ki tečejo v vaši mobilni napravi.*

5. Izberite aplikacijo, ki jo želite uporabljati na zaslonu na dotik.

Uporaba aplikacij v napravi Android

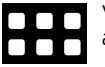

V meniju s funkcijami izberite aplikacije.

1. Izklopite Android Auto. Glejte **Telefon** (stran 292).
2. Seznanite napravo. Glejte **Telefon** (stran 292).
3. Na svoji napravi zaženite aplikacije, ki jih želite uporabljati v SYNC.

Opomba: *Če v napravi zaprete aplikacije, jih ne boste mogli uporabljati s sistemom.*

4. Izberite ***Find mobile apps***.

Opomba: *Sistem išče in se poveže z združljivimi aplikacijami, ki tečejo v vaši mobilni napravi.*

5. Izberite aplikacijo, ki jo želite uporabljati na zaslonu na dotik.

NASTAVITVE

Splošno

Postavka	Opis
Language	Nastavite jezik.
Measure unit	Nastavite enoto za razdaljo.
Temperature unit	Nastavite enoto za temperaturo.
Touchscreen beep	Vklop in izklop zvokov zaslona.
About SYNC	Oglejte si informacije o sistemu in programski opremi.

EcoSport (CR6) Vehicles Built From: 27-08-2018, CG3759slSVN slSVN, Edition date: 201806, First-Printing

Postavka	Opis
Software licences	Oglejte si informacije o licenci programske opreme.
Master reset	Povrnite tovarniško privzete nastavitve.[1]

[1] S tem ponastavite vse nastavitve in izbrišete svoje osebne podatke. S tem ne odstranite svojega vozila iz računa ponudnika omrežja za vozilo. Da bi odstranili svoje vozilo iz računa, se obrnite na svojega ponudnika omrežja za vozilo.

Zaslon

Postavka	Opis
Brightness	Nastavite svetlost zaslona.[1]
Mode	Nastavite svetlo ozadje, temno ozadje ali izberite, da sistem sam nastavlja ozadje glede na zunanjo osvetlitev.
Display off	Izklop zaslona.[2]
Auto dim	Naj sistem sam nastavlja ozadje glede na zunanjo osvetlitev.

[1] S tem se ne spremeni svetlost, ki ste jo nastavili na informacijskem zaslonu.

[2] Zaslon vklopite tako, da se ga dotaknete.

Zvok

Postavka	Opis
Reset all	Povrnite tovarniško privzete zvočne nastavitve.
Treble	Nastavite visoke tone.
Mid-range	Nastavite srednje tone.
Bass	Nastavite nizke tone.
Balance/Fade	Nastavite ravnovesje zvoka levo/desno in naprej/nazaj.
Adaptive volume	Nastavite količino tako, da se zvok stopnjuje z višanjem hitrosti vožnje.
DSP occupancy	Optimizirajte zvok za določene položaje sedenja.
Sound mode	Vklopite in izklopite stereo in prostorski zvok.

EcoSport (CR6) Vehicles Built From: 27-08-2018, CG3759slSVN slSVN, Edition date: 201806, First-Printing

Medijski predvajalnik

Postavka	Opis
Podcast speed	Prilagodite hitrost predvajanja podcastov na nekaterih napravah iOS.
Audiobook playback speed	Prilagodite hitrost predvajanja zvočnih knjig na nekaterih napravah iOS.
Cover Art priority	Prikaže naslovno sliko iz datotek v vaši napravi. Če datoteke v vaši napravi ne vsebujejo naslovne slike, sistem prikaže naslovno sliko storitve Gracenote.
Gracenote® management	Vklopite in izklopite pridobivanje metapodatkov iz storitve Gracenote.
Gracenote® database info	Oglejte si informacije o storitvi Gracenote.
Device information	Oglejte si informacije o licenci programske opreme svojega predvajalnika medijske vsebine.
Reset media index	Izbrišite metapodatke, ki jih ima sistem o datotekah v vaši napravi, in s tem omogočite ponovno indeksiranje.

Ura

Postavka	Postavka v podimeniku
Clock format	Izberite način prikaza časa.
Auto time zone update	Nastavite, da se ura prilagaja časovnim območjem.
Reset clock to GPS time	Nastavite, da se ura prilagaja spremembam satelitov GPS.

Sistem samodejno shrani spremembe, ki ste jih vnesli v teh nastavitvah.

Bluetooth

Postavka	Opis
Bluetooth	Vklopite ali izklopite Bluetooth.

EcoSport (CR6) Vehicles Built From: 27-08-2018, CG3759slSVN slSVN, Edition date: 201806, First-Printing

Telefon

Postavka	Opis
View Devices	Uredite svojo napravo.
Add device	Dodajte napravo.
Connect	Priključite napravo.
Disconnect	Izključite napravo.
Device information	Oglejte si informacije o svoji napravi.
Make favourite	Izberite prednostno napravo.
Delete	Izbrišite napravo.
Manage contacts	Upravljajte imenik in stike.
Automatic contact download	Vklopite samodejni prenos imenika.
Sort by:	Izberite, da so stiki prikazani po abecedi po imenu ali priimku.
Re-download contacts	Ročno prenesite imenik.
Delete contacts	Izbrišite imenik iz sistema.
Phone Ringtone selection	Upravljajte zvoke naprave.
No ringtone	Utišajte zvonjenje mobilnega telefona.
Use phone ringtone	Oglejte si in izberite melodijo zvonjenja za dohodne klice. Izberete lahko melodijo na telefonu ali eno izmed sistemskih melodij.
Text messaging	Vklop in izklop besedilnih sporočil.
No tone (silence)	Vklopite in izklopite obvestila za besedilna sporočila.
Voice read out	Vklopite in izklopite glasovna obvestila za besedilna sporočila.
Mute audio in Hands-free off	Zvok (npr. radio) naj bo utišam med prenosom klica na mobilni telefon.
Roaming warning	Vklopite in izklopite obvestila o gostovanju.
Low battery notification	Vklopite in izklopite obvestila o prazni bateriji.

EcoSport (CR6) Vehicles Built From: 27-08-2018, CG3759slSVN slSVN, Edition date: 201806, First-Printing

Pomoč v sili

Postavka	Opis
Emergency Assistance	Vklopite in izklopite pomoč v sili.
Set emergency contacts	Iz imenika določite stike za klic v sili.

Radio

Postavka	Opis
Radio text	Oglejte si informacije o trenutnem radijskem sprejemu.
Autostore presets (AST)	Osvežite šest postaj FM z najmočnejšim signalom na trenutni lokaciji v seznam shranjenih postaj.

Navigacijski sistem (če je nameščen/-a)

Zemljevid

Postavka	Opis
Map preferences	Nastavite nastavitve zemljevida.
3-D city model	Prikaži tridimenzionalne zgradbe na zemljevidu.
Breadcrumbs	Prikaži bele pike na zemljevidu, ki predstavljajo predhodno pot.
POI icons	Prikaži ikone interesnih točk na zemljevidu.
Select POIs	Izberite, katere kategorije interesnih točk naj bodo prikazane na zemljevidu.

Usmerjanje po poti

Postavka	Opis
Route preferences	Nastavite nastavitve poti.
Preferred route	Izberite najkrajšo, najhitrejšo ali najbolj okolju prijazno pot.
Always use ___ route	Izbira obvozne poti pri programiranju cilja. Sistem na podlagi vaših priljubljenih nastavitev poti preračuna le eno pot.

EcoSport (CR6) Vehicles Built From: 27-08-2018, CG3759slSVN slSVN, Edition date: 201806, First-Printing

Postavka	Opis
Automatic find parking	Med približevanjem cilju sistem išče in prikaže razpoložljiva parkirišča.
Eco time penalty	Izberite raven stroška preračunane ekološke poti. Z višanjem te vrednosti se podaljšuje tudi trajanje poti.
Dynamic route guidance	Vklopite ali izklopite, odvisno od tega, ali želite, da sistem upošteva prometne informacije med načrtovanjem poti.[1]
Navigation preferences	Nastavite prednostne nastavitve navigacije.
Guidance prompts	Izberite glas in zvok, le glas ali le zvok.
Hazard spot warning	Izberite vizualno in zvok ali le vizualno.[2]

[1] Odvisno od kanala s prometnimi informacijami ali trenutnega prometa.
[2] Ni na voljo v vseh državah.

Aplikacije

Postavka	Opis
Mobile apps settings	Vklopite ali izklopite uporabo mobilnih aplikacij v sistemu. Izklop mobilnih aplikacij v meniju nastavitev onemogoči samodejne posodobitve in uporabo mobilnih aplikacij v sistemu.
Update mobile apps	Zagotavlja informacije o trenutno razpoložljivih posodobitvah aplikacij.
All apps	Podelite ali zavrnite dovoljenje vsem aplikacijam naenkrat.

EcoSport (CR6) Vehicles Built From: 27-08-2018, CG3759slSVN slSVN, Edition date: 201806, First-Printing

Modem (če je nameščen/-a)

Dostopna točka Wi-Fi

Postavka	Opis
Vehicle Hotspot	Vklopite ali izklopite dostopno točko Wi-Fi.
Settings	Poglejte in uredite nastavitve dostopne točke Wi-Fi, kot sta SSID in geslo.
Data usage	Poglejte zakupljen podatkovni prenos in porabo podatkov dostopne točke Wi-Fi.
Manage devices	Upravljajte naprave, ki so povezane z dostopno točko Wi-Fi.
Manage my account	Uredi račun ali skleni naročnino.

Nastavitve povezljivosti

Postavka	Opis
Connectivity features	Vklopi ali izklopi modem
Send vehicle data	Pošlji ali ustavi pošiljanje podatkov o vozilu podjetju Ford.
Location	Pošlji ali ustavi pošiljanje podatkov o lokaciji podjetju Ford.
Vehicle data & Remote ctrl	Pošlji ali ustavi pošiljanje podatkov o vozilu podjetju Ford.
Live Traffic	Vklop ali izklop trenutnega prometa.

Wi-Fi

Postavka	Opis
System Wi-Fi	Nastavite nastavitve brezžičnega omrežja Wi-Fi.
View available networks	Izberite s seznama razpoložljivih omrežij Wi-Fi.
Wi-Fi availability notification	Vklopite in izklopite obvestila.

Nastavitve vozila (če je nameščen/-a)

Kamera

Postavka	Opis
Camera settings	Nastavite nastavitve vzvratne kamere.
Rear camera delay	To funkcijo lahko vklopite in izklopite z drsnikom. Ko je funkcija vklopljena, se za kratek čas na zaslonu prikaže slika vzvratne kamere, ko prestavite v prestavo za vožnjo naprej.
Active Park Assist	Omogoči vklop ali izklop parkirnih pomagal med prikazom slike vzvratne kamere.
Enhanced Park Pilot	Prikaz vizualne indikacije, ko sistem med vzvratno vožnjo zazna predmet.

Prepoznava govora

Postavka	Opis
Advanced mode	Vklopite to funkcijo za odstranitev dodatnih glasovnih zahtevkov in potrditev.
Phone confirmation	Vklopite to funkcijo, če želite, da sistem pred klicem preveri ime stika.
Voice command list	Vklopite to funkcijo, če želite, da se ob pritisku gumba za glasovno upravljanje prikažejo razpoložljivi glasovni ukazi.

Način služabnika (če je nameščen/-a)

Način služabnika vam omogoča, da zaklenete sistem. Dokler sistem ni odklenjen s pravilno šifro PIN, ni mogoče dostopati do nobene informacije.

Ko izberete način služabnika, se pojavi pojavno okno, ki zahteva štirimestno številko za vklop in izklop načina služabnika. Uporabite lahko PIN po želji, vendar morate uporabiti isti PIN tudi za izklop načina služabnika. Sistem vas povpraša po vnosu šifre.

Opomba: *Če se sistem zaklene in boste morali ponastaviti PIN, se obrnite na pooblaščenega serviserja.*

Za vklop načina služabnika vnesite izbrano številko PIN. Sistem vas povpraša po potrditvi številke PIN tako, da jo znova vnesete. Sistem se nato zaklene.

Za odklepanje sistema vnesite isto številko PIN. Sistem se znova poveže s telefonom in vse funkcije so znova na voljo.

ODPRAVLJANJE TEŽAV SYNC™ 3

EcoSport (CR6) Vehicles Built From: 27-08-2018, CG3759slSVN slSVN, Edition date: 201806, First-Printing

Prepoznava govora

Simptom	Možen vzrok in rešitev
Sistem ne razume, kaj govorim.	– Uporabljate napačne glasovne ukaze. • Glejte **Uporaba prepoznave glasu** (stran 284). • Za celoten seznam glasovnih ukazov obiščite lokalno spletno mesto Ford. – Prehitro začnete govoriti. • Počakajte na glasovni zahtevek in šele nato izgovorite ukaz.
Sistem ne razume imena skladbe ali izvajalca.	– Omejitve naprave. Bluetooth ne podpira glasovnih ukazov. • Priklopite napravo v izhod USB. • Če imate napravo z iOS, pritisnite in držite gumb za glasovne ukaze na volanu, da bi Siri predvajala določene skladbe. – Uporabljate napačne glasovne ukaze. • Glejte **Uporaba prepoznave glasu** (stran 284). • Za celoten seznam glasovnih ukazov obiščite lokalno spletno mesto Ford.

EcoSport (CR6) Vehicles Built From: 27-08-2018, CG3759slSVN slSVN, Edition date: 201806, First-Printing

Simptom	Možen vzrok in rešitev
	– Ne izgovarjate imena popolnoma enako, kot je prikazano v napravi. • Naslov skladbe ali ime izvajalca izgovorite točno tako, kot je prikazano v napravi. Vse okrajšave v imenu črkujte. Ime skladbe ali izvajalca lahko vsebuje posebne znake, ki jih sistem ne prepozna. – Ime vsebuje posebne znake, recimo *, – ali +. • Preimenujte datoteke v napravi ali na zaslonu na dotik izberite in predvajajte skladbo.
Sistem ne razume imena stika v imeniku naprave in pokliče napačen stik.	– Ne izgovarjate imena popolnoma enako, kot je prikazano v napravi. • Ime in priimek stika izgovorite točno tako, kot sta zapisana v napravi. Vse okrajšave v imenu črkujte. – Ime vsebuje posebne znake, recimo *, – ali +. • Preimenujte stike v napravi ali na zaslonu na dotik izberite in pokličite stik.
Sistem mogoče ne razume tujih imen stikov v imeniku naprave.	– Ne izgovarjate imena popolnoma enako, kot je prikazano v napravi. • Ime in priimek stika izgovorite točno tako, kot sta zapisana v napravi. Sistem pri imenih stikov, ki so shranjeni v vašem mobilnem telefonu, uporabi pravila za izgovarjanje glasov za izbrani jezik. Izberite ime stika na zaslonu in uporabite funkcijo "poslušaj", da bi slišali, kakšno izgovarjavo sistem pričakuje.
Glasovni ukazi sistema in izgovarjava nekaterih besed niso najbolj natančni.	– Omejitve naprave. • Sistem uporablja tehnologijo pretvorbe besedila v govor in umetno generiran glas namesto predhodno posnetega človeškega glasu.

EcoSport (CR6) Vehicles Built From: 27-08-2018, CG3759slSVN slSVN, Edition date: 201806, First-Printing

USB in Bluetooth Audio

Simptom	Možen vzrok in rešitev
Ne morem povezati naprave.	– Okvara naprave. • Izklopite napravo. Izklopite napravo, jo ponovno zaženite in poskusite znova. – Težava pri povezavi kabla. • Kabel pravilno povežite z napravo in izhodom USB v vozilu. – Kabel ni združljiv. • Uporabite kabel, ki ga priporoča proizvajalec naprave. – Nepravilne nastavitve naprave. • Poskrbite, da naprava nima programa za samodejno nastavitev ali dejavnih varnostnih nastavitev. • Preverite, da ni naprava nastavljena le na polnjenje. – Naprava ima vklopljeno zaklepanje zaslona. • Preden napravo povežete, jo odklenite.
Sistem ne prepozna naprave.	– Omejitve naprave. • Naprave ne puščajte v vozilu pri visokih ali nizkih temperaturah.
Sistem ne razume imena skladbe ali izvajalca.	– Omejitve naprave. Bluetooth ne podpira glasovnih ukazov. • Priklopite napravo v izhod USB. • Če imate napravo z iOS, pritisnite in držite gumb za glasovne ukaze na volanu, da bi Siri predvajala določene skladbe.
Ne morem predvajati zvoka iz naprave Bluetooth.	– Nezdružljiva naprava. • Združljivost svoje naprave preverite na lokalnem spletnem mestu Ford. – Naprava ni povezana. • Seznanite napravo. Glejte **Telefon** (stran 292). – Medijski predvajalnik ne predvaja. • Vklopite medijski predvajalnik v napravi.

EcoSport (CR6) Vehicles Built From: 27-08-2018, CG3759slSVN slSVN, Edition date: 201806, First-Printing

Simptom	Možen vzrok in rešitev
Sistem ne prepozna glasbe v napravi.	– Metapodatki zvočne datoteke manjkajo ali so nepravilni, recimo izvajalec, ime skladbe, album ali zvrst. • Popravite datoteke v napravi. – Pokvarjene datoteke. • Popravite datoteke v napravi. – Zaščitene datoteke. • Uporabite napravo, ki vsebuje datoteke, ki niso zaščitene. – Nepodprti format datotek. • Popravite ali pretvorite datoteke v podprti format. Glejte **Zabava** (stran 289). – Potrebno je indeksiranje naprave. • Znova indeksirajte napravo. Glejte **Nastavitve** (stran 299). – Naprava ima vklopljeno zaklepanje zaslona. • Preden napravo povežete, jo odklenite.
Včasih ne morem slišati skladbe, ki se predvaja v moji napravi.	– Okvara naprave. • Izklopite napravo. Izklopite napravo, jo ponovno zaženite in poskusite znova.
Ko odklopim napravo iOS, je glasnost zvoka nastavljena na najvišjo raven.	– Omejitve naprave. • Zmanjšajte glasnost na napravi
Sistem ne predvaja skladb na pogonu USB v pravilnem vrstnem redu.	Če sistem ne predvaja skladb v napravi USB v pravilnem vrstnem redu, lahko mogoče pomaga naslednje: – Če ste med indeksiranjem za vir izbrali USB, SYNC predvaja skladbe po abecednem vrstnem redu po imenu datoteke v osnovni mapi. – Če ste za vir izbrali USB po tem, ko je sistem končal z indeksiranjem, SYNC predvaja vse skladbe po abecednem vrstnem redu po naslovu v oznaki ID3, ne glede na mesto datoteke. SYNC uporabi ime datoteke, če naslov v oznaki ID3 ne obstaja.

EcoSport (CR6) Vehicles Built From: 27-08-2018, CG3759slSVN slSVN, Edition date: 201806, First-Printing

Simptom	Možen vzrok in rešitev
	– Če ste izbrali predvajanje vseh skladb iz imenika, bo SYNC predvajal vse skladbe, razporejene po abecednem vrstnem redu glede na naslov v oznaki ID3, ne glede na mesto datoteke. SYNC uporabi ime datoteke, če naslov v oznaki ID3 ne obstaja. – Če ste med uporabo funkcije za raziskovanje naprave izbrali skladbo, bo SYNC predvajal skladbe po abecednem vrstnem redu glede na ime datoteke v izbrani mapi. SYNC nato predvaja vse skladbe v vseh podmapah mape, ki ste jo izbrali.

Telefon

Simptom	Možen vzrok in rešitev
Med klicem je prisotnega veliko šuma iz ozadja.	– Napačne nastavitve mobilnega telefona. • Preverite in nastavite zvočne nastavitve na mobilnem telefonu. Glejte navodila za uporabo svojega mobilnega telefona.
Med klicem lahko slišim drugo osebo, ona pa ne more slišati mene.	– Okvara mobilnega telefona. • Izklopite mobilni telefon, ga ponovno zaženite in poskusite znova. – Mikrofon mobilnega telefona je utišan. • Vklopite mikrofon mobilnega telefona.
Med klicem ne slišim druge osebe, prav tako ona ne sliši mene.	– Potreben je ponovni zagon sistema. • Ponovno zaženite sistem. Odvzemite kontakt in odprite vrata. Zaprite vrata in zaklenite vozilo. Počakajte, da se zaslon na dotik ugasne in vsi osvetljeni izhodi USB prenehajo biti osvetljeni. Odklenite vozilo, dodajte kontakt in poskusite znova.
Ne morem prenesti imenika.	– Nezdružljiv mobilni telefon. • Združljivost svojega mobilnega telefona preverite na lokalnem spletnem mestu Ford. – Napačne nastavitve mobilnega telefona. • Dovolite sistemu, da pridobi stike iz vašega mobilnega telefona. Glejte navodila za uporabo svojega mobilnega telefona.

EcoSport (CR6) Vehicles Built From: 27-08-2018, CG3759slSVN slSVN, Edition date: 201806, First-Printing

Simptom	Možen vzrok in rešitev
	– Napačne sistemske nastavitve. • Vklopite samodejni prenos imenika. Glejte **Nastavitve** (stran 299). – Okvara mobilnega telefona. • Izklopite mobilni telefon, ga ponovno zaženite in poskusite znova.
Prikaže se sporočilo, ki pravi, da je telefonski imenik prenesen, vendar je imenik prazen ali v njem manjkajo stiki.	– Napačne nastavitve mobilnega telefona. • Dovolite sistemu, da pridobi stike iz vašega mobilnega telefona. Glejte navodila za uporabo svojega mobilnega telefona. • Preverite lokacijo manjkajočih stikov na svojem mobilnem telefonu. Če so manjkajoči stiki shranjeni na vaši kartici SIM, jih prenesite v pomnilnik mobilnega telefona. – Napačne sistemske nastavitve. • Vklopite samodejni prenos imenika. Glejte **Nastavitve** (stran 299).

EcoSport (CR6) Vehicles Built From: 27-08-2018, CG3759slSVN slSVN, Edition date: 201806, First-Printing

Simptom	Možen vzrok in rešitev
Ne morem povezati svojega mobilnega telefona.	– Nezdružljiv mobilni telefon. • Združljivost svojega mobilnega telefona preverite na lokalnem spletnem mestu Ford. – Okvara mobilnega telefona. • Izklopite mobilni telefon, ga ponovno zaženite in poskusite znova. • Namestite najnovejšo vgrajeno programsko opremo mobilnega telefona. • Izbrišite napravo iz sistema in izbrišite SYNC na napravi ter poskusite znova. • Izklopite samodejni prenos imenika. Glejte **Nastavitve** (stran 299).
Besedilna sporočila ne delujejo.	– Nezdružljiv mobilni telefon. • Združljivost svojega mobilnega telefona preverite na lokalnem spletnem mestu Ford. – Okvara mobilnega telefona. • Izklopite mobilni telefon, ga ponovno zaženite in poskusite znova.
Ne morem poslušati besedilnih sporočil.	– Nezdružljiv mobilni telefon. • Združljivost svojega mobilnega telefona preverite na lokalnem spletnem mestu Ford.

Navigacija (če je nameščen/-a)

Simptom	Možen vzrok in rešitev
Ne morem vnesti imena ulice, ko sem v tujini.	– Napačen način vnosa. • Vnesite ime ulice brez države.
Sistem ne prepozna koordinat.	– Uporabljate napačno obliko koordinat. • Uporabite obliko ##. #####, ##. ##### (za S/J, V/Z). Če je vnesena smer zahod, pred koordinato vpišite minus, za vzhod pa naj bo vrednost pozitivna; recimo 12.5412 pomeni vzhodno in –12.5412 pomeni zahodno.

EcoSport (CR6) Vehicles Built From: 27-08-2018, CG3759slSVN slSVN, Edition date: 201806, First-Printing

Aplikacije

Simptom	Možen vzrok in rešitev
Sistem ne najde mojih aplikacij.	– Nezdružljiva naprava. • Potrebna je naprava Android z OS 2.3 ali novejšim ali naprava iOS 3GS z iOS 5.0 ali novejšim. Seznanite in povežite napravo Android, da bi našli aplikacije, ki so združljive z AppLink. Napravo iOS povežite z izhodom USB, da bi našli aplikacije, ki so združljive z AppLink.
Imam združljivo napravo in je pravilno povezana, vendar sistem še vedno ne najde mojih aplikacij.	– Aplikacije, ki podpirajo AppLink, niso nameščene v vaši mobilni napravi. • Prenesite in namestite najnovejšo različico aplikacije. – Aplikacije, ki podpirajo AppLink, niso zagnane v vaši mobilni napravi. • Zaženite aplikacije, da jih lahko sistem najde, in poskrbite, da ste v aplikacije vpisani, če je to potrebno. – Napačne nastavitve aplikacije. • Preverite in nastavite nastavitve aplikacije na svoji napravi in po potrebi dovolite SYNC dostop do aplikacije.
Imam združljivo napravo in je pravilno povezana, moje aplikacije so zagnane, vendar sistem še vedno ne najde mojih aplikacij.	– Aplikacije se ne zaprejo popolnoma. • Znova zaženite aplikacije in poskusite znova. • Če imate napravo Android z aplikacijami, ki imajo možnost izhoda ali izklopa, uporabite to možnost in znova zaženite aplikacijo. V nasprotnem primeru uporabite funkcijo prisilne zaustavitve v nastavitvah v svoji napravi. • Če imate napravo iOS z iOS 7.0 ali novejšim, pritisnite domači gumb dvakrat in podrsajte aplikacijo navzgor, da jo zaprete.
Imam napravo Android in je pravilno povezana, aplikacije sem znova zagnal in tečejo, vendar jih sistem še vedno ne najde.	– Mogoče je, da zaradi napake v nekaterih starejših različicah operacijskega sistema Android sistem ne najde aplikacij. • Izklopite Bluetooth in ga znova vklopite ter s tem prisilite sistem, da se znova poveže z vašo napravo.

EcoSport (CR6) Vehicles Built From: 27-08-2018, CG3759slSVN slSVN, Edition date: 201806, First-Printing

Simptom	Možen vzrok in rešitev
Imam napravo iOS in je pravilno povezana, aplikacije sem znova zagnal in tečejo, vendar jih sistem še vedno ne najde.	– Težava pri povezavi kabla. • Odklopite kabel iz svoje naprave, počakajte nekaj trenutkov in ga znova priklopite ter s tem prisilite sistem, da se znova poveže z vašo napravo.
Imam napravo Android, v kateri teče medijska aplikacija, ki jo je sistem našel, vendar ne slišim zvoka ali pa je ta zelo tih.	– Glasnost naprave je nastavljena zelo nizko. • Povečajte glasnost na napravi.
Imam združljivo napravo in je pravilno povezana, vendar sistem še vedno ne najde mojih aplikacij.	– Omejitve naprave. Nekateri Androidi imajo omejeno število izhodov Bluetooth, prek katerih se lahko povežejo aplikacije. Če v telefonu teče več aplikacij, kot pa je na voljo izhodov Bluetooth, sistem ne bo mogel najti vseh. • Zaustavite nekaj aplikacij, da lahko sistem najde tiste, ki jih želite uporabljati.

Povezljivost z Wi-Fi

Simptom	Možen vzrok in rešitev
Ne morem se povezati z omrežjem Wi-Fi.	– Napaka pri geslu. • Vnesite pravilno geslo. – Šibek omrežni signal. • Pomaknite vozilo bližje točki Wi-Fi ali mestu, kjer omrežni signal ni tako oviran. – Več vstopnih točk znotraj dosega z istim SSID. • Uporabite edinstveno ime za svoj SSID. Ne uporabite privzetega imena, če ne vsebuje edinstvenega identifikatorja, kot je denimo del naslova MAC.
Po uspešni povezavi se povezava Wi-Fi prekine.	– Šibek omrežni signal. • Pomaknite vozilo bližje točki Wi-Fi ali mestu, kjer omrežni signal ni tako oviran.
Sem blizu dostopne točke Wi-Fi, vendar je omrežni signal šibek.	– Oviran omrežni signal. • Če je vozilo opremljeno z ogrevanim vetrobranskim steklom, postavite vozilo tako, da vetrobransko steklo ni obrnjeno proti dostopni točki Wi-Fi. • Če ima vozilo kovinsko zatemnjena vsa okna razen vetrobranskega, postavite vozilo tako, da je z vetrobranskim steklom obrnjeno proti dostopni točki Wi-Fi, ali odprite okno, ki je obrnjeno proti dostopni točki. • Če ima vozilo kovinsko zatemnjena vsa okna, tudi vetrobransko, odprite tisto okno, ki je obrnjeno proti dostopni točki. • Če je vozilo v garaži in so garažna vrata zaprta, jih odprite.
Na seznamu omrežij ne vidim omrežja, ki ga želim.	– Skrito omrežje. • Omrežje nastavite kot vidljivo in poskusite znova.

EcoSport (CR6) Vehicles Built From: 27-08-2018, CG3759slSVN slSVN, Edition date: 201806, First-Printing

Simptom	Možen vzrok in rešitev
Med iskanjem omrežij Wi-Fi na svojem mobilnem telefonu ali drugih napravah ne vidim SYNC.	– Sistemske omejitve. • SYNC trenutno ne zagotavlja dostopne točke Wi-Fi.
Prenos programske opreme traja predolgo.	– Šibek omrežni signal • Pomaknite vozilo bližje točki Wi-Fi ali mestu, kjer omrežni signal ni tako oviran. – Dostopna točka Wi-Fi je obremenjena ali ima počasno internetno povezavo. • Uporabite bolj zanesljivo dostopno točko Wi-Fi.
Sistem se poveže z omrežjem Wi-Fi in moč signala je odlična, programska oprema pa se ne posodablja.	– Posodobitev programske opreme ni na voljo. – Omrežje Wi-Fi zahteva naročnino ali sprejem pravil in pogojev. • Testirajte povezavo z drugo napravo. Če omrežje zahteva naročnino ali sprejem pravil in pogojev, se obrnite na ponudnika omrežnih storitev.

Ponastavitev sistema

1. Hkrati pritisnite in držite gumba za iskanje navzgor in vklop zvočne enote, dokler se zaslon ne ugasne.
2. Počakajte 3 minute, da se lahko sistem v celoti ponastavi.
3. S pritiskom gumba za vklop zvočne enote vklopite sistem.

Opomba: *Sistem lahko ponastavite, da povrnete funkcionalnost, ki je prenehala delovati. Ponastavitev sistema je zasnovana tako, da povrne funkcionalnost in ne izbriše podatkov, ki ste jih imeli shranjene.*

Dodatne informacije in pomoč

Za več informacij in pomoč priporočamo, da se obrnete na pooblaščenega prodajalca ali obiščete lokalno spletno mesto Ford.

EcoSport (CR6) Vehicles Built From: 27-08-2018, CG3759slSVN slSVN, Edition date: 201806, First-Printing

ELEKTROMAGNETNA ZDRUŽLJIVOST

OPOZORILO: Ne postavljajte predmetov oziroma ne nameščajte opreme na pokrov zračne blazine, ob strani naslonjala (sprednjih sedežev) ali v območju sprednjih sedežev, ki bi lahko prišla v stik s sproženo zračno blazino. Neupoštevanje teh navodil privede do povečanega tveganja za telesne poškodbe ob trku.

OPOZORILO: Kablov antene nikoli ne pritrjujte na ožičenje vozila, napeljavo za gorivo ali cevi zavornega sistema.

OPOZORILO: Antena in napajalni kabli morajo biti vsaj 10 cm oddaljeni od elektronskih modulov in zračnih blazin.

Opomba: *Vozilo je bilo preizkušeno in potrjeno po zakonodaji o elektromagnetni skladnosti (Regulacija 10 UN ECE ali drugi veljavni lokalni predpisi). Sami ste odgovorni za to, da je oprema, ki jo pooblaščeni prodajalec namesti v vozilo, skladna z ustrezno lokalno zakonodajo ali drugimi predpisi.*

Opomba: *Vsa oprema v vozilu za oddajanje radijskih frekvenc (npr. mobilni telefoni in amaterski radijski sprejemniki) mora ustrezati specifikacijam v spodnji preglednici. Za vgradnjo in uporabo ni posebnih določil ali pogojev.*

Avtomobil

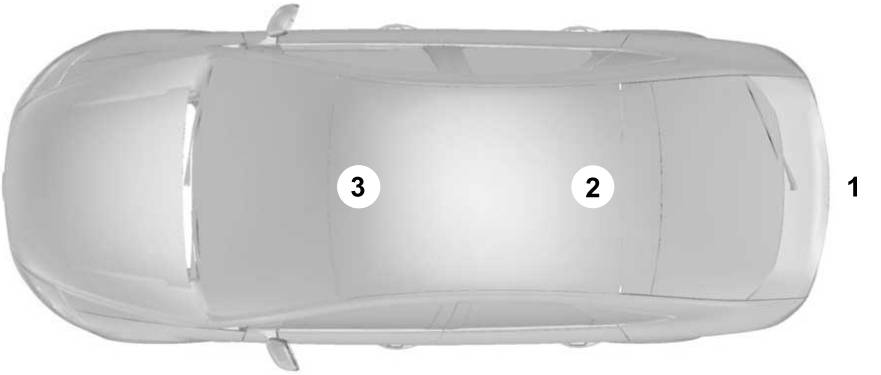

E239120

EcoSport (CR6) Vehicles Built From: 27-08-2018, CG3759slSVN slSVN, Edition date: 201806, First-Printing

Furgon

E239122

Tovornjak

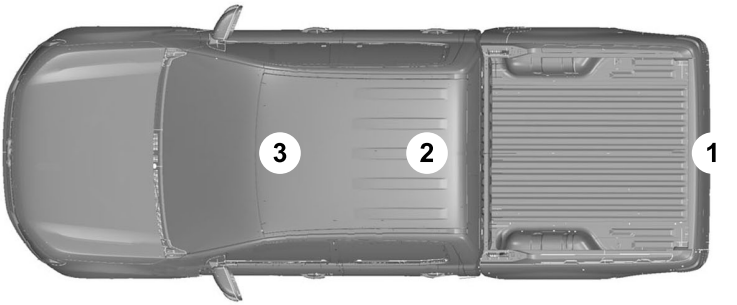

E239121

Frekvenčno območje v MHz	Največja izhodna moč v W (RMS)	Položaji antene
1-30	50	1
50-54	50	2. 3
68-88	50	2. 3
142-176	50	2. 3
380-512	50	2. 3
806-870	10	2. 3

Opomba: *Po vgradnji naprav, ki oddajajo radijske frekvence, preverite morebitne motnje v delovanju električne opreme vašega vozila, tako v stanju pripravljenosti kot med oddajanjem.*

Preverite vso električno opremo:

- pri vklopljenem kontaktu,
- pri delujočem motorju,
- pri vožnji z različnimi hitrostmi.

Preverite, da elektromagnetno polje, ki ga oddajnik ustvarja v notranjosti vozila, ne presega omejitev, v veljavnih zahtevah za človeško izpostavljenost.

EcoSport (CR6) Vehicles Built From: 27-08-2018, CG3759slSVN slSVN, Edition date: 201806, First-Printing

LICENČNI SPORAZUM KONČNEGA UPORABNIKA

LICENČNA POGODBA ZA KONČNEGA UPORABNIKA PROGRAMSKE OPREME VOZILA (EULA)

- Vi (“Vi” ali “Vaš”) ste pridobili vozilo z več napravami, vključno s SYNC ® in različnimi krmilnimi moduli, ("NAPRAVE"), ki vključujejo programsko opremo z licenco ali lastništvom podjetja Ford Motor Company in njegovih podružnic ("FORD MOTOR COMPANY"). Programske izdelke, ki izvirajo iz podjetja FORD MOTOR COMPANY, ter z njimi povezane medije, tiskana gradiva in vgrajeno elektronsko dokumentacijo ("PROGRAMSKA OPREMA"), ščitijo mednarodni zakoni in pogodbe o varovanju intelektualne lastnine. Za PROGRAMSKO OPREMO se izdaja licenca in se ne prodaja. Vse pravice pridržane.
- PROGRAMSKA OPREMA se lahko povezuje in/ali komunicira oziroma bo pozneje nadgrajena za povezovanje in/ali komunikacijo z dodatno programsko opremo in/ali sistemi podjetja FORD MOTOR COMPANY.

ČE SE NE STRINJATE S TO LICENČNO POGODBO ZA KONČNEGA UPORABNIKA ("EULA"), NAPRAV NE UPORABLJAJTE IN NE KOPIRAJTE PROGRAMSKE OPREME. VSAKA UPORABA PROGRAMSKE OPREME, KAR VKLJUČUJE, VENDAR NI OMEJENO NA UPORABO NA NAPRAVAH, POMENI VAŠE STRINJANJE S TO POGODBO EULA (OZIROMA POTRDITEV PREDHODNEGA STRINJANJA).

PODELITEV LICENCE ZA PROGRAMSKO OPREMO: Ta EULA vam daje naslednjo licenco:

- PROGRAMSKO OPREMO smete uporabljati takšno, kot je nameščena v NAPRAVAH in kot se sicer povezuje s sistemi in/ali storitvami, ki jih ponujajo ali so ponujeni skozi podjetje FORD MOTOR COMPANY ali njegove zunanje ponudnike programske opreme in storitev.

Opis drugih pravic in omejitev

- **Prepoznavanje govora:** Če PROGRAMSKA OPREMA vključuje komponente za prepoznavanje govora, morate razumeti, da je prepoznavanje govora v temelju statističen postopek, ki nujno vključuje napake. Ne podjetje FORD MOTOR COMPANY ne njegovi dobavitelji ne prevzemajo odgovornosti za škodo, ki bi nastala zaradi napak v postopku prepoznavanja govora. Odgovorni ste, da nadzorujete vse funkcije za prepoznavanje govora, ki so vključene v sistemu.
- **Omejitve povratnega inženiringa, razstavljanja in dekompiliranja:** Na PROGRAMSKI OPREMI ne smete izvajati povratnega inženiringa, ne smete je razstavljati, dekompilirati, prevajati ali kako drugače poskušati ugotoviti izvorno kodo ali ideje ali algoritme, prav tako ni dovoljeno izvajanje povratnega inženiringa, razstavljanje, dekompiliranje PROGRAMSKE OPREME razen in izključno v takšni meri, kot jo dopušča zadevna zakonodaja kljub tej omejitvi ali v obsegu, ki je dovoljen z licenčnimi pogoji, ki urejajo uporabo odprtokodnih delov, ki so vključeni v PROGRAMSKO OPREMO.

EcoSport (CR6) Vehicles Built From: 27-08-2018, CG3759slSVN slSVN, Edition date: 201806, First-Printing

- **Omejitve distribucije, kopiranja, spreminjanja in ustvarjanja izpeljanih del:** PROGRAMSKE OPREME ne smete distribuirati, spreminjati ali iz nje ustvarjati izpeljanih del, razen in izključno v takšni meri, kot jo dopušča zadevna zakonodaja kljub tej omejitvi ali v obsegu, ki je dovoljen z licenčnimi pogoji, ki urejajo uporabo odprtokodnih delov, ki so vključeni v PROGRAMSKO OPREMO.
- **Ena EULA:** Dokumentacija za NAPRAVE in povezane sisteme ter storitve za končnega uporabnika lahko vsebuje več pogodb EULA, na primer različne prevode in/ali različice na različnih medijih (na primer v uporabniški dokumentaciji in programski opremi). Tudi če ste prejeli več pogodb EULA, imate licenco za uporabo samo ene (1) kopije PROGRAMSKE OPREME.
- **Prenos PROGRAMSKE OPREME:** Svoje pravice po tej pogodbi EULA lahko trajno prenesete samo v okviru prodaje ali prenosa NAPRAV, če ne obdržite nobenih kopij, če prenesete vso PROGRAMSKO OPREMO (vključno z vsemi sestavnimi deli, mediji in tiskovinami, morebitnimi posodobitvami ter, če je to mogoče, Potrdilom o pristnosti) in če se prejemnik strinja z določili te pogodbe EULA. Če je PROGRAMSKA OPREMA posodobitev, mora vsak prenos vključevati vse prejšnje različice PROGRAMSKE OPREME.
- **Konec veljavnosti:** Brez vpliva na druge pravice si podjetje FORD MOTOR COMPANY pridržuje pravico do končanja veljavnosti te pogodbe EULA, če ne upoštevate določil in pogojev te pogodbe EULA.
- **Deli storitev, ki temeljijo na internetu:** PROGRAMSKA oprema lahko vsebuje dele, ki omogočajo in olajšujejo uporabo določenih storitev, ki temeljijo na internetu. Podjetje FORD MOTOR COMPANY, drugi ponudniki programske opreme in storitev, z njimi povezana podjetja in/ali z njihove strani določeni zastopniki lahko samodejno preverjajo različico PROGRAMSKE OPREME in/ali njenih delov, ki jih uporabljate, in lahko ponujajo posodobitve ali dopolnitve PROGRAMSKE OPREME, ki se lahko samodejno prenesejo v vaše NAPRAVE.
- **Dodatna programska oprema/storitve:** PROGRAMSKA OPREMA lahko podjetjem FORD MOTOR COMPANY, drugim ponudnikom programske opreme in storitev, z njimi povezanimi podjetji in/ali z njihove strani določenim zastopnikom dovoli, da vam ponudijo ali dajo na razpolago posodobitve, dopolnitve, dodatne dele ali dele za internetne storitve za PROGRAMSKO OPREMO po datumu pridobitve začetne kopije PROGRAMSKE OPREME ("Dopolnilni deli"). Posodobitve PROGRAMSKE OPREME lahko povzročijo dodatne stroške pri vašem ponudniku za prenos podatkov. Če vam podjetje FORD MOTOR COMPANY ali drugi ponudniki programske opreme in storitev ponudijo dopolnilne dele in skupaj z njimi niso ponujena dodatna določila pogodbe EULA, veljajo določila te pogodbe EULA. Podjetje FORD MOTOR COMPANY, z njim povezana podjetja in/ali z njegove strani določeni zastopniki si pridržujejo pravico, da brez kakršne koli odškodninske odgovornosti prenehajo ponujati kakršno koli internetno storitev, ki vam je ponujena ali vam je dana na razpolago z uporabo PROGRAMSKE OPREME.

EcoSport (CR6) Vehicles Built From: 27-08-2018, CG3759slSVN slSVN, Edition date: 201806, First-Printing

- **Povezave do spletnih mest drugih ponudnikov:** PROGRAMSKA OPREMA vam lahko ponudi možnost povezav s spletnimi mesti drugih ponudnikov. Spletna mesta drugih ponudnikov niso pod upravljanjem podjetja FORD MOTOR COMPANY, z njim povezanih podjetij in/ali z njihove strani določenega zastopnika. Podjetje FORD MOTOR COMPANY, z njim povezana podjetja in/ali z njegove strani določeni zastopniki niso odgovorni za (I) vsebino katerega koli spletnega mesta drugega ponudnika, katere koli povezave na spletnem mestu drugega ponudnika ali kakršne koli spremembe ali posodobitve na spletnih mestih drugega ponudnika ali za (ii) spletne oddaje ali kakršne koli oblike prenosov, ki jih prejmete s spletnih mest drugih ponudnikov. Če vam PROGRAMSKA OPREMA ponuja povezave do spletnih mest drugih ponudnikov, so vam te povezave ponujene samo zaradi priročnosti, vključitev katere koli povezave pa ne pomeni, da je spletno mesto drugega ponudnika odobreno s strani podjetja FORD MOTOR COMPANY, z njim povezanega podjetja in/ali z njegove strani določenega zastopnika.
- **Obveznost odgovorne vožnje:** Zavedate se svoje obveznosti, da morate voziti odgovorno in biti pozorni na cesto. Prebrali boste in upoštevali navodila za uporabo NAPRAV, zlasti glede varnosti, ter se strinjate s prevzemom vsega tveganja, povezanega z uporabo NAPRAV.

POSODOBITVE IN MEDIJI ZA OBNOVITEV: Če vam je PROGRAMSKO OPREMO ponudilo podjetje FORD MOTOR COMPANY ločeno od NAPRAV na mediju, kot so integrirano vezje ROM, diski CD ROM, prek spletnega prenosa ali na druge načine, in če je označena s "Samo za posodobitev" ali "Samo za obnovitev", smete namestiti eno (1) kopijo take PROGRAMSKE OPREME v NAPRAVO kot nadomestno kopijo za obstoječo PROGRAMSKO OPREMO in jo uporabljati skladno s to pogodbo EULA, vključno z morebitnimi dodatnimi določili pogodbe EULA, ki spremlja PROGRAMSKO OPREMO za posodobitev.

PRAVICE ZA INTELEKTUALNO LASTNINO: Vse pravice in intelektualna lastnina za PROGRAMSKO OPREMO (vključno z, vendar ne omejeno na slike, fotografije, animacije, videoposnetke, zvok, glasbo, besedilo in "pripomočke", ki so vključeni v PROGRAMSKO OPREMO), spremljajoče tiskovine in vse kopije PROGRAMSKE OPREME ima podjetje FORD MOTOR COMPANY ali z njim povezana podjetja ali dobavitelji. Za PROGRAMSKO OPREMO se izdaja licenca in se ne prodaja. Ne smete kopirati tiskovin, ki spremljajo PROGRAMSKO OPREMO. Vse lastniške in intelektualne pravice za vsebino, do katere lahko dostopate z uporabo PROGRAMSKE OPREME, so last ustreznega lastnika vsebine in so lahko zaščitene z zadevnimi zakoni ter mednarodnimi pogodbami o avtorskih pravicah ter intelektualni lastnini. Ta pogodba EULA vam ne daje nikakršnih pravic do uporabe take vsebine v drugačne namene. Vse pravice, ki vam niso bile izrecno podeljene s to pogodbo EULA, so pridržane za podjetje FORD MOTOR COMPANY, njegova povezana podjetja ter druge ponudnike programske opreme in storitev. Uporaba katerih koli spletnih storitev, ki jih lahko uporabljate s PROGRAMSKO OPREMO, je lahko urejena z določili za uporabo, ki so povezani s takimi storitvami. Če ta programska oprema vsebuje dokumentacijo, ki je ponujena samo v elektronski obliki, smete natisniti eno kopijo take elektronske dokumentacije.

EcoSport (CR6) Vehicles Built From: 27-08-2018, CG3759slSVN slSVN, Edition date: 201806, First-Printing

IZVOZNE OMEJITVE: Priznavate, da je PROGRAMSKA OPREMA podrejena izvozni pristojnosti ZDA in Evropske unije. Strinjate se, da boste upoštevali vse zadevne mednarodne in državne zakone, ki veljajo za PROGRAMSKO OPREMO, vključno s predpisi, ki jih v ZDA določa Izvozna administracija, in omejitve za končne uporabnike, končno uporabo ter cilj, ki so jih izdali ZDA in druge vlade.

BLAGOVNE ZNAMKE: Ta pogodba EULA vam ne daje nobenih pravic v povezavi z blagovnimi znamkami ali storitvenimi znamkami podjetja FORD MOTOR COMPANY, z njim povezanih podjetij ter drugih ponudnikov programske opreme in storitev.

PODPORA ZA IZDELEK: Za podporo za izdelek glejte navodila podjetja FORD MOTOR COMPANY, ki so priložena v dokumentaciji za NAPRAVE, kot npr. priročnik za lastnike vozil.

Če imate vprašanja o tej pogodbi EULA ali če se želite na podjetje FORD MOTOR COMPANY obrniti zaradi katerega drugega vzroka, glejte naslov, ki je v dokumentaciji NAPRAV.

Brez odgovornosti za določeno škodo: RAZEN ČE JE TO ZAKONSKO PREPOVEDANO, PODJETJE FORD MOTOR COMPANY, MOREBITNI DRUGI PONUDNIKI PROGRAMSKE OPREME ALI STORITEV IN Z NJIMI POVEZANA PODJETJA NISO ODGOVORNI ZA NOBENO POSREDNO, POSEBNO, POSLEDIČNO ALI NAKLJUČNO ŠKODO, KI BI NASTALA ZARADI ALI V POVEZAVI Z UPORABO ALI IZVAJANJEM PROGRAMSKE OPREME. TA OMEJITEV VELJA TUDI, ČE KATERA OD REŠITEV NE USPE V SVOJEM OSNOVNEM NAMENU. NE DAJEMO NIKAKRŠNIH GARANCIJ, RAZEN TISTIH, KI SO IZRECNO DANE ZA VAŠE NOVO VOZILO.

SYNC® Pomembne varnostne informacije. Preberite in upoštevajte navodila:

- Pred uporabo sistema SYNC® preberite in upoštevajte vsa navodila ter varnostne informacije, ki so na voljo v tem priročniku za končnega uporabnika ("Navodila za uporabo"). Neupoštevanje previdnostnih ukrepov v Navodilih za lastnika lahko vodi v nesrečo ali druge resne poškodbe.

Splošno upravljanje

- **Upravljanje z glasovnimi ukazi**: Določene funkcije v sistemu SYNC® lahko uporabljate z glasovnimi ukazi. Uporaba glasovnih ukazov med vožnjo pripomore k upravljanju sistema brez odmikanja rok z volana ali pogleda s ceste.
- **Dolgotrajno gledanje zaslona:** Med vožnjo ne dostopajte do funkcij, ki zahtevajo dolgotrajno gledanje zaslona. Pred poskušanjem izvedbe funkcije sistema, ki zahteva dolgotrajno pozornost, vozilo ustavite na varen in zakonit način.
- **Nastavitev glasnosti:** Glasnosti ne povečujte na čezmerno raven. Glasnost imejte nastavljeno tako, da med vožnjo še vedno lahko slišite zunanji promet in vozila na nujnih vožnjah. Če vozite tako, da ne morete slišati teh zvokov, lahko povzročite prometno nesrečo.
- **Funkcije za navigacijo:** Morebitne funkcije za navigacijo v sistemu so namenjene zagotavljanju navodil od križišča do križišča, s katerimi boste prišli na želeni cilj. Poskrbite, da vse osebe, ki uporabljajo ta sistem, pazljivo preberejo in sledijo navodilom ter varnostnim informacijam.

EcoSport (CR6) Vehicles Built From: 27-08-2018, CG3759slSVN slSVN, Edition date: 201806, First-Printing

- **Tveganje preusmeritve pozornosti:** Vse navigacijske funkcije lahko zahtevajo ročno (neverbalno) nastavljanje. Poskus izvedbe takšne nastavitve ali vnašanja podatkov med vožnjo lahko odvrne vašo pozornost in morda povzroči prometno nesrečo ali druge hude poškodbe. Pred poskušanjem izvedbe teh postopkov vozilo ustavite na varen in zakonit način.
- **Vozite z glavo:** Vse funkcije za navigacijo so ponujene samo v pomoč. Odločitve med vožnjo sprejemajte na podlagi svojih opažanj o krajevnih pogojih in obstoječih prometnih predpisih. Nobena taka funkcija ne more nadomestiti vaše osebne presoje. Kakršni koli predlogi poti, ki jih da ta sistem, nikoli ne smejo prevladati nad krajevnimi prometnimi predpisi, vašo osebno presojo in vašim poznavanjem varne vožnje.
- **Varnost poti:** Predlagani poti ne sledite, če bi to zahtevalo nevarne ali nezakonite manevre, če bi vas to ogrozilo ali če bi bili s tem usmerjeni v območje, ki se vam ne zdi varno. Za varno upravljanje vozila je vedno v celoti odgovoren voznik, zato mora on oceniti, ali je varno, da upošteva predlagana navodila za pot.
- **Morebitna netočnost zemljevidov:** Zemljevidi, ki jih uporablja ta sistem, so lahko nenatančni zaradi sprememb na cestah, usmerjanju prometa ali pogojih vožnje. Pri sledenju predlaganim potem vedno dobro presojajte in uporabite zdrav razum.
- **Reševalne službe:** Za usmerjanje do reševalnih služb se ne zanašajte na funkcije navigacije, ki so vključene v sistemu. Za ta mesta prosite za pomoč krajevne organe ali operaterja reševalnih služb. Vse reševalne službe, kot so policija, gasilski domovi, bolnišnice in klinike, verjetno ne bodo vključene v podatkovni zbirki zemljevida za takšne navigacijske funkcije.

EcoSport (CR6) Vehicles Built From: 27-08-2018, CG3759slSVN slSVN, Edition date: 201806, First-Printing

Vaša odgovornost in prevzemanje tveganja

- Strinjate se z naslednjim:(a) Vsakršna uporaba PROGRAMSKE OPREME med vožnjo avtomobila ali drugega vozila, ki predstavlja kršenje veljavne zakonodaje, ali drugače nevarna vožnja predstavlja bistveno tveganje za nepozornost med vožnjo in se je ne sme izvajati pod nobenimi pogoji.(b) Uporaba te PROGRAMSKE OPREME pri preveliki glasnosti predstavlja veliko tveganje za okvare sluha in se ne sme izvajati pod nobenimi pogoji.(c) PROGRAMSKA OPREMA mogoče ni združljiva z novo ali drugačno različico operacijskega sistema, programsko opremo drugega ponudnika ali storitvami drugega ponudnika ter PROGRAMSKA OPREMA lahko povzroči kritično okvaro operacijskega sistema, programske opreme drugega ponudnika ali storitve drugega ponudnika.(d) Za vsako storitev drugega ponudnika ali programsko opremo drugega uporabnika, do katere dostopa ali se jo uporabi s PROGRAMSKO OPREMO, (I) se lahko računa pristopnina, (ii) mogoče ne bo delovala pravilno, brez prekinitev ali napak, (iii) lahko spremeni format pretakanja ali prekine delovanje, (iv) lahko vsebuje vsebino za odrasle ali vsebino, ki je žaljiva ali nespodobna; in (v) lahko vsebuje netočno, napačno ali zavajajočo vsebino o prometu, vremenu, financah ali varnosti ali drugo vsebino.(e) Uporaba PROGRAMSKE OPREME lahko povzroči dodatne stroške s strani vašega ponudnika brezžičnih storitev (WSP), vsi podatkovni in časovni izračuni, ki so morebiti vključeni v programski opremi, so le za orientacijo, ni garancije, da so točni, in se na njih ne smete zanašati.
- Ob uporabi PROGRAMSKE OPREME potrjujete, da ste odgovorni za in prevzamete vso tveganje za stvari, naštete v delu (a)–(e) zgoraj.

Omejitev garancije

IZRECNO POTRJUJETE IN SE STRINJATE, DA UPORABLJATE NAPRAVE IN PROGRAMSKO OPREMO NA LASTNO ODGOVORNOST TER DA JE VSO TVEGANJE GLEDE ZADOVOLJIVE KAKOVOSTI, ZMOGLJIVOSTI, ZDRUŽLJIVOSTI, TOČNOSTI IN TRUDA NA VAS, PROGRAMSKA OPREMA IN PROGRAMSKA OPREMA ALI STORITVE DRUGIH PONUDNIKOV SO V NAJVEČJI MOŽNI MERI, KI JO DOPUŠČA ZADEVNA ZAKONODAJA, DOBAVLJENE "KOT SO" IN “KOT SO NA VOLJO”, Z VSEMI NAPAKAMI IN BREZ VSAKE GARANCIJE, PODJETJE FORD MOTOR COMPANY NA TEM MESTU ZAVRAČA VSE GARANCIJE IN POGOJE GLEDE PROGRAMSKE OPREME, PROGRAMSKE OPREME IN STORITEV DRUGIH PONUDNIKOV, TAKO IZRECNE KOT NAZNAČENE ALI ZAKONSKO DOLOČENE, VKLJUČNO Z, VENDAR NE OMEJENO NA NAZNAČENE GARANCIJE IN/ALI POGOJE ZA PRODAJO, ZADOVOLJIVO KAKOVOST ALI PRIMERNOST ZA DOLOČEN NAMEN, TOČNOST, TIHO UŽIVANJE IN NEKRŠENJE PRAVIC TRETJIH OSEB. PODJETJE FORD MOTOR COMPANY NE JAMČI (a) ZA MOTENJE VAŠEGA UŽITKA OB PROGRAMSKI OPREMI, PROGRAMSKI OPREMI ALI STORITVAH DRUGIH PONUDNIKOV, (b) DA BODO PROGRAMSKA OPREMA, PROGRAMSKA OPREMA ALI STORITVE DRUGIH PONUDNIKOV IZPOLNJEVALE VAŠE ZAHTEVE, (c) DA BO DELOVANJE PROGRAMSKE OPREME, PROGRAMSKE OPREME ALI STORITEV DRUGIH PONUDNIKOV BREZ PREKINITEV ALI NAPAK (d) ALI DA BODO NAPAKE PROGRAMSKE OPREME, PROGRAMSKE

OPREME ALI STORITEV DRUGIH PONUDNIKOV ODPRAVLJENE. USTNA ALI PISNA INFORMACIJA ALI NASVET, KI GA DA PODJETJE FORD MOTOR COMPANY ALI NJEGOV ZASTOPNIK, NE ŠTEJE KOT GARANCIJA. ČE SE PROGRAMSKA OPREMA, PROGRAMSKA OPREMA ALI STORITEV DRUGEGA PONUDNIKA IZKAŽE ZA OKVARJENO, BOSTE PREVZELI CELOTEN STROŠEK SERVISIRANJA, POPRAVILA ALI ODPRAVE NAPAKE. NEKATERE JURISDIKCIJE NE DOVOLJUJEJO IZKLJUČITVE ZAKONSKE GARANCIJE ALI OMEJITVE ZAKONSKO DOLOČENIH PRAVIC KUPCEV, ZATO ZGORAJ NAVEDENE OMEJITVE ZA VAS MORDA NE VELJAJO. EDINA GARANCIJA, KI JO NUDI PODJETJE FORD MOTOR COMPANY, SE NAHAJA V INFORMACIJAH O GARANCIJI SKUPAJ S PRIROČNIKOM ZA UPORABNIKA. ČE SE POGOJI V TEM POGLAVJU NE UJEMAJO Z GARANCIJSKO KNJIŽICO, IMA VEČJO VELJAVO KNJIŽICA.

Veljavna zakonodaja, kraj, pristojnost

- To EULA in vašo uporabo PROGRAMSKE OPREME urejajo zakoni zvezne države Michigan. Vašo uporabo PROGRAMSKE OPREME lahko urejajo tudi drugi lokalni, državni ali mednarodni zakoni. Vsi spori, ki izhajajo ali se nanašajo na EULA, se bodo reševali izključno na sodišču zvezne države Michigan, ki se nahaja v okrožju Wayne, ali na Okrožnem sodišču Združenih držav Amerike za vzhodno okrožje države Michigan. Strinjate se, da bodo vsi spori, ki izhajajo ali se nanašajo na EULA, predani v presojo na sodišče zvezne države Michigan, ki se nahaja v okrožju Wayne, ali na Okrožno sodišče Združenih držav Amerike za vzhodno okrožje države Michigan.

Zavezujoča arbitraža in odpoved skupinski tožbi

(a) Uporaba. To poglavje se nanaša na vse spore RAZEN NA SPOR O KRŠENJU AVTORSKIH PRAVIC ALI NA IZVRŠEVANJE OZ. VELJAVNOST PRAVIC INTELEKTUALNE LASTNINE, KI SO VAŠE, OD PODJETJA FORD MOTOR COMPANY ALI KATEREGA IZMED PODELJEVALCEV LICENC FORD MOTOR COMPANY. Spor pomeni vsak spor, dejanje ali nesoglasje med Vami in podjetjem FORD MOTOR COMPANY, razen za zgoraj omenjene izjeme, ki zadevajo PROGRAMSKO OPREMO (vključno s ceno) ali to EULA, bodisi na osnovi pogodbe, garancije, odškodninske odgovornosti, zakona, predpisa, odloka ali na kateri koli drugi pravni ali pravični osnovi.

(b) Obvestilo o sporu. Ob sporu morate Vi ali podjetje FORD MOTOR COMPANY drugi strani izročiti “Obvestilo o sporu”, tj. pisno obvestilo z navedenim imenom, naslovom in kontaktnimi podatki strani, ki podaja obvestilo, razlogi za spor in prošnjo o rešitvi spora. Vi in podjetje FORD MOTOR COMPANY boste poskusili rešiti spore prek neuradnih pogajanj v 60 dneh od datuma pošiljanja Obvestila o sporu. Po 60 dneh lahko Vi ali podjetje FORD MOTOR COMPANY sprožite arbitražo.

(c) Spori majhnih vrednosti. Spore majhnih vrednosti lahko vložite na sodišče v okrožju, kjer prebivate, ali v glavnem kraju poslovanja podjetja FORD MOTOR COMPANY’, če spor ustreza pogojem za reševanje na sodišču kot spor majhnih vrednosti. Pravdni postopek za spore majhnih vrednosti lahko začnete ne glede na to, ali ste opravili neuradna pogajanja.

(d) Zavezujoča arbitraža. Če Vi in podjetje FORD MOTOR COMPANY ne rešite spora z neuradnim pogajanjem ali na sodišču kot spor majhne vrednosti, se bo reševanje spora reševalo izključno z zavezujočo arbitražo. Odrekate se pravici

EcoSport (CR6) Vehicles Built From: 27-08-2018, CG3759slSVN slSVN, Edition date: 201806, First-Printing

pravdanja (ali sodelovanja kot stranka ali član) sporov na sodišču pred sodnikom ali poroto. Namesto tega bo vse spore reševal neodvisni arbiter, čigar odločitev bo dokončna, razen omejene pravice do pritožbe po Zveznem zakonu o arbitraži. Vsako sodišče z jurisdikcijo nad strankama lahko uveljavi odločitev arbitra.

(e) Odpoved skupinski tožbi. Vsi poskusi reševanja ali pravdanja sporov bodo opravljeni izključno na individualni osnovi. Niti vi niti podjetje FORD MOTOR COMPANY ne boste poskušali reševati sporov skupinsko, v skupnem zastopništvu zasebnega odvetnika ali kako drugače, kjer stranka nastopa ali predlaga delovanje v skupinskem zastopstvu. Arbitraža ali postopek ne bosta kombinirana z drugim brez pisnega soglasja vseh strani, ki so vpletene v arbitražo ali postopek.

(f) Arbitražni postopek. Arbitražo bo opravilo Ameriško arbitražno združenje (American Arbitration Association – "AAA"), skladno s pogoji gospodarske arbitraže. Če ste fizična oseba in uporabljate PROGRAMSKO OPREMO za osebne potrebe ali v vozilu, ali če vrednost spora ne dosega 75.000 USD ne glede na to, ali ste fizična oseba ali ne, in ne glede na to, za kaj uporabljate PROGRAMSKO OPREMO, bodo veljali Nadomestni postopki za spore s strankami združenja AAA. Za začetek arbitraže oddajte združenju AAA obrazec z zahtevkom za gospodarsko arbitražo. Z upoštevanjem pravil združenja AAA lahko zahtevate telefonsko ali osebno zaslišanje. Pri sporih, ki ne dosegajo vrednosti 10.000 USD, bodo vsa zaslišanja opravljena po telefonu, razen če arbiter najde dober razlog za zaslišanje v živo. Za več informacij si oglejte adr.org ali pokličite številko 1-800-778-7879. Strinjate se, da bo arbitraža sprožena le v okrožju, kjer bivate, ali v glavnem kraju poslovanja podjetja FORD MOTOR COMPANY. Arbiter lahko Vam osebno dodeli enako odškodnino kot sodišče. Arbiter lahko izda ugotovitveno sodbo ali pravno varstvo le Vam kot fizični osebi in le v obsegu, ki je potreben za zadovoljitev Vašega individualnega zahtevka.

(g) Stroški in provizije arbitraže.

- i. Spori do vrednosti 75.000 USD. Podjetje FORD MOTOR COMPANY Vam bo takoj povrnilo stroške ter plačalo stroške in provizijo združenja AAA ter arbitra. Če zavrnete zadnji pisni predlog poravnave podjetja FORD MOTOR COMPANY, ki je bil podan pred imenovanjem arbitra ("zadnja pisna ponudba"), bo spor prešel v presojo arbitra (imenovano "nagrada"), in vam arbiter dodeli nagrado, ki presega zadnjo pisno ponudbo, vam bo podjetje FORD MOTOR COMPANY dalo tri nadomestila: (1) plačilo višje nagrade ali 1.000 USD, (2) plačilo v višini dvojnega zneska vaših razumnih stroškov odvetniških storitev ter (3) povračilo stroškov (vključno s stroški in provizijo sodnega izvedenca), ki jih je vaš odvetnik nabral za potrebe raziskovanja, priprave in izvršitve vašega zahtevka na arbitraži. Zneske bo določil arbiter.
- ii. Spori nad vrednostjo 75.000 USD. Pravila AAA bodo urejala plačilo stroškov vložitve zahtevka ter plačilo stroškov in provizij združenja AAA ter arbitra.
- iii: Spori poljubne vrednosti. Pri vsaki arbitraži, ki ste jo vi zahtevali in za katero arbiter razsodi, da je neresna ali vložena zaradi neprimernih razlogov, bo podjetje FORD MOTOR COMPANY zahtevalo povrnitev stroškov in provizij za združenje AAA ali arbitra ter vaših stroškov pri vložitvi zahtevka. Če podjetje FORD MOTOR COMPANY vloži zahtevo za arbitražo, bo podjetje plačalo vse stroške vložitve zahtevka,

EcoSport (CR6) Vehicles Built From: 27-08-2018, CG3759slSVN slSVN, Edition date: 201806, First-Printing

stroške in provizije združenja AAA ter arbitra. Podjetje ne bo pri arbitraži od vas zahtevalo povračila stroškov ali provizij za svojega odvetnika. Stroški in provizije se ne štejejo med znesek, ki določa višino spora.

(h) Zahtevke ali spore je treba vložiti v roku enega leta. Skladno z zadevno zakonodajo morajo biti vsi zahtevki ali spori pod okriljem EULA, na katere se nanaša to poglavje, vloženi v roku enega leta na sodišču kot spor majhne vrednosti (poglavje c) ali na arbitražo (poglavje d). Obdobje enega leta začne teči s trenutkom, ko je mogoče prvič vložiti zahtevek ali spor. Če spor ali zahtevek ni oddan v roku enega leta, za vedno zastara.

(i) Delna ničnost. Če je odpoved skupinski tožbi (poglavje e) spoznana kot nezakonita ali neveljavna v odnosu na del spora ali cel spor, potem tisti del poglavja e ne bo veljal za te določene dele. Namesto tega bodo ti deli nični, preostali deli pa bodo upoštevani pri arbitraži. Če je katero drugo določilo v poglavju e spoznano kot nezakonito ali neveljavno, potem bo to določilo izločeno, preostanek poglavja e pa ostane v polni veljavi.

Licenčna pogodba za končnega uporabnika programske opreme Telenav

Pred uporabo programske opreme TeleNav skrbno preberite te pogoje in določila. Vaša uporaba programske opreme TeleNav pomeni, da sprejemate te pogoje in določila. Če ne sprejemate teh pogojev in določil, ne uničite pečata na embalaži ter ne zaženite ali drugače uporabite programske opreme TeleNav. Podjetje TeleNav lahko kadar koli spremeni to Pogodbo in politiko zasebnosti, z obvestilom ali brez njega. Strinjate se, da boste občasno obiskali http://www.telenav.com in pregledali takrat veljavno različico te Pogodbe in politike zasebnosti.

1. Varna in zakonita uporaba

Potrjujete, da se zavedate, da lahko posvečanje pozornosti programski opremi TeleNav pomeni tveganje telesnih poškodb ali smrti za vas in druge v situacijah, kjer je sicer potrebna vaša popolna pozornost, zato se strinjate, da boste pri uporabi programske opreme TeleNav upoštevali naslednje:

(a) Upoštevajte vse prometne predpise in vozite varno.

(b) Pri vožnji uporabljajte lastno presojo. Če domnevate, da pot, ki jo predlaga programska oprema TeleNav, ni varna ali skladna z zakoni, če bi vas ogrozila ali če bi bili s tem usmerjeni v območje, ki se vam ne zdi varno, potem ne sledite navodilom.

(c) Ne vnašajte ciljev oz. ne upravljajte programske opreme TeleNav, če vozilo ne miruje in je parkirano.

(d) Programske opreme TeleNav ne uporabljajte v nezakonite, nepooblaščene, nenačrtovane, nevarne, tvegane ali protizakonite namene, ali v namene, ki so v nasprotju s to Pogodbo.

(e) Uredite vse GPS in brezžične naprave in kable, ki so potrebni za uporabo programske opreme TeleNav, na varen način v vozilu, da ne bodo motili vožnje in preprečevali delovanja varnostnih naprav (npr. zračnih blazin).

Strinjate se, da boste podjetje TeleNav razbremenili in varovali pred vsemi zahtevki, ki bi izhajali iz nevarne ali drugače neprimerne uporabe programske opreme TeleNav v katerem koli premikajočem se vozilu, vključno s primeri, ko se to zgodi zaradi vašega neupoštevanja zgornjih navodil.

EcoSport (CR6) Vehicles Built From: 27-08-2018, CG3759slSVN slSVN, Edition date: 201806, First-Printing

2. Informacije o računu

Strinjate se: (a) da boste med registracijo programske opreme TeleNav podjetju TeleNav dali resnične, točne in celovite informacije o sebi ter (b) da boste podjetje TeleNav takoj obvestili o spremembah teh informacij in da jih boste vzdrževali resnične, točne, posodobljene ter celovite.

3. Licenca za programsko opremo

- Pod pogojem, da upoštevate določila te Pogodbe, vam podjetje TeleNav daje osebno, neizključno in neprenosljivo licenco (razen za primere, kjer je to izrecno dovoljeno spodaj v povezavi s trajnim prenosom licence za programsko opremo TeleNav) brez pravice do podlicenciranja za uporabo programske opreme TeleNav (samo v obliki objektne kode) za dostop in uporabo programske opreme TeleNav. Ta licenca preneha veljati ob kakršni koli prekinitvi ali izteku te Pogodbe. Strinjate se, da boste programsko opremo TeleNav uporabljali samo za svoje osebne poslovne ali prostočasovne potrebe in da ne boste zagotavljali komercialnih navigacijskih storitev drugim.

3.1 Omejitve licence

- **(a)** Obratni inženiring, dekompiliranje, razstavljanje, prevod, modificiranje, prirejanje ali kakršno koli drugo spreminjanje programske opreme TeleNav ali njenega dela; **(b)** poskus ugotavljanja izvorne kode, avdio knjižnice ali strukture programske opreme TeleNav brez predhodnega izrecnega pisnega dovoljenja podjetja TeleNav; **(c)** odstraniti ali spremeniti blagovne znamke, poslovne znamke, logotipe, patente ali obvestila o avtorskih pravicah, druga obvestila ali oznake podjetja TeleNav ali njegovih dobaviteljev iz programske opreme TeleNav; **(d)** distribuirati, izdajati licence ali kako drugače prenesti programsko opremo TeleNav na druge, zlasti kot del trajnega prenosa programske opreme TeleNav; ali **(e)** uporabljati programsko opremo TeleNav Software na način, ki

i. krši intelektualno lastnino ali lastniške pravice, pravice do publicitete ali zasebnosti ali druge pravice katere koli strani,

ii. krši zakon, statut, odlok ali uredbo, vključno z, vendar ne omejeno na zakone in uredbe, ki se nanašajo na neželeno pošto, zasebnost, zaščito potrošnikov ali otrok, opolzkost ali obrekovanje, ali

iii. je škodljiv, grozeč, žaljiv, nadležen, krivičen, obrekljiv, vulgaren, opolzek ali drugače neprimeren; in (f) izdaja, oddaja ali kako drugače omogoča nepooblaščen dostop nepooblaščenim tretjim osebam do programske opreme TeleNav brez predhodnega pisnega dovoljenja podjetja TeleNav.

4. Odklonitve

- V največji meri, ki jo dovoljuje zadevna zakonodaja, podjetje TeleNav, njihovi licencodajalci in dobavitelji ali njihovi zastopniki ali zaposleni niso odgovorni za katero koli odločitev ali dejanje, ki ste ga sprejeli ali opravili vi ali kdor koli drug na podlagi informacij, ki ste jih dobili iz programske opreme TeleNav. Podjetje TeleNav prav tako ne jamči za točnost zemljevida ali drugih podatkov, uporabljenih za programsko opremo TeleNav. Taki podatki morda niso vedno skladni z resničnostjo, na primer zaradi zaprtih cest, gradnje, vremena, novih cest in drugih spreminjajočih se pogojev. Odgovorni ste za celotno tveganje, ki izhaja iz uporabe programske opreme TeleNav. Na primer, vendar brez omejitev, se strinjate, da se na programsko opremo TeleNav ne boste zanašali za kritično

EcoSport (CR6) Vehicles Built From: 27-08-2018, CG3759slSVN slSVN, Edition date: 201806, First-Printing

navigacijo na področjih, kjer je dobro počutje ali preživetje vas ali drugih odvisno od točnosti navigacije ali funkcionalnosti programske opreme TeleNav, saj ni namenjena za podporo tako tveganih načinov uporabe, zlasti v oddaljenih zemljepisnih področjih.

- PODJETJE TELENAV IZRECNO RAZVELJAVLJA IN IZKLJUČUJE VSE GARANCIJE, POVEZANE S PROGRAMSKO OPREMO TELENAV, NE GLEDE NA TO, ALI SO VSEBOVANE, IZRECNE ALI NAZNAČENE, KAR VKLJUČUJE VSE GARANCIJE, KI LAHKO NASTANEJO MED PRODAJO, ZARADI OBIČAJEV ALI TRGOVANJA IN BREZ OMEJITEV VKLJUČNO Z NAZNAČENIMI GARANCIJAMI PRIMERNOSTI ZA PRODAJO TER DOLOČEN NAMEN IN NEKRŠENJA PRAVIC TRETJIH OSEB V ZVEZI S PROGRAMSKO OPREMO TELENAV.
- Določene jurisdikcije ne dovoljujejo odklonitve določenih garancij, zato ta omejitev za vas morda ne velja.

5. Omejitev odgovornosti

- KOLIKOR TO DOVOLJUJE VELJAVNA ZAKONODAJA, PROTI VAM ALI KATERI KOLI TRETJI OSEBI PODJETJE TELENAV ALI NJEGOVI LICENCODAJALCI IN DOBAVITELJI V NOBENEM PRIMERU NE BODO ODGOVORNI ZA KAKRŠNO KOLI POSREDNO, NAKLJUČNO, POSLEDIČNO, POSEBNO ALI KAZENSKO ŠKODO (KAR V VSAKEM PRIMERU BREZ OMEJITEV VKLJUČUJE ŠKODO ZARADI NEZMOŽNOSTI UPORABE OPREME ALI DOSTOPA DO PODATKOV, IZGUBE PODATKOV, IZGUBE POSLA, IZGUBE DOBIČKA, PREKINITVE POSLOVANJA ALI PODOBNEGA), KI IZHAJA IZ UPORABE ALI NEZMOŽNOSTI UPORABE PROGRAMSKE OPREME TELENAV, TUDI ČE JE BILO PODJETJE TELENAV OPOZORJENO NA MOŽNOST TAKE ŠKODE. NE GLEDE NA ŠKODO, KI STE JO UTRPELI ZARADI KATEREGA KOLI RAZLOGA (KAR BREZ OMEJITEV VKLJUČUJE TUDI VSO TUKAJ NAVEDENO ŠKODO IN VSE NEPOSREDNE ALI SPLOŠNE ŠKODE PO POGODBI, ODGOVORNOSTI (VKLJUČNO Z MALOMARNOSTJO) ALI DRUGAČE), JE CELOTNA ODGOVORNOST PODJETJA TELENAV IN VSEH NJEGOVIH DOBAVITELJEV OMEJENA NA VSOTO, KI STE JO DEJANSKO PLAČALI ZA PROGRAMSKO OPREMO TELENAV. NEKATERE DRŽAVE IN/ALI JURISDIKCIJE NE DOVOLJUJEJO IZKLJUČITVE ALI OMEJITVE NAKLJUČNE ALI POSLEDIČNE ŠKODE, ZATO NAVEDENE OMEJITVE ALI IZKLJUČITVE ZA VAS MORDA NE VELJAJO.

6. Arbitraža in veljavna zakonodaja

- Strinjate se, da bodo vsi spori, zahtevki ali nestrinjanja, ki izhajajo iz te Pogodbe ali programske opreme TeleNav ali ki so z njo povezani, rešeni z neodvisno arbitražo, ki jo bo izvedel nevtralen arbiter v organizaciji združenja American Arbitration Association v okraju Santa Clara, Kalifornija, ZDA. Arbiter bo uporabil Pravilnik za komercialno arbitražo združenja American Arbitration Association, sodbo ob odločitvi arbitra pa lahko da vsako pristojno sodišče. Ne pozabite, da arbitraža ne vključuje sodnika ali porote in da je odločitev arbitra zavezujoča za obe stranki. Izrecno se odpovedujete svoji pravici do sojenja pred poroto. Ta Pogodba in njeno izvajanje ureja ter se opravlja skladno z zakoni zvezne države Kalifornija, ZDA, pri tem pa ne veljajo njihova kolizijska določila. Kolikor je v povezavi z

zavezujočo arbitražo potreben sodni postopek, se podjetje TeleNav in vi strinjate, da so za to izključno pristojna sodišča okraja Santa Clara, Kalifornija. Konvencija združenih narodov za mednarodno prodajo blaga ne velja.

7. Določitev

- Te Pogodbe ali katerih koli pravic ali obveznosti ne morete preprodati, določiti ali prenesti, razen v celoti v povezavi s trajnim prenosom programske opreme TeleNav pod izrecnim pogojem, da se novi uporabnik programske opreme TeleNav strinja, da zanj veljajo pogoji in določila te Pogodbe. Vsaka takšna prodaja, določitev ali prenos, ki ni izrecno dovoljen v tem odstavku, povzroči takojšnje končanje veljavnosti te pogodbe brez odgovornosti do podjetja TeleNav, vi in vse druge stranke pa boste ob tem takoj prenehali z vso uporabo programske opreme TeleNav. Ne glede na navedeno lahko podjetje TeleNav to Pogodbo kadar koli brez obvestila določi kateri drugi stranki, pod pogojem, da ta ostane vezana s to Pogodbo.

8. Razno

8,1

Ta Pogodba predstavlja celotno pogodbo med podjetjem TeleNav in vami v zvezi s to tematiko.

8,2

Razen omejenih licenc, ki so izrecno podeljene s to pogodbo, ostane podjetje TeleNav lastnik vseh pravic, lastništva in deležev v in za programsko opremo TeleNav, kar brez omejitev vključuje vse povezane pravice za intelektualno lastnino. Nobene licence ali druge pravice, ki niso izrecno podeljene s to pogodbo, niso bile namenoma in ne bodo podeljene ali dane z nakazovanjem, po statutu, z uvedbo, z opustitvijo ali drugače, podjetje TeleNav in njegovi dobavitelji ter licencodajalci pa si s tem pridržujejo vse svoje pravice, razen tistih, ki so bile izrecno podeljene s to pogodbo.

8,3

Z uporabo programske opreme TeleNav se strinjate, da boste od podjetja TeleNav prejeli vse komunikacije, vključno z obvestili, pogodbami, zakonsko zahtevanimi razkritji ali drugimi informacijami, povezanimi s programsko opremo TeleNav (skupno "Obvestila"), v elektronski obliki. Podjetje TeleNav lahko takšna Obvestila zagotovi z objavo na spletnem mestu TeleNav ali s prenosom takšnih Obvestil v vašo brezžično napravo. Če želite umakniti svoje privoljenje za elektronsko sprejemanje obvestil, morate prenehati uporabo programske opreme TeleNav.

8,4

Če vi ali podjetje TeleNav ne uveljavljata izvedbe katerega od določil, to ne vpliva na pravico te stranke, da zahteva izvedbo kadar koli pozneje, prav tako pa dovoljenje kakršne koli kršitve ali opustitve po tej Pogodbi ne pomeni dovoljenja za katero koli naknadno kršitev ali opustitev samega določila.

8,5

Če je katero določilo v tem dokumentu neizterljivo, se spremeni tako, da ustreza namenu strank, ostala določila te pogodbe pa ostanejo polno veljavna.

EcoSport (CR6) Vehicles Built From: 27-08-2018, CG3759slSVN slSVN, Edition date: 201806, First-Printing

8,6

Naslovi v tej Pogodbi so samo za pomoč pri iskanju in se ne štejejo kot del Pogodbe, prav tako pa ne bodo upoštevani pri zgradbi ali razlaganju te Pogodbe. Izraza "vključno z" in "vključuje" ter njune različice se ne štejeta kot omejitev, ampak se vedno uporabljata z dodatkom "brez omejitev".

9. Pogoji in določila za druge ponudnike

- Programska oprema Telenav uporablja podatke zemljevidov in druge podatke, ki so jih podjetju Telenav priskrbeli drugi ponudniki v vašo korist in v korist drugih končnih uporabnikov. Ta pogodba vključuje določila za končne uporabnike, ki veljajo za ta podjetja (vključena so na koncu te pogodbe), zato je tudi vaša uporaba programske opreme Telenav podvržena tem določilom. Strinjate se, da boste upoštevali naslednja dodatna določila in pogoje, ki veljajo za dajalce licenc podjetja Telenav:

9.1 Pogoji za končnega uporabnika, ki jih zahteva HERE North America, LLC

Podatki (“Podatki”) so dani za vašo osebno notranjo uporabo in jih ni dovoljeno preprodati. Zaščiteni so z avtorskimi pravicami ter jih urejajo naslednja določila in pogoji, ki sta jih sprejela na eni strani vi in na drugi strani podjetje Telenav (“Telenav”) s svojimi licencodajalci (vključno z njihovimi licencodajalci in dobavitelji).

© 2013 HERE. Vse pravice pridržane.

Podatki za dele Kanade vključujejo informacije, uporabljene z dovoljenjem kanadskih oblasti, kar vključuje: © Her Majesty the Queen in Right of Canada, © Queen's Printer for Ontario, © Canada Post Corporation, GeoBase®, © Department of Natural Resources Canada.

HERE ima neizključno licenco podjetja United States Postal Service® za objavljanje in prodajo informacij ZIP+4®.

©United States Postal Service® 2014. Cen ne določa, upravlja ali odobri United States Postal Service®. Naslednje blagovne in registrirane znamke so v lasti USPS: United States Postal Service, USPS in ZIP+4

Podatki za Mehiko vključujejo določene podatke ustanove Instituto Nacional de Estadística y Geografía.

9.2 Pogoji za končnega uporabnika, ki jih zahteva NAV2 (Shanghai) Co., Ltd

Podatki (“Podatki”) so dani za vašo osebno notranjo uporabo in jih ni dovoljeno preprodati. Zaščiteni so z avtorskimi pravicami ter jih urejajo naslednja določila in pogoji, ki sta jih sprejela na eni strani vi in na drugi strani podjetje NAV2 (Shanghai) Co., Ltd (“NAV2”) s svojimi licencodajalci (vključno z njihovimi licencodajalci in dobavitelji). 20xx Vse pravice pridržane

Določila in pogoji

Dovoljena raba. Strinjate se, da boste te Podatke in programsko opremo Telenav uporabljali izključno v osebne, nekomercialne namene in ne za plačljive storitve, dajanje v časovni zakup ali druge podobne namene. Skladno s tem, vendar z omejitvami, ki so postavljene v prejšnjih odstavkih, se strinjate, da ne boste reproducirali, kopirali, spreminjali, povratno prevajali, razstavili, ustvarjali izpeljank na osnovi teh Podatkov oz. izdelkov ali izvajali povratnega inženiringa na nobenem delu teh podatkov, prav tako jih ne smete nikakor in za noben namen prenašati ali distribuirati, razen v meri, ki je dovoljena z zadevnimi zakoni.

EcoSport (CR6) Vehicles Built From: 27-08-2018, CG3759slSVN slSVN, Edition date: 201806, First-Printing

Omejitve. Če niste bili posebej licencirani s strani podjetja Telenav v ločenem pisnem dogovoru in brez omejevanja prejšnjega odstavka, ne smete uporabljati teh Podatkov (a) v kombinaciji z izdelki, sistemi ali aplikacijami, ki so nameščene ali kako drugače povezane ali v stiku z vozili, ki so zmožna navigacije, lociranja, pošiljanja, vodenja v realnem času, upravljanja voznega parka ali podobne aplikacije; ali (b) v kombinaciji z nobeno napravo, ki je zmožna določanja položaja, ali nobeno mobilno napravo, brezžično povezano elektronsko ali računalniško napravo, vključno z, vendar ne omejeno na mobilne telefone, dlančnike in ročne računalnike, pozivnike in osebne digitalne pomočnike ali dlančnike.

Opozorilo. Podatki lahko vsebujejo informacije, ki so nenatančne ali nepopolne zaradi minevanja časa, spreminjanja okoliščin, uporabljenih virov in narave zbiranja celovitih zemljepisnih podatkov, saj lahko kar koli od tega vodi do napačnih rezultatov.

Brez garancije. Ti podatki so na voljo "taki, kot so" in strinjate se, da jih uporabljate na lastno odgovornost. Podjetje Telenav in njegovi licencodajalci (in njihovi licencodajalci ter dobavitelji) ne dajejo nikakršnih garancij, izjav ali jamstev, ne izrecnih ne naznačenih, ki bi izhajali iz zakona ali drugače, kar brez omejitev vključuje vsebino, kakovost, točnost, celovitost, učinkovitost, zanesljivost, primernost za določen namen, uporabnost, uporabo ali rezultate, pridobljene s temi podatki, ali da bodo podatki ali strežnik na voljo neprekinjeno ali brez napak.

Omejitev garancije: PODJETJE TELENAV IN NJEGOVI PODELJEVALCI LICENC (VKLJUČNO Z NJIHOVIMI PODELJEVALCI LICENC IN DOBAVITELJI) ZAVRAČAJO VSE GARANCIJE, IZRECNE ALI NAZNAČENE, GLEDE KAKOVOSTI, DELOVANJA, PRIMERNOSTI ZA PRODAJO, PRIMERNOSTI ZA DOLOČEN NAMEN ALI BREZ KRŠITEV. Nekatere zvezne države, teritoriji in države ne dovolijo določnih izključitev garancije, zato v tolikšni meri zgornja izključitev za vas morda ne velja.

Omejitev odgovornosti: PODJETJE TELENAV IN NJEGOVI PODELJEVALCI LICENC (VKLJUČNO Z NJIHOVIMI PODELJEVALCI LICENC IN DOBAVITELJI) NIMAJO ODGOVORNOSTI DO VAS: ZARADI TERJATEV, ZAHTEVKA ALI DEJANJ, NE GLEDE NA NARAVO VZROKA TERJATVE, ZAHTEVKA ALI DEJANJA, KI SE NANAŠA NA IZGUBO, POŠKODBO ALI ŠKODO, NEPOSREDNO ALI POSREDNO, KI LAHKO IZVIRA IZ UPORABE ALI LASTNINE TEH PODATKOV; ALI ZA IZGUBO DOBIČKA, PRIHODKA, POGODB ALI PRIHRANKOV, ALI KATERE DRUGE NEPOSREDNE, POSREDNE, SLUČAJNE, POSEBNE ALI POSLEDIČNE ŠKODE, KI IZHAJA IZ UPORABE ALI NEZMOŽNOSTI UPORABE TEH PODATKOV, OKVARE TEH PODATKOV ALI KRŠENJA TEH POGOJEV ALI DOLOČIL, BODISI PRI POGODBENEM ALI ODŠKODNINSKEM DEJANJU ALI NA OSNOVI GARANCIJE, ČETUDI SO BILI PODJETJE TELENAV IN NJEGOVI PODELJEVALCI LICENC OPOZORJENI NA MOŽNOST TEH POŠKODB. Nekatere zvezne države, teritoriji in države ne dovolijo določnih izključitev garancije ali omejitev škode, zato v tolikšni meri zgornja izključitev za vas morda ne velja.

Nadzor izvoza. Strinjate se, da ne boste od nikoder izvažali nobenega dela podatkov ali neposrednega izdelka iz teh skladno z, in z vsemi licencami in odobritvami, ki so potrebne, veljavnimi izvoznimi zakoni, pravili in omejitvami, vključno z, vendar ne omejeno na zakone, pravila in določila, ki jih določa Urad za nadzor tujih naložb ZDA. Ministrstvo za trgovino in Urad za trgovino in varnost ZDA. Ministrstvo za trgovino. Če takšni izvozni

zakoni, pravila ali predpisi preprečujejo podjetju HERE, da bi izpolnilo katero od svojih obveznosti za dostavo ali distribucijo podatkov po tej pogodbi, se takšna neizpolnitev oprosti in ne predstavlja kršitve te pogodbe.

Celotna pogodba. Ti pogoji in določila sestavljajo celotno pogodbo med podjetjem Telenav (in njegovimi podeljevalci licenc, vključno z njihovimi podeljevalci licenc in dobavitelji) in vami, ki se nanaša na predmet te pogodbe ter v celoti presega vsakršne in vse predhodne pisne ali ustne dogovore med nami glede predmeta pogodbe.

Merodajno pravo. Zgornje pogoje in določila urejajo zakoni Zvezne države Illinois [vstavi "Nizozemska", če so uporabljeni podatki o Evropi podjetja HERE], brez učinka (i) določbe o neskladju zakonov ali (ii) Konvencije Združenih narodov o pogodbah o mednarodni prodaji blaga, ki je izrecno izključena. Strinjate se, da boste vsakršna in vsa nesoglasja, zahtevke ali postopke, ki izhajajo iz ali so povezana s Podatki, ki jih pridobite s to Pogodbo, predali v presojo Zvezni državi Illinois [vstavi "Nizozemski", če so uporabljeni podatki o Evropi podjetja HERE].

Vladni končni uporabniki. Če so podatki pridobljeni s strani vlade ZDA ali katerega drugega subjekta, ki išče ali prijavlja podobne pravice, kot jih po navadi ima vlada Združenih držav, potem so ti Podatki "komercialni predmet", kot je to določeno v 48 C.F.R. ("FAR") 2.101, so licencirani skladno s temi pogoji v licenčni pogodbi za končne uporabnike in vsak izročen ali drugače opremljen izvod podatkov mora biti označen in vgrajen kot primeren z naslednjim "Obvestilom o uporabi" in obravnavan skladno s takim obvestilom:

OBVESTILO O UPORABI
IME IZVAJALCA (PROIZVAJALCA/DOBAVITELJA): HERE
NASLOV IZVAJALCA (PROIZVAJALCA/DOBAVITELJA): c/o Nokia, 425 West Randolph Street, Chicago, Illinois 60606
Ti Podatki so komercialni predmet, kot je določeno v FAR 2.101, in jih urejajo ti Pogoji za končnega uporabnika, pod katerimi so bili Podatki predani.
© 1987 – 2014 HERE – Vse pravice pridržane.

Če uradnik za naročila, zvezna vladna agencija ali kateri koli zvezni uradnik zavrne uporabo tukaj navedene legende, mora uradnik za naročila, zvezna vladna agencija ali kateri koli zvezni uradnik obvestiti podjetje HERE pred terjanjem dodatnih ali drugih pravic do podatkov.

I. Ozemlje ZDA/Kanade

A. Podatki Združenih držav. Pogoji za končnega uporabnika za vsakršno uporabo, kjer so tudi Podatki Združenih držav, lahko vsebujejo naslednja obvestila:

"HERE holds a non-exclusive license from the United States Postal Service® to publish and sell ZIP+4® information."

"©United States Postal Service® 20XX. Prices are not established, controlled or approved by the United States Postal Service®. The following trademarks and registrations are owned by the USPS: United States Postal Service, USPS, and ZIP+4."

EcoSport (CR6) Vehicles Built From: 27-08-2018, CG3759slSVN slSVN, Edition date: 201806, First-Printing

B. Podatki za Kanado. Naslednje določbe se nanašajo na Podatke o Kanadi, ki lahko vsebujejo ali odražajo podatke licencodajalcev tretjih strank (“Podatki tretjih strank”) vključno s Her Majesty the Queen in Right of Canada (“Her Majesty”), Canada Post Corporation (“Canada Post”) in Department of Natural Resources of Canada (“NRCan”):

1. Odklanjanje odgovornosti in omejitve: Odjemalec se strinja, da njegovo uporabo Podatkov od tretjih strank določajo naslednje določbe:

a. Omejitev odgovornosti: Podatki tretjih strank so licencirani kot “taki, kot so”. Licencodajalci takih podatkov, vključno s Her Majesty, Canada Post in NRCan, ne dajejo nikakršnih garancij, izjav ali jamstev o takih podatkih, ne izrecnih niti naznačenih, ki bi izhajali iz zakona ali drugače, vključno z, vendar brez omejitev na učinkovitost, celovitost, točnost ali primernost.

b. Omejitve odgovornosti: Licencodajalci kot tretje stranke, vključno s Her Majesty, Canada Post in NRCan, niso odgovorni za: (i) terjatve, zahtevke ali dejanja, ne glede na naravo vzroka terjatve, zahtevka ali dejanja, ki se nanaša na izgubo, poškodbo ali škodo, neposredno ali posredno, ki lahko izvira iz uporabe ali lastnine teh Podatkov; ali (ii) za izgubo prihodka ali pogodb ali katero koli drugo izgubo, ki je posledica kakršne koli napake v Podatkih.

2. Obvestilo o avtorskih pravicah: V povezavi z vsakim izvodom vseh ali katerega koli dela Podatkov za območje Kanade bo Odjemalec vidno vključil naslednje obvestilo o avtorskih pravicah na vsaj enega izmed naslednjih mest: (i) nalepka za medij za shranjevanje izvoda; (ii) embalaža za izvod; ali (iii) preostali material, ki je zapakiran z izvodom, kot npr. priročnik za uporabo ali licenčna pogodba za končnega uporabnika: “This data includes information taken with permission from Canadian authorities, including © Her Majesty the Queen in Right of Canada, © Queen's Printer for Ontario, © Canada Post Corporation, GeoBase®, © The Department of Natural Resources Canada. Vse pravice pridržane.”

3. Pogoji za končnega uporabnika: Če ni drugače določeno, glede na določbe katerega koli dela Podatkov za območje Kanade za končne uporabnike, kot je lahko določeno s Pogodbo, bo Odjemalec zagotovil končnim uporabnikom, na razumsko nedvoumen način, pogoje (določene z drugimi pogoji za končne uporabnike, ki jih mora Odjemalec zagotoviti s Pogodbo ali kako drugače), ki bodo vsebovali naslednje določbe v imenu tretjih strank kot licencodajalcev, vključno s Her Majesty, Canada Post in NRCan:

Podatki lahko vsebujejo ali odražajo podatke licencodajalcev, vključno s Her Majesty the Queen in the Right of Canada (“Her Majesty”), Canada Post Corporation (“Canada Post”) in Department of Natural Resources Canada (“NRCan”). Taki podatki so licencirani kot “taki, kot so”. Licencodajalci, vključno s Her Majesty, Canada Post in NRCan, ne dajejo nikakršnih garancij, izjav ali jamstev o takih podatkih, ne izrecnih niti naznačenih, ki bi izhajali iz zakona ali drugače, vključno z, vendar brez omejitev na učinkovitost, celovitost, točnost ali primernost. Licencodajalci, vključno s Her Majesty, Canada

Post in NRCan, niso odgovorni v primeru terjatev, zahtevka ali dejanja, ne glede na naravo vzroka terjatve, zahtevka ali dejanja, za nobeno izgubo, poškodbo ali škodo, neposredno ali posredno, ki bi lahko izhajala iz uporabe ali lastnine podatkov ali Podatkov. Licencodajalci, vključno s Her Majesty, Canada Post in NRCan, niso odgovorni za nobeno izgubo prihodkov ali pogodb ali nobeno drugo posledično izgubo, ki bi lahko izhajala iz napake v podatkih ali Podatkih.
Končni uporabnik bo povrnil in odrešil odgovornosti licencodajalce, vključno s Her Majesty, Canada Post in NRCan ter njihove uradnike, zaposlene in agente, vseh terjatev, zahtevkov ali dejanj, ne glede na naravo vzroka terjatve, zahtevka ali dejanja, kjer navaja izgubo, stroške, izdatke, škodo ali poškodbe (vključno s poškodbami, ki imajo za posledico smrt), ki izhajajo iz uporabe ali lastnine podatkov ali Podatkov.

4. Dodatne določbe: Pogoji v tem Poglavju so dodatek vsem pravicam in dolžnostim strani, kot so določene s Pogodbo. Če se določbe v tem Poglavju ne skladajo z ali so v nasprotju z določbami v Pogodbi, imajo določbe iz tega Poglavja večjo veljavo.

II. Mehika. Naslednja določba velja za Podatke za Mehiko, ki vključujejo določene podatke ustanove Instituto Nacional de Estadística y Geografía (“INEGI”):

A. Kateri koli in vsi izvodi Podatkov in/ali embalaže, ki vsebuje Podatke za Mehiko, bodo vsebovali naslednje obvestilo: “Fuente: INEGI (Instituto Nacional de Estadística y Geografía)”

III: Območje Latinske Amerike

A. Obvestila tretjih strank. Kateri koli in vsi izvodi Podatkov in/ali embalaže, ki se nanašajo na to območje, bodo vsebovali obvestilo tretjih strank, ki je določeno spodaj in uporabljeno, kot je spodaj opisano, ter ustreza območju (ali njegovemu delu), ki je vključeno v izvod:

Ozemlje	Obvestilo
Argentina	IGN "INSTITUTO GEOGRAFICO NACIONAL ARGENTINO"
Ekvador	“INSTITUTO GEOGRAFICO MILITAR DEL ECUADOR AUTORIZACION Nº IGM-2011-01- PCO-01 DEL 25 DE ENERO DE 2011” “source: © IGN 2009 - BD TOPO ®”
Gvadelup, Francoska	
Gvajana in Martinik	“Fuente: INEGI (Instituto Nacional de Estadística y Geografía)”

IV. Območje Bližnjega vzhoda

A. Obvestila tretjih strank. Kateri koli in vsi izvodi Podatkov in/ali embalaže, ki se nanašajo na to območje, bodo vsebovali obvestilo tretjih strank, ki je določeno spodaj in uporabljeno, kot je spodaj opisano, ter ustreza območju (ali njegovemu delu), ki je vključeno v izvod:

Država	Obvestilo
Jordanija	"© Royal Jordanian Geographic Centre". Zgoraj navedeno obvestilo za Podatke o Jordaniji je sestavni del Pogodbe. Če Odjemalec ali kateri koli izmed njegovih dovoljenih podlicencojemalcev (če je kateri) ne dosega teh zahtev, ima podjetje HERE pravico ukiniti Odjemalcu licenco za Podatke za Jordanijo.

B. Podatki za Jordanijo. Odjemalcu in njegovim dovoljenim podlicencojemalcem (če je kateri) je prepovedano licencirati in/ali drugače distribuirati podatkovno zbirko podjetja HERE za državo Jordanijo ("Podatki za Jordanijo") za poslovno rabo (i) nejordanskim podjetjem za uporabo Podatkov za Jordanijo izključno v Jordaniji ali (ii) strankam s sedežem v Jordaniji. Poleg tega je Odjemalcu, njegovim dovoljenim podlicencojemalcem (če je kateri) in končnim uporabnikom prepovedana uporaba Podatkov o Jordaniji v poslovne namene, če je stranka (i) nejordansko podjetje, ki uporablja Podatke za Jordanijo izključno v Jordaniji, ali (ii) stranka s sedežem v Jordaniji. Za potrebe zgoraj omenjenega pomeni "poslovna raba" uporabo v geomarketingu, GIS, upravljanju mobilnih poslovnih sredstev, klicnih centrih, telematiki, internetu ali za zagotavljanje storitev geošifriranja.

V. Ozemlje Evrope

A. Uporaba določenih prometnih pravil v Evropi

1. Splošne omejitve, ki veljajo za prometna pravila. Odjemalec prepozna in se strinja, da mora v določenih državah v Evropi Odjemalec pridobiti pravice neposredno od tretjih strank, ki so ponudniki kode RDS-TMC, da bi pridobil in uporabljal prometna pravila v Podatkih ter prejel transakcije za končne uporabnike, ki so kakor koli izpeljane ali temeljijo na takih prometnih pravilih. Za te države bo podjetje HERE predalo Podatke s prometnimi pravili Odjemalcu šele, ko prejme potrdilo od Odjemalca, da je slednji pridobil te pravice.

2. Prikaz legende pravic tretjih strank za Belgijo. Odjemalec bo za vsako transakcijo, ki uporablja prometne predpise za Belgijo, priskrbel naslednje obvestilo za končnega uporabnika: "Prometne predpise za Belgijo izda Ministerie van de Vlaamse Gemeenschap in Ministèrie de l'Equipement et des Transports."

B. Papirnati zemljevidi. Za vsako podeljeno licenco Odjemalcu, ki se nanaša na izdelavo, prodajo ali distribucijo papirnatih zemljevidov (npr. zemljevid na papirju ali papirju podobnem mediju): (a) taka licenca v zvezi s Podatki za ozemlje Velike Britanije je pogojena z vstopom Odjemalca in soglašanjem z ločeno pisno pogodbo z Ordnance Survey ("OS") za izdelavo in prodajo papirnatih zemljevidov, plačilom tantieme Odjemalca OS-u za papirnate zemljevide in soglasjem Odjemalca z zahtevo OS-a o obvestilu o avtorskih pravicah; (b) taka licenca za prodajo ali drugo vrsto distribucije v zameno za plačilo, ki se nanaša na podatke za

EcoSport (CR6) Vehicles Built From: 27-08-2018, CG3759slSVN slSVN, Edition date: 201806, First-Printing

ozemlje Republike Češke, je pogojena s predhodno pridobitvijo pisnega soglasja od Kartografie a.s., ki ga mora Odjemalec sam pridobiti; (c) taka licenca za prodajo ali distribucijo, ki se nanaša na Podatke o ozemlju Švice, je pogojena s pridobitvijo dovoljenja od Bundesamt für Landestopografie of Switzerland, ki ga mora Odjemalec sam pridobiti; (d) Odjemalec ne sme uporabljati Podatkov za ozemlje Francije za potrebe izdelave papirnatih zemljevidov v merilu od 1 : 5000 do 1 : 250.000; in (e) Odjemalec ne sme uporabljati Podatkov za izdelavo, prodajo ali distribucijo papirnatih zemljevidov, ki so enaki ali bistveno podobni, kar se tiče vsebine podatkov in specifične uporabe barv, simbolov ali merila, papirnatim zemljevidom, ki jih izdajajo evropske državne agencije za kartiranje, vključno z, vendar ne omejeno na Landervermessungämter v Nemčiji, Topografische Dienst na Nizozemskem, Nationaal Geografisch Instituut v Belgiji, Bundesamt für Landestopografie v Švici, Bundesamt für Eich-und Vermessungswesen v Avstriji in the National Land Survey na Švedskem.

C. Izvrševanje OS. Brez omejevanja Poglavja IV (B) zgoraj glede Podatkov za območje Velike Britanije Odjemalec sprejema in se strinja, da lahko Ordnance Survey (“OS”) neposredno ukrepa proti Odjemalcu z namenom zagotavljanja skladnosti z obvestilom o avtorskih pravicah OS (glejte Poglavje IV (D) spodaj) in zahtevami o papirnatih zemljevidih (glejte Poglavje IV (B) zgoraj), ki se nahajajo v tej Pogodbi.

D. Obvestila tretjih strank. Kateri koli in vsi izvodi Podatkov in/ali embalaže, ki se nanašajo na to območje, bodo vsebovali obvestilo tretjih strank, ki je določeno spodaj in uporabljeno, kot je spodaj opisano, ter ustreza območju (ali njegovemu delu), ki je vključeno v izvod:

Država(-e)	Obvestilo
Avstrija	“© Bundesamt für Eich- und Vermessungswesen”
Hrvaška Ciper, Estonija, Latvija, Litva, Moldavija, Poljska, Slovenija in/ali Ukrajina	“© EuroGeographics”
Francija	“Vir: © IGN 2009 – BD TOPO ®”
Nemčija	“Die Grundlagendaten wurden mit Genehmigung der zuständigen Behörden entnommen”
Velika Britanija	“Contains Ordnance Survey data © Crown copyright and database right 2010 Contains Royal Mail data © Royal Mail copyright and database right 2010”
Grčija	“Copyright Geomatics Ltd.”
Madžarska	“Copyright © 2003; TopMap Ltd.”
Italija	“La Banca Dati Italiana è stata prodotta usando quale riferimento anche cartografia numerica ed al tratto prodotta e fornita dalla Regione Toscana.”
Norveška	“Copyright © 2000; Norwegian Mapping Authority”
Portugalska	“Source: IgeoE – Portugal”

Španija	“Información geográfica propiedad del CNIG”
Švedska	“Based upon electronic data © National Land Survey Sweden.”
Švica	“Topografische Grundlage: © Bundesamt für Landestopographie.

E. Distribucija po državah. Odjemalec sprejema, da podjetje HERE ni prejelo odobritve za distribucijo zemljevidnih podatkov za naslednje države v njih: Albanija, Belorusija, Kirgizistan, Moldavija in Uzbekistan. Podjetje HERE lahko občasno posodobi ta seznam. Licenčne pravice, ki so dodeljene Odjemalcu po TL v zvezi s Podatki za te države, so pogojene s tem, da Odjemalec izpolnjuje vse veljavne zakone in predpise, vključno z, vendar brez omejitev na vse potrebne licence ali dovoljenja za distribucijo aplikacij, ki vsebujejo take Podatke, v teh državah.

VI. Ozemlje Avstralije

A. Obvestila tretjih strank. Kateri koli in vsi izvodi Podatkov in/ali embalaže, ki se nanašajo na to območje, bodo vsebovali obvestilo tretjih strank, ki je določeno spodaj in uporabljeno, kot je spodaj opisano, ter ustreza območju (ali njegovemu delu), ki je vključeno v izvod:

Copyright. Based on data provided under license from PSMA Australia Limited (www.psma.com.au).

Product incorporates data which is © 20XX Telstra Corporation Limited, GM Holden Limited, Intelematics Australia Pty Ltd and Continental Pty Ltd.

B. Obvestila tretjih strank za Avstralijo. Poleg zgoraj omenjenega bodo pogoji za končnega uporabnika za vse aplikacije, ki vsebujejo prometne predpise RDS-TMC za Avstralijo, vsebovale naslednje obvestilo: “Izdelek vsebuje lokacijske šifre prometa od © 20XX Telstra Corporation Limited in njihovih licencodajalcev.”

Izjava o telematiki ponudnika omrežnih storitev AT&T

ZA POTREBE TEGA POGLAVJA IZRAZ "KONČNI UPORABNIK" POMENI VAS IN VAŠE DEDIČE, IZVRŠITELJE, PRAVNE ZASTOPNIKE IN ZAKONSKO DOVOLJENE NASLEDNIKE. ZA POTREBE TEGA POGLAVJA IZRAZ "OSNOVNI PONUDNIK BREZŽIČNIH STORITEV" VKLJUČUJE POVEZANA PODJETJA, POGODBENE IZVAJALCE IN NJIHOVE URADNIKE, DIREKTORJE, ZAPOSLENE, NASLEDNIKE IN POOBLAŠČENE OSEBE. KONČNI UPORABNIK NIMA SKLENJENEGA POGODBENEGA RAZMERJA Z OSNOVNIM PONUDNIKOM BREZŽIČNIH STORITEV TER KONČNI UPORABNIK KOT TRETJA OSEBA V NOBENI POGODBI MED PODJETJEM FORD IN OSNOVNIM OPERATERJEM NI UPRAVIČEN DO ZAHTEVKOV. KONČNI UPORABNIK RAZUME IN SE STRINJA, DA OSNOVNI OPERATER NIMA PRAVNIH, ENAKOVREDNIH ALI DRUGIH DOLŽNOSTI DO KONČNEGA UPORABNIKA. V VSAKEM PRIMERU IN NE GLEDE NA VRSTO DEJANJA, BODISI ZA KRŠENJE POGODBE, GARANCIJO, MALOMARNOST, OBJEKTIVNO ODŠKODNINSKO ODGOVORNOST ALI KAKO DRUGO ODGOVORNOST, JE KONČNI UPORABNIK ZA ZAHTEVKE, KI SO NA KAKRŠEN KOLI

EcoSport (CR6) Vehicles Built From: 27-08-2018, CG3759slSVN slSVN, Edition date: 201806, First-Printing

NAČIN POVEZANI S TO POGODBO, ZA KATERI KOLI VZROK, VKLJUČNO, VENDAR NE OMEJENO NA OKVARE ALI PREKINITVE STORITEV, DOLOČENE S TO POGODBO, UPRAVIČEN DO ODŠKODNINE V VIŠINI, KI NE PRESEGA ZNESKA, KI GA JE KONČNI UPORABNIK PLAČAL ZA STORITVE V ZADNJIH DVEH MESECIH PRED VLOŽITVIJO ODŠKODNINSKEGA ZAHTEVKA.

(ii) KONČNI UPORABNIK SE STRINJA, DA NE BO ODŠKODNINSKO PREGANJAL OZIROMA DA OSNOVNI PONUDNIK BREZŽIČNIH STORITEV IN NJEGOVI URADNIKI, ZAPOSLENI TER AGENTI NISO ODGOVORNI V PRIMERU MOREBITNIH ZAHTEVKOV, VKLJUČNO IN BREZ OMEJITEV ZA ZAHTEVKE O KLEVETANJU, OBREKOVANJU, ZA MOREBITNO ŠKODO NA LASTNINI, OSEBNE POŠKODBE ALI SMRT, KI NA KATERI KOLI NAČIN, NEPOSREDNO ALI POSREDNO, IZHAJAJO OZIROMA SO POVEZANE S TO POGODBO ALI UPORABO, NEUPORABO ALI NEZMOŽNOSTJO UPORABE NAPRAVE, RAZEN KO ZAHTEVEK IZHAJA IZ VELIKE MALOMARNOSTI ALI NAMERNEGA KRŠENJA OSNOVNEGA OPERATERJA. TA ODŠKODNINA PREŽIVI PREKINITEV POGODBE.

(iii) KONČNI UPORABNIK NIMA LASTNIŠKIH PRAVIC DO ŠTEVILK, KI SO DOLOČENE NAPRAVI.

(iv) KONČNI UPORABNIK RAZUME, DA PODJETJE FORD IN OSNOVNI OPERATER NE MORETA ZAGOTOVITI VARNOSTI BREZŽIČNEGA PRENOSA TER NISTA ODGOVORNA ZA POMANJKANJE VARNOSTI, KI SE NANAŠA NA UPORABO STORITEV.

STORITEV JE NAMENJENA LE ZA [KONČNEGA UPORABNIKA] IN KONČNI UPORABNIK NE SME PRODATI STORITVE NAPREJ. KONČNI UPORABNIK RAZUME, DA OSNOVNI OPERATER NE ZAGOTAVLJA NEMOTENE STORITVE ALI POKRITOSTI. OSNOVNI OPERATER NE ZAGOTAVLJA, DA JE KONČNI UPORABNIK LAHKO ALI DA BO LOCIRAN MED UPORABO STORITVE. OSNOVNI OPERATER NE ZAGOTAVLJA, JASNO IZRAŽA ALI NAMIGUJE NA PRIMERNOST PRODAJE ZA DOLOČEN NAMEN, USTREZNOST ALI ZMOGLJIVOST GLEDE STORITEV ALI DOBRIN IN V NOBENEM PRIMERU NE BO AT&T ODGOVOREN, BODISI ZARADI SVOJE MALOMARNOSTI ALI ČESA DRUGEGA, ZA: (A) DEJANJE ALI OPUSTITEV DEJANJA TRETJE OSEBE; (B) NAPAKE, OPUSTITVE DEJANJ, PREKINITVE, OKVARE, NEZMOŽNOST ODDAJANJA, ZAMUDE ALI OKVARE STORITEV, KI JIH PONUJA PREK OSNOVNEGA OPERATERJA; (C) POŠKODBO, KI JE POSLEDICA ZAMRZNITVE ALI PREKINITVE OSNOVNEGA OPERATERJA; ALI (D) POŠKODBO, KI JE POSLEDICA OKVARE ALI ZAMUDE PRI POVEZAVI KLICA S KAKIM SUBJEKTOM, VKLJUČNO Z 911 ALI KATERO DRUGO NUJNO SLUŽBO. KONČNI UPORABNIK SE STRINJA, DA NE BO ODŠKODNINSKO PREGANJAL OZIROMA DA OSNOVNI PONUDNIK BREZŽIČNIH STORITEV IN NJEGOVI URADNIKI, ZAPOSLENI TER AGENTI NISO ODGOVORNI V PRIMERU MOREBITNIH ZAHTEVKOV, VKLJUČNO IN BREZ OMEJITEV ZA ZAHTEVKE O KLEVETANJU, OBREKOVANJU, ZA MOREBITNO ŠKODO NA LASTNINI, OSEBNE POŠKODBE ALI SMRT, KI NA KATERI KOLI NAČIN, NEPOSREDNO ALI POSREDNO, IZHAJAJO OZIROMA SO POVEZANE S TO POGODBO ALI UPORABO, NEUPORABO ALI NEZMOŽNOSTJO UPORABE NAPRAVE, RAZEN KO ZAHTEVEK IZHAJA IZ VELIKE MALOMARNOSTI ALI NAMERNEGA KRŠENJA OSNOVNEGA OPERATERJA.

VII. Ozemlje Kitajske

Le za osebno rabo

Strinjate se, da boste te Podatke in [vstavite ime aplikacije Odjemalca] uporabljali izključno v osebne, nekomercialne namene, za katere vam je bila podeljena licenca, in ne za plačljive storitve, dajanje v časovni zakup ali druge podobne namene. Skladno s tem, vendar z omejitvami, ki so postavljene v prejšnjih odstavkih, lahko kopirate Podatke le po potrebi za osebno uporabo za namene (i) ogleda in (ii) shranjevanja, če ne odstranite obvestil o avtorskih pravicah in na noben način ne spreminjate Podatkov. Strinjate se, da ne boste reproducirali, kopirali, spreminjali, povratno prevajali, povratno zbirali ali izvajali povratnega inženiringa na nobenem delu teh podatkov, prav tako jih nikakor in v noben namen ne smete prenašati ali distribuirati, razen v meri, ki je dovoljena z zadevnimi zakoni.

Omejitve

Če niste bili posebej licencirani s strani podjetja NAV2 v ločenem pisnem dogovoru in brez omejevanja prejšnjega odstavka, ne smete (a) uporabljati teh Podatkov v kombinaciji z izdelki, sistemi ali aplikacijami, ki so nameščene ali kako drugače povezane ali v stiku z vozili, ki so zmožna navigacije, lociranja, pošiljanja, vodenja v realnem času, upravljanja voznega parka ali podobne aplikacije; ali (b) v kombinaciji z nobeno napravo, ki je zmožna določanja položaja, ali nobeno mobilno napravo, brezžično povezano elektronsko ali računalniško napravo, vključno z, vendar ne omejeno na mobilne telefone, dlančnike in ročne računalnike, pozivnike in osebne digitalne pomočnike ali dlančnike. Strinjate se, da boste v primeru neupoštevanja teh pravil in pogojev prenehali uporabljati te Podatke.

Omejena garancija

NAV2 zagotavlja, da (a) bodo Podatki brezhibno delovali kot opisano v spremljajočem pisnem gradivu devetdeset (90) dni od dneva prejema in (b) bodo podporne storitve, ki jih nudi NAV2, ustrezale opisu v priloženem pisnem gradivu, ki ga je priložil NAV2, ter da bodo inženirji NAV2 storili vse, kar je komercialno smiselno, da rešijo vse morebitne težave.

Pravna sredstva Odjemalca

Celotna odgovornost podjetja NAV2 in njegovih dobaviteljev ter vaše edino povračilo po presoji izključno podjetja NAV2 je (a) vračilo morebitne kupnine ali (b) popravilo ali zamenjava Podatkov, ki ne spadajo v Omejeno garancijo podjetja NAV2 in so vrnjeni podjetju NAV2 skupaj s kopijo vašega računa. Omejena garancija ne velja, če je okvara Podatkov posledica nesreče, zlorabe ali napačne uporabe. Garancijsko obdobje za vsakršno zamenjavo podatkov je preostanek originalnega garancijskega obdobja ali trideset (30) dni, kar je dlje. Nobeno od teh povračil niti podporne storitve za izdelek, ki jih nudi NAV2, niso na voljo brez dokaza o nakupu od pooblaščenega mednarodnega prodajalca.

Ni druge garancije:

RAZEN OMEJENE GARANCIJE, KI JE DOLOČENA IN VELJAVNA GLEDE NA VELJAVNO ZAKONODAJO, PODJETJE NAV2 IN NJEGOVI LICENCODAJALCI (VKLJUČNO Z NJIHOVIMI LICENC=DAJALCI IN DOBAVITELJI) ZAVRAČAJO VSE GARANCIJE, IZRECNE ALI NAZNAČENE, GLEDE KAKOVOSTI, DELOVANJA, PRIMERNOSTI ZA PRODAJO, PRIMERNOSTI ZA DOLOČEN NAMEN, LASTNIŠTVO ALI BREZ KRŠITEV. Veljavna zakonodaja mogoče ne dovoljuje določenih izključitev garancije, zato v tolikšni meri zgornja izključitev za vas morda ne velja.

Omejena odgovornost:

V OBSEGU, KI GA DOVOLJUJE VELJAVNA ZAKONODAJA, PODJETJE NAV2 IN NJEGOVI LICENCODAJALCI (VKLJUČNO Z NJIHOVIMI LICENCODAJALCI IN DOBAVITELJI) NIMAJO ODGOVORNOSTI DO VAS: ZARADI TERJATEV, ZAHTEVKA ALI DEJANJ, NE GLEDE NA NARAVO VZROKA TERJATVE, ZAHTEVKA ALI DEJANJA, KI SE NANAŠA NA IZGUBO, POŠKODBO ALI ŠKODO, NEPOSREDNO ALI POSREDNO, KI LAHKO IZVIRA IZ UPORABE ALI LASTNINE TEH PODATKOV; ALI ZA IZGUBO DOBIČKA, PRIHODKA, POGODB ALI PRIHRANKOV, ALI KATERE DRUGE NEPOSREDNE, POSREDNE, SLUČAJNE, POSEBNE ALI POSLEDIČNE ŠKODE, KI IZHAJA IZ UPORABE ALI NEZMOŽNOSTI UPORABE TEH PODATKOV, OKVARE TEH PODATKOV ALI KRŠENJA TEH POGOJEV ALI DOLOČIL, BODISI PRI POGODBENEM ALI ODŠKODNINSKEM DEJANJU ALI NA OSNOVI GARANCIJE, ČETUDI SO BILI PODJETJE NAV2 IN NJEGOVI LICENCODAJALCI OPOZORJENI NA MOŽNOST TEH POŠKODB. ODGOVORNOST PODJETJA NAV2 ALI NJEGOVIH DOBAVITELJEV POD NOBENIMI POGOJI NE MORE PRESEGATI PLAČANE CENE. Veljavna zakonodaja mogoče ne dovoljuje določenih izključitev odgovornosti, zato v tolikšni meri zgornja izključitev za vas morda ne velja.

Nadzor izvoza

Strinjate se, da ne boste od nikoder izvažali nobenega dela podatkov ali neposrednega izdelka iz njih skladno z, in z vsemi licencami in odobritvami, ki so potrebne, veljavnimi izvoznimi zakoni, pravili in omejitvami.

Zaščita IP

Podatki so v lasti NAV2 ali njegovih dobaviteljev ter so zaščiteni z veljavnimi avtorskimi pravicami in preostalimi zakoni in pogodbami o intelektualni lastnini. Podatki so zagotovljeni izključno na podlagi licence za uporabo, ne za prodajo.

Celotna pogodba

Ti pogoji in določila sestavljajo celotno pogodbo med podjetjem NAV2 (in njegovimi licencodajalci, vključno z njihovimi licencodajalci in dobavitelji) in vami, ki se nanaša na predmet te pogodbe in v celoti presega vsakršne in vse predhodne pisne ali ustne dogovore med nami glede predmeta pogodbe.

Merodajno pravo.

Zgornje pogoje in določila urejajo zakoni Ljudske republike Kitajske, brez učinka (i) določbe o neskladju zakonov ali (ii) Konvencije Združenih narodov o pogodbah o mednarodni prodaji blaga, ki je izrecno izključena. Morebitni spori, ki izhajajo iz ali v povezavi s Podatki po tej pogodbi, bodo predani Mednarodni gospodarski in trgovinski arbitražni komisiji v Šanghaju v arbitražo.

Avtorske pravice Gracenote®

Zgoščenke in podatki, povezani z glasbo, podjetja Gracenote, Inc., avtorske pravice©

2000-2007 Gracenote. Programska oprema Gracenote, avtorske pravice © 2000-2007 Gracenote. Ta izdelek in storitev lahko uporablja enega ali več od naslednjih patentov ZDA: Patente 5.987.525; 6.061.680; 6.154.773; 6.161.132; 6.230.192; 6.230.207; 6.240.459; 6.330.593 in druge patente, ki so že izdani ali v postopku pridobivanja. Nekatere storitve so dobavljene po licenci Open Globe, Inc. za patent ZDA: Patent 6.304.523.

Gracenote in CDDB sta zaščiteni blagovni znamki podjetja Gracenote. Logo in logotip Gracenote ter logo "Powered by Gracenote™" sta blagovni znamki podjetja Gracenote.

Licenčna pogodba za končnega uporabnika (EULA) Gracenote®

Ta naprava vsebuje programsko opremo podjetja Gracenote, Inc., 2000 Powell Street Emeryville, California 94608, ZDA ("Gracenote").

Programska oprema podjetja Gracenote ("Programska oprema Gracenote") omogoča tej napravi, da prepozna disk in glasbeno datoteko ter pridobi informacije, povezane z glasbo, kar vključuje informacije o imenu, izvajalcu, skladbi in naslovu ("Podatki Gracenote") iz spletnih strežnikov ("Strežniki Gracenote"), in da izvaja druge funkcije. Podatke Gracenote smete uporabljati samo s predvidenimi funkcijami naprave za končnega uporabnika. Ta naprava lahko vsebuje vsebine, ki pripadajo ponudnikom podjetja Gracenote. Če je tako, vse omejitve, navedene v tem dokumentu za Podatke Gracenote, veljajo tudi za take vsebine in imajo taki ponudniki vsebine pravico do enakih prednosti ter zaščit, kot veljajo za Gracenote. Strinjate se, da boste vsebine podjetja Gracenote ("Vsebine Gracenote"), Podatke Gracenote, Programsko opremo Gracenote in Strežnike Gracenote uporabljali samo za svojo osebno ter nekomercialno uporabo. Strinjate se, da ne boste Vsebin Gracenote, Programske opreme Gracenote ali Podatkov Gracenote (razen Oznake, povezane z glasbeno datoteko) določili, kopirali, prenesli ali oddajali tretjim osebam. STRINJATE SE, DA VSEBIN GRACENOTE, PODATKOV GRACENOTE, PROGRAMSKE OPREME GRACENOTE IN STREŽNIKOV GRACENOTE NE BOSTE UPORABLJALI ALI IZKORIŠČALI DRUGAČE, KOT JE IZRECNO DOVOLJENO V TEJ POGODBI. Strinjate se, da bodo vaše neizključne licence do uporabe Vsebin Gracenote, Podatkov Gracenote, Programske opreme Gracenote in Strežnikov Gracenote prenehale veljati, če kršite te omejitve. Če vaše licence prenehajo veljati, se strinjate, da boste prenehali vsakršno uporabo Vsebin Gracenote, Podatkov Gracenote, Programske opreme Gracenote in Strežnikov Gracenote.

Gracenote si pridržuje vse pravice do Podatkov Gracenote, Programske opreme Gracenote, Strežnikov Gracenote in Vsebin Gracenote. Podjetje Gracenote vam v nobenem primeru ne bo dolžno plačati za kakršne koli informacije, ki jih ponujate, kar vključuje kakršna koli gradiva z zaščitenimi avtorskimi pravicami ali informacije o glasbenih datotekah. Strinjate se, da sme Gracenote proti vam uveljavljati svoje pravice iz te pogodbe skupaj ali ločeno neposredno v imenu vsakega podjetja.

Podjetje Gracenote uporablja edinstvene oznake za sledenje poizvedb za statistične namene. Namen naključno dodeljene številske oznake je, da lahko podjetje Gracenote šteje poizvedbe, pri tem pa ne ve, kdo ste. Za več informacij glejte spletno mesto na naslovu www.gracenote.com za Politiko o varovanju zasebnosti Gracenote.

ZA PROGRAMSKO OPREMO GRACENOTE, VSE PODATKE GRACENOTE IN VSEBINE GRACENOTE VAM JE DANA LICENCA "TAKŠNA, KOT JE". GRACENOTE NE DAJE NIKAKRŠNIH IZJAV ALI GARANCIJ, IZRECNIH ALI NAZNAČENIH, O TOČNOSTI KATERIH KOLI PODATKOV GRACENOTE IZ STREŽNIKOV GRACENOTE ALI VSEBIN GRACENOTE. PODJETJE GRACENOTE SI SKUPAJ IN LOČENO PRIDRŽUJE PRAVICO DO BRISANJA PODATKOV IN/ALI VSEBINE IZ STREŽNIKOV PODJETIJ, ZA PODJETJE GRACENOTE PA SI PRIDRŽUJE PRAVICO DO SPREMINJANJA KATEGORIJ PODATKOV ZARADI KATEREGA KOLI RAZLOGA, KI SE MU ZDI ZADOSTEN. NIKAKRŠNE GARANCIJE NI, DA SO

EcoSport (CR6) Vehicles Built From: 27-08-2018, CG3759slSVN slSVN, Edition date: 201806, First-Printing

VSEBINE GRACENOTE, PROGRAMSKA OPREMA GRACENOTE ALI STREŽNIKI GRACENOTE BREZ NAPAK ALI DA BODO PROGRAMSKA OPREMA GRACENOTE ALI STREŽNIKI GRACENOTE DELOVALI NEPREKINJENO. PODJETJE GRACENOTE NI OBVEZANO, DA VAM PONUDI KATERE KOLI IZBOLJŠANE ALI DODATNE VRSTE PODATKOV, ZA KATERE SE BO ODLOČILO, DA JIH BO PONUJALO V PRIHODNOSTI, OB TEM PA LAHKO PROSTO KADAR KOLI PRENEHA PONUJATI SVOJE SPLETNE STORITVE. PODJETJE GRACENOTE ZAVRAČA VSE GARANCIJE, IZRECNE ALI NAZNAČENE, KAR MED DRUGIM VKLJUČUJE NAZNAČENE GARANCIJE ZA PRIMERNOST ZA PRODAJO, PRIMERNOST ZA DOLOČEN NAMEN, LASTNIŠKO PRAVICO ALI NEKRŠENJE. PODJETJE GRACENOTE NE DAJE NIKAKRŠNIH GARANCIJ ZA REZULTATE, KI JIH BOSTE DOBILI S SVOJO UPORABO PROGRAMSKE OPREME GRACENOTE ALI POLJUBNEGA STREŽNIKA GRACENOTE. PODJETJE GRACENOTE V NOBENEM PRIMERU NE BO ODGOVORNO ZA KAKRŠNO KOLI POSLEDIČNO ALI NAKLJUČNO ŠKODO, IZGUBO DOBIČKA ALI IZGUBO PROMETA, NE GLEDE NA RAZLOG. © Gracenote 2007.

Izjava o radijskih frekvencah

FCC ID: ACJ-SYNCG3-L

IC: 216B-SYNCG3-L

Ta naprava je skladna s 15. delom pravilnika FCC in z RSS-210 združenja Industry Canada. Delovanje je odvisno od naslednjih dveh pogojev:

(1) Ta naprava ne sme povzročati škodljivih motenj in

(2) ta naprava mora sprejeti prejete motnje, vključno z motnjami, ki lahko povzročijo neželeno delovanje.

OPOZORILO: Spremembe ali predelave, ki jih ni izrecno odobrila pravna oseba, ki je odgovorna za skladnost, lahko izničijo uporabnikovo pooblastilo za uporabo opreme. Izraz "IC:" pred številko certifikata radia označuje samo, da so izpolnjeni tehnični predpisi združenja Industry Canada.

Antena, ki jo uporablja ta oddajnik, ne sme biti postavljena na istem mestu ali delovati skupaj s katero koli drugo anteno ali oddajnikom.

Ozemlje Tajvana

Opomba: Skladno s pristopom vodstva k nizkonapetostnim radijskim motorjem:

12. člen: Podjetja, firme in uporabniki ne smejo brez pooblastila spreminjati frekvence, povečati moči ali spremeniti lastnosti in funkcij izvirne zasnove odobrenih in certificiranih nizkonapetostnih radijskih motorjev.

14. člen: Uporaba nizkonapetostnih radiofrekvenčnih motorjev ne sme vplivati na letalsko varnost ali motiti zakonskih telekomunikacij. Ob motnjah takoj prenehajte uporabljati napravo in nadaljujte z uporabo šele, ko se prepričate, da motenj ni več. Kar se tiče zakonskih telekomunikacij in brezžične telekomunikacije telekomunikacijskih podjetij, mora nizkonapetostni radiofrekvenčni motor prenesti zakonsko določene količine motenj telekomunikacijske, industrijske, znanstvene in radijske opreme.

PROMETNI PROGRAM SUNA – PRAVILA IN POGOJI

Z aktivacijo, uporabo in/ali dostopanjem do prometnega programa SUNA, predvidene ali druge vsebine SUNA ali gradiva, ki ga priskrbi Intelematics, (skupno **Izdelki in/ali storitve SUNA**) sprejemate določena pravila in pogoje. V nadaljevanju sledi kratek povzetek pravil in pogojev, ki veljajo za vas. Za ogled celotnih pravil in pogojev, ki veljajo za vašo uporabo Izdelkov in/ali storitev SUNA, se obrnite na:

spletno stran
www.sunatraffic.com.au/termsandconditions/

1. Sprejemanje

Z uporabo Izdelkov in/ali storitev SUNA se smatra, da ste sprejeli ter se strinjate s pravili in pogoji, ki so podrobno opisani na:

spletno stran
www.sunatraffic.com.au/termsandconditions/

2. Intelektualna lastnina

Izdelki in/ali storitve SUNA so za vašo osebno rabo. Vsebine ni dovoljeno snemati, ponovno predvajati niti je uporabljati v povezavi z drugimi prometnimi informacijami ali s storitvijo usmerjanja po poti oz. z napravo, ki je ni odobril Intelematics. V podatkih, ki se uporabljajo za zagotavljanje Izdelkov in/ali storitev SUNA, niste pridobili pravice do lastništva nobene intelektualne pravice (vključno z avtorskimi pravicami).

3. Primerna uporaba

Izdelki in/ali storitve SUNA so namenjeni pomoči pri osebnih prevozih in načrtovanju poti ter ne zagotavljajo celotnih in pravilnih informacij v vseh primerih. Občasno se lahko pojavi dodaten zamik kot posledica uporabe Izdelkov in/ali storitev SUNA. Sprejemate, da ni načrtovano niti primerno za uporabo v primerih, ko čas prispetja na cilj ali navodila za vožnjo lahko vplivajo na varnost javnosti ali vas.

4. Uporaba Izdelkov in storitev SUNA med vožnjo

Vi in preostali pooblaščeni vozniki vozila, v katerih so na voljo, nameščeni in delujoči Izdelki in/ali storitve SUNA, ste ves čas odgovorni za upoštevanje zadevnih zakonov in predpisov o varni vožnji. Zlasti se strinjate, da boste dejavno uporabljali Izdelke in/ali storitve SUNA le, ko vozilo miruje in je njihova uporaba varna.

5. Stalnost storitve in sprejem prometnega programa SUNA

Storili bomo vse, kar je v okviru razumnih zmožnosti, da bomo prometni program SUNA zagotavljali 24 ur na dan in 365 dni v letu. Obstaja možnost, da občasno prometni program SUNA ne bo na voljo zaradi tehničnih razlogov in načrtovanih vzdrževalnih del. Vzdrževalna dela bomo načeloma opravljali ob nizki zasedenosti. Pridržujemo si pravico, da kadar koli umaknemo Izdelke in/ali storitve SUNA.

Prav tako ne moremo zagotoviti neprekinjenega sprejema signala RDS-TMC prometnega programa SUNA na vsaki točki.

6. Omejitev odgovornosti

Intelematics (in niti njegovi dobavitelji ali proizvajalci naprave (“**Dobavitelji**”)) ne bo odgovarjal vam ali tretjim strankam za poškodbe, neposredne ali posredne, slučajne, posledične ali druge, ki so posledica uporabe ali nezmožnosti uporabe Izdelkov in/ali storitev SUNA, četudi sta bila Intelematics ali Dobavitelj

EcoSport (CR6) Vehicles Built From: 27-08-2018, CG3759slSVN slSVN, Edition date: 201806, First-Printing

obveščena o možnosti teh poškodb. Prav tako potrjujete, da niti Intelematics niti Dobavitelj ne nudita garancije ali jamstva, ki se nanaša na razpoložljivost, točnost ali celovitost Izdelkov in/ali storitev SUNA, in v zakonsko dopustnem obsegu tako Intelematics kot tudi vsak Dobavitelj izključujejo garancije, ki bi lahko bile implicirane s strani državne ali zvezne zakonodaje glede Izdelkov in/ali storitev SUNA.

7. Opomba

V pripravo tega priročnika je bilo vloženega veliko truda. Nenehno izpopolnjevanje izdelka lahko pomeni, da nekatere informacije niso popolnoma nove. Informacije v tem dokumentu se lahko spremenijo brez predhodnega obvestila.

IZJAVA O SKLADNOSTI

Vozilo lahko vsebuje sestavne dele, ki oddajajo in sprejemajo radijske valove ter so zato podvrženi evropski direktivi 2014/53/EU.

Naši dobavitelji so izjavili, da njihovi sestavni deli izpolnjujejo zahteve evropske direktive 2014/53/EU. Celotna deklaracija se nahaja na spletnem mestu www.wirelessconformity.ford.com.

EcoSport (CR6) Vehicles Built From: 27-08-2018, CG3759slSVN slSVN, Edition date: 201806, First-Printing

EcoSport (CR6) Vehicles Built From: 27-08-2018, CG3759slSVN slSVN, Edition date: 201806, First-Printing

A

A/C
Glejte: Klimatska naprava....93
ABS
Glejte: Zavore....150
Akumulator
Glejte: Zamenjava akumulatorja 12 V 206
Alarmna naprava
Glejte: Alarm proti kraji....53
Alarm proti kraji....53
Alarm dostopa....53
Alarmni sistem....53
Izklop alarma....54
Notranja tipala....53
Polna in zmanjšana zaščita....54
Proženje alarma....54
Senzorji nagiba....53
Sirena s pomožnim akumulatorjem....54
Vklop alarma....54
Aplikacije....298
Uporaba aplikacij na napravi iOS....299
Uporaba aplikacij v napravi Android....299
Aplikacije - Vozila z: SYNC 2.5....274
Odpravljanje težav aplikacij....276
Uporaba Android Auto....274
Uporaba aplikacij na napravi iOS....274
Uporaba aplikacij v napravi Android....275
Uporaba Apple CarPlay....274
Auto-Start-Stop - Ročni menjalnik....121
Informacijska sporočila....122
Menjava baterije....122
Opozorilo za Auto-Start-Stop....122
Princip delovanja....121
Uporaba sistema Auto-Start-Stop....121
Vklop in izklop sistema....121
Auto-Start-Stop - Samodejni menjalnik....122
Informacijska sporočila....124
Menjava baterije....124
Princip delovanja....122
Uporaba sistema Auto-Start-Stop....123
Vklop in izklop sistema....123
Avdio enota - Vozila brez: SYNC....263
Gumb za iskanje navzdol oz. za izbiro prejšnje skladbe....264
Gumb za iskanje navzgor oz. za izbiro naslednje skladbe....264
Izbira medijskega načina....263
Izbiranje postavke v meniju....264
Izbira radijskega načina....263
Menjava radijske postaje....263
Nastavitev glasnosti....263
Nastavitve zvoka....264
Pomikanje po menijskih izbirah....264
Sistemske nastavitve....264
Uporaba mobilnega telefona....264
Vklop in izklop avdio enote....263
Vklop in izklop zaslona....264
Vrnitev na prejšnji zaslon....264
Zaustavitev ali predvajanje medijske vsebine....264
Avdio enota - Vozila z: SYNC 2.5....266
Gumb za iskanje navzdol oz. za izbiro prejšnje skladbe....267
Gumb za iskanje navzgor oz. za izbiro naslednje skladbe....267
Menjava radijske postaje....266
Nastavitev glasnosti....266
Nastavitve zvoka....267
Utišanje zvočne enote....266
Vklop in izklop avdio enote....266
Vklop in izklop zaslona....267
Zaustavitev ali predvajanje medijske vsebine....267
Avdio enota - Vozila z: SYNC 3....265
Gumb za iskanje navzdol oz. za izbiro prejšnje skladbe....266
Gumb za iskanje navzgor oz. za izbiro naslednje skladbe....266
Menjava radijske postaje....265
Nastavitev glasnosti....265
Nastavitve zvoka....266
Vklop in izklop avdio enote....265
Vklop in izklop zaslona....266
Zaustavitev ali predvajanje medijske vsebine....266
Avdio sistem....263
AWD
Glejte: Pogon na vsa kolesa....145

B

BLIS
Glejte: Informacijski sistem mrtvega kota....162

EcoSport (CR6) Vehicles Built From: 27-08-2018, CG3759slSVN slSVN, Edition date: 201806, First-Printing

Brisalci in šobe za pranje.....59
Brisalci vetrobranskega stekla.....59
Intervalno brisanje.....59
Brisalec in šoba za pranje zadnjega stekla.....62
Brisalec zadnjega stekla.....62
Pranje zadnjega okna.....62
Brisanje vseh MyKeys.....45

Č

Čiščenje koles.....224
Čiščenje motorja.....221
Čiščenje notranjosti.....222
Blago z mikrovlakni iz semiša.....223
Ogledala.....223
Predali, držala in pepelniki.....223
Tkanina, preproge, sedeži, naslonjala za glavo in predpražniki iz blaga.....222
Usnjena notranjost.....222
Varnostni pasovi.....222
Zadnja okna.....223
Zasloni skupine instrumentov, LCD zasloni in radijski zasloni.....223
Čiščenje usnjenih sedežev.....223
Čiščenje zunanjosti.....220
Čiščenje črt ali poslikav.....220
Čiščenje kromiranih okraskov.....220
Čiščenje zadnjega stekla.....220
Čiščenje žarometov.....220
Zaščita laka karoserije.....221

D

Daljinski upravljalnik.....39
Daljinski upravljalnik z zložljivim kovinskim delom ključa.....39
Digitalni radio - Vozila brez: SYNC.....268
Izbira radijskega vira.....268
Digitalni radio - Vozila z: SYNC 2.5.....269
Uporaba radia.....269
Dimenzije vlečne naprave.....248
Dimenzije vozila.....246
Dizelski filter za delce.....134
Ročna regeneracija filtra trdnih delcev.....136
Samodejna regeneracija filtra trdnih delcev.....135
Vgrajen sistem za diagnostiko.....134
Dodatki.....318
Dodatne vtičnice.....107
Mesto vgradnje.....107
Dodatni zadrževalni sistemi.....29
Način delovanja.....29
Dolivanje goriva.....128
Dolivanje goriva.....128
Opozorilo sistema za dolivanje goriva.....130
Pregled sistema za dolivanje goriva.....128
Domači zaslon.....283
Dostopna točka Wi-Fi.....262
DRL
Glejte: Žarometi za dnevno vožnjo.....66
Držalo za očala.....110

E

Edinstvene vozne lastnosti.....121
Električne ključavnice
Glejte: Zaklepanje in odklepanje.....47
Elektromagnetna združljivost.....318

F

Filter delcev za bencinske motorje.....132
Informacijska sporočila filtra trdnih delcev pri bencinskem motorju.....134
Opozorilne lučke in indikatorji filtra trdnih delcev pri bencinskih motorjih.....133
Regeneracija filtra trdnih delcev pri bencinskem motorju.....133

G

Glasovni nadzor.....57
Glosar simbolov.....7
Gorivo in dolivanje goriva.....125
Gospodarna vožnja.....179

H

Hladilnik.....109

EcoSport (CR6) Vehicles Built From: 27-08-2018, CG3759slSVN slSVN, Edition date: 201806, First-Printing

I

Informacijski sistem mrtvega kota.....162
Izklop in vklop sistema.....163
Sistemske napake.....163
Uporaba sistema za mrtvi kot.....162
Informativna sporočila.....84
Akumulator in sistem polnjenja.....85
Alarm.....85
Belysning.....88
Dodatna vtičnica.....84
Menjalnik.....91
Motor.....86
MyKey.....88
Nadzor trenja.....91
Nastavitve vozila.....92
Parkirna pomagala.....89
Parkirna zavora.....90
Pomoč pri speljevanju v hrib.....87
Servokrmiljenje.....90
Sistem zagona.....91
Sistem za gorivo.....87
Sistem za nadzor tlaka v pnevmatikah.....86
Upravljanje stabilnosti.....90
Vozilo brez ključa.....87
Vzdrževanje.....88
Zavorni sistem.....85
Zračne blazine.....84
Izgradnja žarometa.....210
Izjava o skladnosti.....347
Izklop goriva.....181

K

Kakovost goriva - Bencin.....126
Daljše obdobje mirovanja.....126
Kakovost goriva - Dizelski 125
Daljše obdobje mirovanja.....126
Kapacitete in specifikacije - 1,0L EcoBoost (74kW/100KM)/1,0L EcoBoost (90kW/120KM)/1,0L EcoBoost (103kW/140KM) (YY), 1,0L EcoBoost™.....250
Prostornina.....250
Specifikacije.....251
Kapacitete in specifikacije - 1,5L Duratorq-TDCi (67kW/91KM)/1,5L Duratorq-TDCi (74kW/100KM) (XU)/ 1,5L EcoBlue (70kW/95KM) (Z2)/1,5L EcoBlue (88kW/120KM) (ZT), 1,5L dizel.....251
Motorno olje.....252
Prostornina.....253
Specifikacije.....253
Kapacitete in specifikacije.....246
Katalizator.....132
Vgrajen sistem za diagnostiko.....132
Klimatska naprava.....93
Način delovanja.....93
Ključi in daljinsko upravljanje.....39
Ko goriva zmanjkuje.....126
Dolivanje goriva iz prenosne posode za gorivo.....127
Polnjenje prenosne posode za gorivo.....127
Komplet prve pomoči.....181
Komplet za popravilo pnevmatik
Glejte: Tesnilo za pnevmatike in komplet za polnjenje.....225
Kontaktna ključavnica.....111
Dodajanje kontakta.....111
Izklop vžiga.....111
Vklop vžiga.....112
Zagon motorja.....112
Krmiljenje.....166
Električno servo krmiljenje.....166

L

Licenčni sporazum končnega uporabnika.....321
LICENČNA POGODBA ZA KONČNEGA UPORABNIKA PROGRAMSKE OPREME VOZILA (EULA).....321

M

Matice za platišče
Glejte: Menjava cestnega kolesa.....238
Glejte: Menjava cestnega kolesa.....238
Meglenke - spredaj
Glejte: Sprednje meglenke.....66
Meglenke - zadaj
Glejte: Zadnje meglenke.....66

EcoSport (CR6) Vehicles Built From: 27-08-2018, CG3759slSVN slSVN, Edition date: 201806, First-Printing

Menjalnik
Glejte: Menjalnik 140
Menjalnik 140
Menjava cestnega kolesa.....238
Dvigalka.....240
Informacije o rezervnem kolesu drugačnih dimenzij.....238
Namestitev kolesa.....243
Odstranjevanje kolesa.....242
Točke za dviganje vozila.....241
Vozila z rezervnim kolesom.....239
Menjava izgubljenega ključa ali daljinskega upravljalnika.....42
Menjava metlic brisalcev.....208
Menjava metlic brisalcev vetrobranskega stekla.....208
Menjava varovalk.....195
Varovalke.....195
Menjava žarnice.....211
Bočni smerokazi.....215
Lučke za branje.....219
Luč v prtljažnem prostoru, luč pri nogah in luč na zadnjih vratih.....219
Luč v sovoznikovem predalu.....213
Luč vzvratne vožnje in meglenka.....217
Luč za osvetlitev registrske tablice.....218
Motna luč.....218
Nočna lučka (voznikova stran).....219
Notranja luč.....218
Smerniki.....214
Sprednje meglenke.....213
srednja zgornja zavorna luč.....218
Zadnje luči.....216
Žaromet.....211
Merilna palica za motorno olje - 1,0L EcoBoost™.....203
Merilna palica za motorno olje - 1,5L.....203
Merilniki.....74
Informacijski zaslon.....74
Merilnik goriva.....75
Merilnik temperature hladilne tekočine.....75
Mesto škatle z varovalkami - Z volanom na desni.....185
Škatla z akumulatorskimi varovalkami.....185
Škatla z varovalkami v kabini.....185
Škatla z varovalkami v motornem prostoru.....185
Mesto škatle z varovalkami - Z volanom na levi.....184
Škatla z akumulatorskimi varovalkami.....184
Škatla z varovalkami v kabini.....184
Škatla z varovalkami v motornem prostoru.....184
Metlice brisalcev
Glejte: Preverjanje metlic brisalcev.....208
MyKey odpravljanje težav.....45
MyKey™.....43
Način delovanja.....43

N

Nadzor emisij motorja.....132
Nadzor informacijskega zaslona.....57
Nadzor osvetlitve.....63
Dolge luči.....64
Parkirne luči.....63
Svetlobni blisk.....64
Nadzor stabilnosti.....153
Način delovanja.....153
Nadzor zdrsa.....149
Način delovanja.....149
Namestitev zadrževalnega sistema za otroke.....17
Gornja mesta za privez sistema za zadrževanje.....20
ISOFIX mesta za privez.....19
Jahači.....18
Namestitev otroškega sedeža s podporno nogo.....21
Otroški sedeži za različne težnostne skupine.....18
Pritrjevanje otroškega sedeža z zgornjo pritrdilno točko.....20
Namigi o nadziranju notranje klime - Vozila z: Elektronsko ročno uravnavanje temperature (EMTC).....97
Hitro hlajenje notranjosti vozila.....98
Hitro ogrevanje notranjosti.....97
Odrositev stranskega okna v hladnem vremenu.....98
Odstranitev meglice ali čiščenje tankega ledu z vetrobranskega stekla.....98

EcoSport (CR6) Vehicles Built From: 27-08-2018, CG3759slSVN slSVN, Edition date: 201806, First-Printing

Priporočene nastavitve za hlajenje.....98
Priporočene nastavitve za ogrevanje.....98
Splošni namigi.....97
Namigi o nadziranju notranje klime - Vozila z: Elektronsko samodejno uravnavanje temperature (EATC).....96
Hitro hlajenje notranjosti vozila.....97
Odrositev stranskega okna v hladnem vremenu.....97
Odstranitev meglice ali čiščenje tankega ledu z vetrobranskega stekla.....97
Priporočene nastavitve za hlajenje.....97
Priporočene nastavitve za ogrevanje.....97
Splošni namigi.....96
Namigi za vožnjo s protiblokirnim zavornim sistemom.....150
Napihovanje pnevmatike ob prebodu
Glejte: Tesnilo za pnevmatike in komplet za polnjenje.....225
Napihovanje prazne pnevmatike
Glejte: Tesnilo za pnevmatike in komplet za polnjenje.....225
Napotki za vožnjo s sistemom ABS
Glejte: Namigi za vožnjo s protiblokirnim zavornim sistemom.....150
Na prvi pogled.....14
Na prvi pogled - Z volanom na desni.....15
Pregled armaturne plošče.....15
Na prvi pogled - Z volanom na levi.....14
Pregled armaturne plošče.....14
Nastavitev volana.....56
Nastavitve.....299
Aplikacije.....304
Bluetooth.....301
Medijski predvajalnik.....301
Modem.....305
Način službenika.....306
Nastavitve vozila.....306
Navigacijski sistem.....303
Pomoč v sili.....303
Prepoznava govora.....306
Radio.....303
Splošno.....299
Telefon.....302
Ura.....301
Wi-Fi.....305
Zaslon.....300
Zvok.....300
Nastavljanje višine svetlobnega snopa.....66
Nastavljanje višine varnostnih pasov.....27
Nastavljanje žarometov.....209
Nastavitev smeri.....210
Nastavitev višine.....209
Nastavljanje žarometov
Glejte: Nastavljanje žarometov.....209
Nasveti za vožnjo.....179
Navigacija.....293
Določanje cilja.....294
Posodobitve zemljevida navigacije.....298
Potovalni vodnik Michelin.....298
Povečava.....296
Spreminjanje oblike zemljevida.....295
Trenutni promet.....297
Usmerjanje po poti.....296
Nega pnevmatik.....231
Obraba pnevmatik.....232
Tveganja na cesti.....233
Nega vozila.....220
Notranja osvetlitev.....67
Lučke za branje.....68
Motna luč.....68
Notranja lučka.....67
Notranje ogledalo.....72
Ogledalo s samodejno zatemnitvijo.....72
Nujni primeri pomoči na cesti.....181

O

Odpiranje in zapiranje pokrova motornega prostora.....197
Odpiranje pokrova motorja.....197
Zapiranje pokrova motorja.....198
Odpiranje in zapiranje sončne strehe.....73
Odpiranje in zapiranje sončne strehe.....73
Odpiranje in zapiranje vseh oken.....71
Skupno odpiranje oken.....71
Skupno zapiranje oken.....71
Odpravljanje napaka pri omrežni povezljivosti.....259
Odpravljanje napak pri uporabi zvočne enote - Vozila z: SYNC 2.5.....277
Glavna ponastavitev.....279
Ponastavitev sistema.....278

EcoSport (CR6) Vehicles Built From: 27-08-2018, CG3759slSVN slSVN, Edition date: 201806, First-Printing

Posodabljanje sistema....278
Odpravljanje težav SYNC™ 3....306
Aplikacije....314
Dodatne informacije in pomoč....317
Navigacija....313
Ponastavitev sistema....317
Povezljivost z Wi-Fi....316
Prepoznava govora....307
Telefon....311
USB in Bluetooth Audio....309
Odstranjevanje zračnih blazin....35
Odstranjevanje žarometov
Glejte: Izgradnja žarometa....210
Ogledala
Glejte: Okna in ogledala....69
Ogrevana zunanja ogledala....98
Ogrevani sedeži....105
Ogrevano vetrobransko steklo....98
Ogrevan volan....57
Ogrevanje
Glejte: Klimatska naprava....93
Okna in ogledala....69
Okna z električnim pomikom stekel....69
Električna zložljiva ogledala....70
Nestabilno ogledalo....70
Neupoštevanje odskoka....69
Odpiranje in zapiranje oken....69
Omogočenje zapiranja z enim pritiskom....70
Samodejno zložljiva ogledala....70
Zakasnitev za dodatno opremo....71
Zaklepanje zadnjih oken....69
Omejevalnik hitrosti....161
Princip delovanja....161
Uporaba omejevalnika hitrosti....161
Omrežna povezljivost....259
Povezovanje vozila z mobilnim omrežjem....259
Opozorilne in kontrolne lučke....75
Indikator nezasenčenih luči....76
Indikator vklopa luči....76
Indikator zadnje meglenke....77
Kazalnik za prestavljanje....77
Kazalnik za sprednje meglenke....76
Kontrolna lučka za izklop nadzora stabilnosti in nadzora oprijema koles....78
Kontrolna lučka za nadzor stabilnosti in nadzor oprijema koles....78
Lučka Auto-Start-Stop....77
Lučka za žarilne svečke....76
Mrtvi kot....78
Okvara pogonske enote....77
Opozorilna lučka protiblokirnega zavornega sistema....76
Opozorilna lučka temperature hladilne tekočine motorja....77
Opozorilna lučka za napake....77
Opozorilna lučka za nizko raven goriva....76
Opozorilna lučka za odprta vrata....78
Opozorilna lučka za tlak olja....77
Opozorilna lučka za varnostne blazine....75
Opozorilna lučka za varnostni pas....76
Opozorilna lučka za vodo v gorivu (dizel)....76
Opozorilna lučka zavornega sistema....76
Opozorilna lučka za vžig....76
Opozorilna lučka za zmrzal....77
Opozorilo za nizek tlak v pnevmatikah....78
Pomoč pri vožnji po klancu....77
Smernik....76
Opozorilo za navzkrižni promet....163
Izklop in vklop sistema....165
Sistemske luči, sporočila in zvočna opozorila....165
Sistemske napake....165
Sistemske omejitve....165
Uporaba sistema za prečni promet....163
Zakriti senzorji....165
Opozorilo za varnostne pasove....27
Izklop opozorila za varnostne pasove....28
Oprema mobilne komunikacije....13
Osvetlitev....63
Splošne informacije....63
O tem priročniku....7

P

Parkirna pomagala spredaj....155
Parkirna pomagala zadaj....154
Parkirna zavora....150
Vozila s samodejnim menjalnikom....150
Vozila z ročnim menjalnikom....151
Vsa vozila....151

EcoSport (CR6) Vehicles Built From: 27-08-2018, CG3759slSVN slSVN, Edition date: 201806, First-Printing

Pasivni sistem proti kraji.....53
Aktiviranje blokade vžiga motorja.....53
Deaktiviranje blokade vžiga motorja.....53
Kodirani ključi.....53
Princip delovanja.....53
PATS
Glejte: Pasivni sistem proti kraji.....53
Platišča in pnevmatike.....225
Splošne informacije.....225
Ploščica z identifikacijo vozila.....249
Pnevmatike
Glejte: Platišča in pnevmatike.....225
Pogled pod pokrov motornega prostora - 1,0L EcoBoost (74kW/100KM)/1,0L EcoBoost (90kW/120KM)/1,0L EcoBoost (103kW/140KM) (YY), 1,0L EcoBoost™.....198
Pogled pod pokrov motornega prostora - 1,5L Duratorq-TDCi (67kW/91KM), 1,5L TDCi.....199
Pogled pod pokrov motornega prostora - 1,5L Duratorq-TDCi (74kW/100KM) (XU), 1,5L Duratorq-TDCi dizel.....201
Pogled pod pokrov motornega prostora - 1,5L EcoBlue (70kW/95KM) (Z2)/1,5L EcoBlue (88kW/120KM) (ZT), 1,5L EcoBlue Dizel.....202
Pogon na vsa kolesa.....145
Pomoč pri parkiranju.....154
Način delovanja.....154
Pomoč pri speljevanju v klanec.....151
Uporaba pomoči pri speljevanju na strmini.....152
Vklop in izklop sistema.....152
Pomoč v sili.....36
Popravljanje manjših poškodb laka.....224
Poraba goriva.....130
Navedena kapaciteta.....131
Poraba.....131
Poraba goriva v številkah - 1,0L EcoBoost (74kW/100KM)/1,0L EcoBoost (103kW/140KM) (YY), 1,0L EcoBoost™.....256
Poraba goriva v številkah - 1,5L Duratorq-TDCi (74kW/100KM)/1,5L Duratorq-TDCi (74kW/100KM) (XU), 1,5L Duratorq-TDCi dizel.....257
Poraba goriva v številkah - 1,5L EcoBlue (88kW/120KM) (ZT), 1,5L EcoBlue.....258
Poraba goriva v številkah.....255
Direktiva 1999/94/ES.....255
Ekonomičnost porabe goriva in emisije CO2.....255
Globalno usklajeni preskusni postopek za lahka vozila.....255
Postavitev zadrževalnega sistema za otroke.....21
Potovalni računalnik.....83
Ponastavitev računalnika poti.....83
Povprečna poraba goriva.....83
Razdalja do praznega rezervoarja.....83
Števec poti.....83
Števec trajanja poti.....84
Temperatura zunanjega zraka.....83
Trenutna poraba.....83
Vse vrednosti.....83
Povezovanje naprave Bluetooth - Vozila brez: SYNC.....270
Seznanitev naprave.....270
Povezovanje naprave Bluetooth - Vozila z: SYNC 2.5.....270
Povezovanje vozila z mobilnim omrežjem.....259
O modemu.....259
Vklop modema na zaslonu na dotik.....259
Vklop modema s FordPass.....259
Povezovanje vozila z omrežjem Wi-Fi.....259
Pranje avtomobila
Glejte: Čiščenje zunanjosti.....220
Pranje
Glejte: Čiščenje zunanjosti.....220
Prazna pnevmatika
Glejte: Menjava cestnega kolesa.....238
Predali.....109
Predal pod prtljažnikom.....167
Nastavljivo dno prtljažnega prostora.....167
Predal pod sedežem.....110
Predrta pnevmatika
Glejte: Menjava cestnega kolesa.....238
Predvajalnik zgoščenk - Vozila brez: SYNC.....271
Predvajanje zgoščenke.....271

EcoSport (CR6) Vehicles Built From: 27-08-2018, CG3759slSVN slSVN, Edition date: 201806, First-Printing

Predvajalnik zgoščenk - Vozila z: SYNC 2.5.....271
Predvajanje zgoščenke.....271
Uporaba predvajalnika CD.....271
Predvajanje medijske datoteke iz naprave USB - Vozila brez: SYNC.....272
Izbira naprave USB.....272
Podprti formati zvočnih datotek.....272
Predvajanje medijske datoteke iz naprave USB - Vozila z: SYNC 2.5.....273
Izbira naprave USB.....273
Podprti datotečni formati.....273
Predvajanje zvoka preko povezave Bluetooth - Vozila brez: SYNC.....272
Izbira vira Bluetooth.....272
Predvajanje zvoka preko povezave Bluetooth - Vozila z: SYNC 2.5.....272
Prekrivala za prtljago.....168
Preproge.....180
Preverjanje hladilne tekočine.....204
Dodajanje hladilne tekočine.....205
Preverjanje metlic brisalcev.....208
Preverjanje nivoja hladilne tekočine
Glejte: Preverjanje hladilne tekočine.....204
Preverjanje nivoja olja
Glejte: Preverjanje olja.....203
Preverjanje olja.....203
Dodajanje motornega olja.....203
Preverjanje stanja sistema MyKey.....45
Razdalja s ključem MyKey.....45
Število ključev MyKey.....45
Število skrbniških ključev MyKey.....45
Preverjanje tekočine sklopke.....206
Preverjanje tekočine za čiščenje stekel.....206
Preverjanje zavorne tekočine.....205
Previdnostni ukrepi za hladno vreme.....179
Prevoz tovora.....167
Splošne informacije.....167
Prezračevalne šobe.....93
Srednje prezračevalne šobe.....93
Stranski zračniki.....93
Prezračevalne šobe
Glejte: Prezračevalne šobe.....93
Prezračevanje
Glejte: Klimatska naprava.....93
Prikaz informacij.....80
Splošne informacije.....80
Prikaz ure in datuma na zvočni enoti - Vozila brez: SYNC.....270
Nastavitev ure.....270
Prikaz ure in datuma na zvočni enoti - Vozila z: SYNC 2.5.....270
Pripenjanje varnostnih pasov.....26
Uporaba drsne zaponke.....26
Uporaba varnostnega pasu med nosečnostjo.....27
Pripomočki
Glejte: Priporočilo za nadomestne dele.....12
Pripomočki za vožnjo.....161
Priporočilo za nadomestne dele.....12
Garancija na zamenjane dele.....13
Popravila trkov.....13
Redno vzdrževanje in mehanska popravila.....12
Prtljažniki
Glejte: Strešni prtljažniki in sistemi za prevoz prtljage.....168

R

Radio AM/FM - Vozila brez: SYNC.....267
Izbira radijskega vira.....267
Radio AM/FM - Vozila z: SYNC 2.5.....268
Uporaba radia.....268
Rezervno kolo
Glejte: Menjava cestnega kolesa.....238
Ročna klimatska naprava.....94
Nastavitev moči pihanja.....94
Nastavitev temperature.....94
Spreminjanje smeri pihanja.....94
Vklop in izklop klimatske naprave.....94
Vklop in izklop kroženja zraka.....94
Vklop in izklop najmočnejšega hlajenja.....94
Vklop in izklop najmočnejšega odroševanja.....94
Ročna zadnja stranica.....52
Odpiranje vrat prtljažnika.....52
Zapiranje vrat prtljažnika.....52
Ročna zavora
Glejte: Parkirna zavora.....150

EcoSport (CR6) Vehicles Built From: 27-08-2018, CG3759slSVN slSVN, Edition date: 201806, First-Printing

Ročni menjalnik - 5-stopenjski ročni menjalnik (iB5).....140
Prestavljanje v vzvratno prestavo.....141
Splošne informacije.....140
Ročni menjalnik - Ročni 6-stopenjski menjalnik (6MX65)/6-stopenjski ročni menjalnik (MMT6).....140
Prestavljanje v vzvratno prestavo.....140
Splošne informacije.....140
Ročno nastavljivi sedeži.....100
Nastavljanje ledvene opore.....101
Nastavljanje naslona.....102
Nastavljanje višine voznikovega sedeža.....102
Premikanje sedeža nazaj in naprej.....101

S

Samodejna klimatska naprava.....94
Nastavitev moči pihanja.....96
Nastavitev temperature.....96
Usmeritev zraka skozi zračnike na armaturni plošči.....96
Usmeritev zraka skozi zračnike pri nogah.....96
Usmeritev zraka skozi zračnike pri vetrobranskem steklu.....96
Vklop in izklop klimatske naprave.....94
Vklop in izklop kroženja zraka.....94
Vklop in izklop najmočnejšega hlajenja.....95
Vklop in izklop najmočnejšega odroševanja.....95
Vklop in izklop samodejnega načina.....95
Samodejni menjalnik.....141
Avtomatski menjalnik SelectShift™.....142
Če vaše vozilo obtiči v blatu ali snegu.....144
Položaji prestavne ročice.....141
Prilagodljivo učenje samodejnega menjalnika.....144
Ročica za zasilno sprostitev iz položaja za parkiranje.....143
Samodejni vklop brisalcev.....59
Nastavitve.....61
Samodejni vklop luči.....64
Zamik samodejnih luči.....65
Žarometi, ki se vklopijo z brisalci.....65
Sedenje v pravilnem položaju.....99
Sedeži.....99
Senzorji trka in kontrolne lučke zračne blazine.....34
Sidrišča za prtljago.....167
Sistem obveščanja po trku.....183
Sistem samodejnega opozarjanja na trk.....36
Sistem za nadzor tlaka v pnevmatikah.....234
Kako temperatura vpliva na pritisk v pnevmatikah.....235
Menjava pnevmatike s sistemom za nadzor pritiska v pnevmatikah.....236
Postopek ponastavitve sistema za nadzor pritiska v pnevmatikah.....237
Razumevanje sistema za nadzor pritiska v pnevmatikah.....236
Skupina instrumentov.....74
Slišna opozorila in znaki.....78
Alarm za hitrost.....79
Opozorilo za varnostne pasove.....79
Parkirna zavora.....79
Pokazatelj nizkega nivoja goriva.....78
Priprta vrata.....78
Vklopljeni žarometi.....78
Vžig še vedno vklopljen (le vozila z zagonom brez ključa).....78
Zamik ugasnitve prednjih luči ob izstopu.....78
Zaslon središča za sporočila.....79
Smerniki.....67
Snemanje podatkov o dogodkih
Glejte: Snemanje podatkov.....9
Snemanje podatkov.....9
Podatki o dogodku.....10
Podatki o udobju, priročnosti in zabavi.....11
Servisni podatki.....10
Storitve, ki jih nudimo.....11
Storitve, ki jih zagotavljajo tretje osebe.....11
Vozila s SYNC.....12
Vozila z modemom.....11
Snežne verige
Glejte: Uporaba snežnih verig.....233
Sovoznikova zračna blazina.....30
Specifikacije varovalk.....185
Škatla z varovalkami v kabini.....192
Škatla z varovalkami v motornem prostoru.....186

EcoSport (CR6) Vehicles Built From: 27-08-2018, CG3759slSVN slSVN, Edition date: 201806, First-Printing

Splošni podatki o radijskih frekvencah....39
Izjava o skladnosti....39
Zložljivi ključ/pametni ključ....39
Sporočilni center
Glejte: Prikaz informacij....80
Sprednje meglenke....66
Sredinska konzola....109
Stikalo za nastavljanje osvetlitve instrumentov....65
Stikalo za vžig s pritiskom gumba....112
Neuspešen zagon....112
Ustavljanje motorja, če se vozilo premika....113
Ustavljanje motorja, ko je vozilo ustavljeno....113
Vklop vžiga (način dodatne opreme)....112
Zagon motorja....112
Stikalo za zagon
Glejte: Kontaktna ključavnica....111
Stranske zračne blazine....31
Stranske zračne zavese....33
Strešni prtljažniki in sistemi za prevoz prtljage....168
Nastavitev prečnih nosilcev....169
Strešno okno....73
Strešno okno
Glejte: Strešno okno....73
SYNC™ 3....280
Splošne informacije....280

Š

Šobe za pranje vetrobranskega stekla....61
Nastavitve....61
Ogrevane šobe za pranje vetrobranskega stekla....61

T

Tabela specifikacij žarnic....254
Tehnične specifikacije
Glejte: Kapacitete in specifikacije....246
Telefon....292
Android Auto....293
Apple CarPlay....293
Besedilno sporočanje....292
Prvo seznanjanje mobilnega telefona....292
Uporaba mobilnega telefona....292
Tempomat....57
Način delovanja....160
Tempomat
Glejte: Tempomat....160
Glejte: Uporaba tempomata....160
Tesnilo za pnevmatike in komplet za polnjenje....225
Druga faza: preverjanje tlaka pnevmatike....230
Kaj storiti ob predrtju pnevmatike....226
Kaj storiti po zatesnitvi pnevmatike....231
Nasveti za uporabo kompleta....226
Prva faza: polnitev pnevmatike s tesnilno maso in zrakom....226
Splošne informacije....225
Tlak v pnevmatikah....244
Transport vozila....176

U

Uporaba klimatske naprave
Glejte: Klimatska naprava....93
Uporaba nadzora stabilnosti....153
Uporaba nadzora zdrsa....149
Izklop sistema prek informacijskega zaslona....149
Izklop sistema s stikalom....149
Luči in sporočila sistema indikatorja....149
Uporaba pogona na vsa kolesa....145
Vožnja s štirikolesnim pogonom (AWD) v posebnih pogojih....145
Uporaba prepoznave glasu....284
Aplikacije....288
Glasovne nastavitve....289
Klimatska naprava....286
Navigacija....287
Samodejno zmanjšanje moči pihanja....289
Splošno....284
Telefon....286
Zabava....285
Uporaba prepoznave glasu - Vozila brez: SYNC....277
Govorne storitve telefona....277
Uporaba snežnih verig....233

EcoSport (CR6) Vehicles Built From: 27-08-2018, CG3759slSVN slSVN, Edition date: 201806, First-Printing

Uporaba tempomata.....160
Izklop tempomata.....160
Vklop tempomata.....160
Uporaba zimskih gum
Glejte: Uporaba zimskih pnevmatik.....233
Uporaba zimskih pnevmatik.....233
Upravljanje zvoka.....56
Iskanje, naprej ali nazaj.....57
Ustvarjanje dostopne točke Wi-Fi.....262
Iskanje imena in gesla dostopne točke Wi-Fi.....262
Povezovanje naprave z dostopno točko Wi-Fi.....262
Ustvarjanje MyKey.....44
Vozila s ključem.....44
Vozila z gumbom za zagon.....44
Uvajanje.....179
Motor.....179
Pnevmatike.....179
Zavore in sklopka.....179
Uvajanje
Glejte: Uvajanje.....179
Uvod.....7

V

Varnostne ključavnice - Vozila z: Ključavnice za otroke na daljinsko zaklepanje.....25
Varnostne ključavnice - Vozila z: Mehanske ključavnice za otroke.....25
Zadnja desna vrata.....25
Zadnja leva vrata.....25
Varnostne utripalke.....181
Opozorilna lučka varnostnih utripalk.....181
Vklop ali izklop varnostnih utripalk.....181
Varnostni pasovi 26
Varnostni trikotnik.....181
Varnostni ukrepi.....125
Varnost otrok.....17
Varnost.....53
Varovalke.....184
Ventilator
Glejte: Ventilator za hlajenje motorja - Bencin.....204
Glejte: Ventilator za hlajenje motorja - Dizelski 204
Ventilator za hlajenje motorja - Bencin.....204
Ventilator za hlajenje motorja - Dizelski 204
Vijaki za platišča.....245
Vklop in izklop sovoznikove zračne blazine.....30
Izklop sovoznikove varnostne blazine.....30
Vklop sovoznikove varnostne blazine.....31
Vlečna kljuka.....171
Odstranjevanje ročice vlečne kljuke.....173
Sproščanje mehanizma vlečne kljuke.....171
Vožnja brez prikolice.....173
Vožnja s prikolico.....172
Vstavljanje ročice vlečne kljuke.....172
Vzdrževanje.....173
Vlečne točke - ST.....174
Sprednja točka za vleko.....174
Zadnja točka za vleko.....174
Vlečne točke.....175
Sprednja točka za vleko.....175
Zadnja točka za vleko.....175
Vlečno vozilo
Glejte: Transport vozila.....176
Vleka prikolice.....170
Vleka.....170
Vleka vozila na štirih kolesih - Ročni menjalnik.....177
Vleka vozila na štirih kolesih - Samodejni menjalnik.....176
Zasilna vleka.....177
Volan.....56
Voznikova zračna blazina.....29
Voznikova zračna blazina za kolena.....32
Vožnja po vodi.....179
Vrata in ključavnice.....47
Vrata prtljažnika.....52
Vrata USB.....273
Vstop brez ključa.....49
Izklopljen pametni ključ.....51
Odklepanje samo voznikovih vrat.....51
Odklepanje vozila.....50
Splošne informacije.....49
Zaklepanje in odklepanje vrat s kovinskim delom ključa.....51
Zaklepanje vozila.....50
Vzdrževanje.....197
Splošne informacije.....197

EcoSport (CR6) Vehicles Built From: 27-08-2018, CG3759slSVN slSVN, Edition date: 201806, First-Printing

Vzglavniki.....100
Namestitev vzglavnikov.....100
Nastavljanje vzglavnikov.....100
Odstranjevanje vzglavnikov.....100
Vzglavnik
Glejte: Vzglavniki.....100
Vžigalnik za cigarete.....107

Z

Zabava.....289
Predvajanje glasbe iz naprave Bluetooth.....290
Predvajanje glasbe iz naprave USB ali medijskega predvajalnika.....291
Uporaba radia.....290
Zadnja kamera.....156
Izpopolnjena parkirna pomagala.....159
Uporaba vzvratne kamere.....157
Zadnja kamera
Glejte: Zadnja kamera.....156
Zadnje meglenke.....66
Zadnji sedeži.....103
Dviganje sedežne blazine.....103
Preklapljanje naslonjal.....104
Sedež z zložljivima sedežno blazino in naslonom.....103
Zagon bencinskega motorja - Ročni menjalnik.....116
Neuspešen zagon.....116
Pomembni podatki o prezračevanju.....117
Samodejni izklop motorja.....116
Ustavljanje motorja, če je vozilo ustavljeno.....117
Ustavljanje motorja, če se vozilo premika.....117
Varovanje pred izpušnimi plini.....117
Vozila z zagonom brez ključa.....116
Vozila z zagonom na ključ.....116
Zagon bencinskega motorja - Samodejni menjalnik.....114
Neuspešen zagon.....114
Pomembni podatki o prezračevanju.....116
Samodejni izklop motorja.....115
Ustavljanje motorja, če je vozilo ustavljeno.....115
Ustavljanje motorja, če se vozilo premika.....115
Varovanje pred izpušnimi plini.....115
Vozila z zagonom brez ključa.....114
Vozila z zagonom na ključ.....114
Zagon dizelskega motorja - Ročni menjalnik.....119
Lučka za žarilne svečke.....120
Neuspešen zagon.....119
Ustavljanje motorja, če je vozilo ustavljeno.....119
Ustavljanje motorja, če se vozilo premika.....120
Vozila z gumbom za zagon motorja.....119
Vozila z zagonom na ključ.....119
Zagon dizelskega motorja - Samodejni menjalnik.....117
Lučka za žarilne svečke.....119
Neuspešen zagon.....118
Ustavljanje motorja, če je vozilo ustavljeno.....118
Ustavljanje motorja, če se vozilo premika.....118
Vozila z gumbom za zagon motorja.....118
Vozila z zagonom na ključ.....118
Zagon in ustavljanje motorja.....111
Splošne informacije.....111
Zagon vozila s kabli.....182
Povezovanje premostitvenih kablov.....182
Zagon motorja.....183
Zaklepanje in odklepanje.....47
Daljinsko upravljanje.....47
Električne ključavnice.....47
Osvetljen izstop.....49
Osvetljen vstop.....49
Samodejno odklepanje.....49
Zaklepanje in odklepanje vrat s ključem.....48
Zaščita pred zaklepanjem z zapiranjem vrat.....49
Zaklepanje volana.....114
Odklepanje volana.....114
Zaklepanje volana.....114
Zaklep pokrova motornega prostora
Glejte: Odpiranje in zapiranje pokrova motornega prostora.....197
Glejte: Odpiranje in zapiranje pokrova motornega prostora.....197

EcoSport (CR6) Vehicles Built From: 27-08-2018, CG3759slSVN slSVN, Edition date: 201806, First-Printing

Zamenjava akumulatorja 12 V.....206
Odstranite in ponovno namestite akumulator.....207
Zamenjava imena ali gesla dostopne točke Wi-Fi.....262
Zamik žarometov ob izhodu.....65
Zapora zagona motorja
Glejte: Pasivni sistem proti kraji.....53
Zavore.....150
Splošne informacije.....150
Zračenje sončne strehe.....73
Zračni filter v kabini.....98
Zunanja ogledala.....71
Električna zunanja ogledala.....71

Ž

Žarometi za dnevno vožnjo.....66

EcoSport (CR6) Vehicles Built From: 27-08-2018, CG3759slSVN slSVN, Edition date: 201806, First-Printing

EcoSport (CR6) Vehicles Built From: 27-08-2018, CG3759slSVN slSVN, Edition date: 201806, First-Printing

CG3759slSVN, Edition date: 201806