FORD **TRANSIT** Uporabniški priročnik

Informacije v tej publikaciji so bile pravilne ob času tiska. Zaradi trajnega razvoja si pridržujemo pravico do sprememb specifikacij, oblike ali opreme kadar koli brez prehodnega opozorila in obveznosti. Nobenega dela te publikacije ni dovoljeno reproducirati, oddajati, shranjevati v sistem za ponovno pridobivanje ali prevajati v kateri koli jezik v kateri koli obliki s katerimi koli sredstvi brez našega pisnega dovoljenja. Popravki in dopolnila so izvzeti.

© Ford Motor Company 2019

Vse pravice pridržane.

Številka dela: CG3796slSVN 201903 20190314131628

Vsebina

Uvod
O tem priročniku 9
Glosar simbolov 9
Snemanje podatkov 11
Priporočilo za nadomestne dele 14
Posebne opombe 15
Oprema mobilne komunikacije 15

Okolje
Zaščita okolja 16

Na prvi pogled
Pregled armaturne plošče - Z volanom na levi 17
Pregled armaturne plošče - Z volanom na desni 18

Varnost otrok
Namestitev zadrževalnega sistema za otroke 20
Postavitev zadrževalnega sistema za otroke 24
Varnostne ključavnice - Vozila brez: Električna drsna vrata 28
Varnostne ključavnice - Vozila z: Električna drsna vrata 28

Varnostni pasovi
Pripenjanje varnostnih pasov 29
Nastavljanje višine varnostnih pasov 30
Opozorilo za varnostne pasove 31

Dodatni zadrževalni sistemi
Način delovanja 33
Voznikova zračna blazina 33
Sovoznikova zračna blazina 34
Vklop in izklop sovoznikove zračne blazine 34
Stranske zračne blazine 35
Stranske zračne zavese 36

Sistem samodejnega opozarjanja na trk
Pomoč v sili 37

Ključi in daljinsko upravljanje
Splošni podatki o radijskih frekvencah 40
Daljinski upravljalnik - Vozila brez: Električna drsna vrata 40
Daljinski upravljalnik - Vozila z: Električna drsna vrata 41
Menjava izgubljenega ključa ali daljinskega upravljalnika 42

MyKey™
Način delovanja 43
Nastavitve MyKey 43
Ustvarjanje MyKey 44
Programiranje MyKey 44
Brisanje vseh MyKeys 46
Preverjanje stanja sistema MyKey 46
Uporaba MyKey s sistemom daljinskega zagona 47
MyKey – Odpravljanje težav 47

Vrata in ključavnice
Zaklepanje in odklepanje 48
Drsna vrata - Minibus M2, Vozila z: Električna drsna vrata 51
Drsna vrata - Vozila z: Električna drsna vrata 55
Drsna vrata - Vozila brez: Električna drsna vrata 58

Varnost
Pasivni sistem proti kraji 60
Alarm proti kraji - Vozila brez: Protivlomna sirena z lastnim napajanjem 60
Alarm proti kraji - Vozila z: Protivlomna sirena z lastnim napajanjem 61

Transit (TTS) , CG3796sISVN sISVN, Edition date: 201903, First-Printing

Električne stranske stopnice

Uporaba električnih stranskih stopnic 63

Volan

Nastavitev volana 66

Brisalci in šobe za pranje

Brisalci vetrobranskega stekla 67
Samodejni vklop brisalcev 67
Šobe za pranje vetrobranskega stekla 69
Brisalec in šoba za pranje zadnjega stekla 70

Osvetlitev

Splošne informacije 71
Nadzor osvetlitve 71
Samodejni vklop luči 72
Stikalo za nastavljanje osvetlitve instrumentov 73
Zamik žarometov ob izhodu 73
Samodejni nadzor dolgih luči 73
Sprednje meglenke 75
Zadnje meglenke 75
Nastavljanje višine svetlobnega snopa 75
Smerni žarometi 76
Smerniki 77
Notranja osvetlitev - Minibus 77
Notranja osvetlitev - Furgon 78
Zadnji reflektorji 79

Okna in ogledala

Okna z električnim pomikom stekel 80
Zunanja ogledala 81
Notranje ogledalo 82
Drsna okna 82
Zadnja odmična okna 82

Skupina instrumentov

Merilniki 84

Prikaz informacij

Splošne informacije 86
Potovalni računalnik 88
Osebne nastavitve 90

Klimatska naprava

Ročna klimatska naprava 92
Namigi o nadziranju notranje klime 93
Klimatska naprava za zadnje sedeže 94
Ogrevano zadnje steklo 94
Ogrevana zunanja ogledala - Vozila brez: Ogrevano zadnje steklo 94
Ogrevana zunanja ogledala - Vozila z: Ogrevano zadnje steklo 94
Dodatni grelnik 95

Sedeži

Sedenje v pravilnem položaju 99
Vzglavniki 99
Ročno nastavljivi sedeži 100
Električno nastavljivi sedeži 102
Zadnji sedeži 104
Ogrevani sedeži 107

Dodatne vtičnice

Dodatne vtičnice 108
Vžigalnik za cigarete 110

Predali

Držala za pijače 111
Nadglavna konzola 111
Pepelnik 111
Držala za plastenko 111

Transit (TTS) , CG3796slSVN slSVN, Edition date: 201903, First-Printing

Predal pod sedežem - Vozila z: Dvojni sovoznikov sedež, Vozila brez: Klimatska naprava zadaj, Izvzeto: Blago hibridno električno vozilo (MHEV) 112
Predal pod sedežem - Blago hibridno električno vozilo (MHEV), Vozila z: Dvojni sovoznikov sedež/Klimatska naprava zadaj 113
Odlagalni prostor v sprednjih vratih 113
Držalo za naprave 113
Stropni predal 114
Zadnji stropni predal 114

Zagon in ustavljanje motorja

Splošne informacije 115
Kontaktna ključavnica 115
Zaklepanje volana 115
Zagon dizelskega motorja - Samodejni menjalnik 116
Zagon dizelskega motorja - Ročni menjalnik 117
Izklop motorja 119

Edinstvene vozne lastnosti

Delovanje hibridnega vozila - Blago hibridno električno vozilo (MHEV) 120

Auto-Start-Stop - Ročni menjalnik, Izvzeto: Blago hibridno električno vozilo (MHEV)

O sistemu Auto-Start-Stop 121
Varnostni ukrepi sistema Auto-Start-Stop 121
Vklop in izklop sistema Auto-Start-Stop 121
Zaustavitev motorja 121
Ponovni zagon motorja 121
Indikatorji sistema Auto-Start-Stop 122
Zvočno opozorilo za Auto-Start-Stop 122
Auto-Start-Stop – Odpravljanje težav 122

Auto-Start-Stop - Blago hibridno električno vozilo (MHEV)

O sistemu Auto-Start-Stop 124
Varnostni ukrepi sistema Auto-Start-Stop 124
Nastavitve sistema Auto-Start-Stop 124
Vklop in izklop sistema Auto-Start-Stop 124
Zaustavitev motorja 124
Ponovni zagon motorja 125
Indikatorji sistema Auto-Start-Stop 125
Zvočno opozorilo za Auto-Start-Stop 125
Auto-Start-Stop – Odpravljanje težav 125

Auto-Start-Stop - Samodejni menjalnik

O sistemu Auto-Start-Stop 127
Varnostni ukrepi sistema Auto-Start-Stop 127
Vklop in izklop sistema Auto-Start-Stop 127
Zaustavitev motorja 127
Ponovni zagon motorja 127
Indikatorji sistema Auto-Start-Stop 128
Auto-Start-Stop – Odpravljanje težav 128

Gorivo in dolivanje goriva

Varnostni ukrepi 130
Kakovost goriva - Dizelski 130
Mesto odprtine za dolivanje goriva 131
Ko goriva zmanjkuje 131

Transit (TTS) , CG3796sISVN sISVN, Edition date: 201903, First-Printing

Dolivanje goriva 132
Poraba goriva 135

Nadzor emisij motorja

Sistem selektivne katalitične redukcije 136
Dizelski filter za delce 140

Menjalnik

Ročni menjalnik 146
Samodejni menjalnik - Samodejni menjalnik s 6 hitrostmi 146

Pogon na vsa kolesa

Uporaba pogona na vsa kolesa 150

Zavore

Splošne informacije 151
Namigi za vožnjo s protiblokirnim zavornim sistemom 151
Parkirna zavora - Samodejni menjalnik, Vozila z: Ročna padajoča parkirna zavora 152
Parkirna zavora - Samodejni menjalnik, Vozila z: Potisna parkirna zavora 152
Parkirna zavora - Ročni menjalnik, Vozila z: Ročna padajoča parkirna zavora 153
Parkirna zavora - Ročni menjalnik, Vozila z: Potisna parkirna zavora 154
Pomoč pri speljevanju v klanec 154

Nadzor zdrsa

Način delovanja 156
Uporaba nadzora zdrsa 156

Nadzor stabilnosti

Način delovanja 157
Uporaba nadzora stabilnosti 157

Pomoč pri parkiranju

Način delovanja 158
Parkirna pomagala zadaj 158
Parkirna pomagala spredaj 160
Sistem stranske zaznave 162
Aktivna pomoč pri parkiranju 164
Zadnja kamera 166
Kamera z vidnim kotom 180 stopinj 169

Tempomat

Način delovanja 171
Uporaba tempomata 171
Uporaba aktivnega tempomata 172

Pripomočki za vožnjo

Omejevalnik hitrosti 181
Pametni omejevalnik hitrosti 182
Opozarjanje voznika 183
Sistem za ohranjanje pasu 185
Informacijski sistem mrtvega kota 189
Opozorilo za navzkrižni promet 193
Prepoznava prometnih znakov 196
Opozarjanje na napačno smer 198
Pomoč pred trkom 199
Sprednja kamera 203
Krmiljenje pogona 204

Prevoz tovora

Splošne informacije 205
Prekrivala za prtljago 205
Strešni prtljažniki in sistemi za prevoz prtljage 206
Pritrdilni obročki za tovor 206
Omejitev obremenitve 208
Vrata prtljažnika 211
Dostop do nakladalne površine 212

Vleka

Vleka prikolice 215
Nadzor zanašanja prikolice 216
Vlečni drog 216

Transit (TTS) , CG3796slSVN slSVN, Edition date: 201903, First-Printing

Vleka vozila na štirih kolesih - Samodejni menjalnik 216
Vleka vozila na štirih kolesih - Ročni menjalnik 217

Nasveti za vožnjo

Uvajanje 218
Zmanjšana zmogljivost motorja 218
Gospodarna vožnja 218
Previdnostni ukrepi za hladno vreme 219
Vožnja po vodi 219
Preproge 219

Nujni primeri pomoči na cesti

Varnostne utripalke 221
Izhod v sili 221
Izklop goriva 221
Zagon vozila s kabli 222
Vlečne točke 224

Zasilna oprema

Pospravljanje kompleta prve pomoči 226
Pospravljanje varnostnega trikotnika 226

Varovalke

Mesto škatle z varovalkami 227
Specifikacije varovalk 228
Menjava varovalk 241

Vzdrževanje

Splošne informacije 243
Odpiranje in zapiranje pokrova motornega prostora 243
Pogled pod pokrov motornega prostora - Štirikolesni pogon/Pogon na zadnji kolesi/Z volanom na levi 244
Pogled pod pokrov motornega prostora - Pogon na sprednji kolesi/Z volanom na levi 245
Pogled pod pokrov motornega prostora - Štirikolesni pogon/Pogon na zadnji kolesi/Z volanom na desni 246
Pogled pod pokrov motornega prostora - Pogon na sprednji kolesi/Z volanom na desni 247
Merilna palica za motorno olje 248
Preverjanje olja 248
Ventilator za hlajenje motorja 249
Preverjanje hladilne tekočine 249
Preverjanje zavorne tekočine 250
Preverjanje tekočine sklopke 251
Preverjanje tekočine za servokrmiljenje 251
Preverjanje servisnega indikatorja filtra za gorivo 252
Preverjanje tekočine za čiščenje stekel 252
Izpust vode iz zbiralnika filtra za gorivo 252
Zamenjava akumulatorja 12 V 253
Preverjanje metlic brisalcev 255
Menjava metlic prednjih brisalcev 255
Menjava metlice zadnjega brisalca 255
Nastavljanje žarometov 256
Izgradnja žarometa 258
Menjava žarnice 259

Nega vozila

Čiščenje zunanjosti 265
Čiščenje notranjosti 266
Popravljanje manjših poškodb laka 268
Čiščenje koles 268
Karoserijski kompleti 268

Platišča in pnevmatike

Splošne informacije 269
Tesnilo za pnevmatike in komplet za polnjenje 269

Transit (TTS) , CG3796sISVN sISVN, Edition date: 201903, First-Printing

Nega pnevmatik 273
Z letnimi pnevmatikami 273
Uporaba zimskih pnevmatik 273
Uporaba snežnih verig 274
Sistem za nadzor tlaka v pnevmatikah 276
Menjava cestnega kolesa 279
Tlak v pnevmatikah - Furgon 286
Tlak v pnevmatikah - Minibus 291
Vijaki za platišča 293

Kapacitete in specifikacije

Dimenzije vozila - Minibus/Kombi/Furgon 294
Dimenzije vozila - Šasija s kabino/Šasija z dvojno kabino 295
Dimenzije vlečne naprave - Minibus/Kombi/Furgon 298
Dimenzije vlečne naprave - Šasija s kabino/Šasija z dvojno kabino 300
Ploščica z identifikacijo vozila 302
Identifikacijska številka vozila 303
Kapacitete in specifikacije 303
Tabela specifikacij žarnic - Vozila z: Halogenski žarometi 307
Tabela specifikacij žarnic - Vozila z: Visokointenzivni žarometi z razelektrenjem 309
Poraba goriva v številkah 311
Poraba goriva v številkah 312

Omrežna povezljivost

Povezovanje vozila z mobilnim omrežjem 313
Povezovanje vozila z omrežjem Wi-Fi - Vozila z: SYNC 2.5 313
Omrežna povezljivost – Odpravljanje težav 314

Dostopna točka Wi-Fi

Ustvarjanje dostopne točke Wi-Fi - Vozila brez: SYNC 316
Ustvarjanje dostopne točke Wi-Fi - Vozila z: SYNC 2.5 316
Zamenjava imena ali gesla dostopne točke Wi-Fi - Vozila brez: SYNC 317
Zamenjava imena ali gesla dostopne točke Wi-Fi - Vozila z: SYNC 2.5 317

Avdio sistem

Splošne informacije 319
Avdio enota - Vozila brez: SYNC 319
Avdio enota - Vozila z: SYNC 3 321
Avdio enota - Vozila z: SYNC 2.5 322
Radio AM/FM - Vozila brez: SYNC 323
Radio AM/FM - Vozila z: SYNC 2.5 324
Digitalni radio - Vozila brez: SYNC 324
Digitalni radio - Vozila z: SYNC 2.5 325
Prikaz ure in datuma na zvočni enoti - Vozila brez: SYNC 326
Prikaz ure in datuma na zvočni enoti - Vozila z: SYNC 2.5 326
Povezovanje naprave Bluetooth - Vozila brez: SYNC 326
Povezovanje naprave Bluetooth - Vozila z: SYNC 2.5 326
Predvajanje zvoka preko povezave Bluetooth - Vozila brez: SYNC 327
Predvajanje zvoka preko povezave Bluetooth - Vozila z: SYNC 2.5 327
Predvajanje medijske datoteke iz naprave USB - Vozila brez: SYNC 327
Predvajanje medijske datoteke iz naprave USB - Vozila z: SYNC 2.5 328
Vrata USB 328
Aplikacije - Vozila z: SYNC 2.5 328
Uporaba prepoznave glasu 331

SYNC™ 3

Splošne informacije 332
Domači zaslon 336
Uporaba prepoznave glasu 336
Zabava 342
Telefon 344

Transit (TTS) , CG3796slSVN slSVN, Edition date: 201903, First-Printing

Navigacija 345
Aplikacije 350
Nastavitve 352
Odpravljanje težav SYNC™ 3 360

Dodatki

Elektromagnetna združljivost 371
Licenčni sporazum končnega uporabnika 373
Izjava o skladnosti 388

Transit (TTS) , CG3796sISVN sISVN, Edition date: 201903, First-Printing

Transit (TTS) , CG3796slSVN slSVN, Edition date: 201903, First-Printing

O TEM PRIROČNIKU

Hvala, da ste izbrali vozilo Ford. Priporočamo vam, da si vzamete nekaj časa in s prebiranjem tega priročnika spoznate svoje vozilo. Čim bolje boste poznali vaše vozilo, tem bolj varna in prijetna bo vaša vožnja z njim.

OPOZORILO: Če med vožnjo niste pozorni, lahko pride do izgube nadzora nad vozilom, nesreče in telesnih poškodb. Priporočamo, da ste zelo previdni, ko uporabljate katero koli napravo, zaradi katere vam lahko pozornost uide s ceste. Vaša glavna odgovornost je varno delovanje vozila. Priporočamo, da ne uporabljate ročnih naprav med vožnjo in da vedno, ko je mogoče, uporabljate sisteme z glasovnim upravljanjem. Seznanite se z zadevnimi državnimi ter krajevnimi predpisi, ki lahko vplivajo na uporabo elektronskih naprav med vožnjo.

Opomba: *Ta priročnik opisuje lastnosti izdelka in možnosti, ki so na voljo v izbranih modelih, včasih celo še preden so ponujeni na trgu. Lahko je opisana tudi dodatna oprema, ki ni vgrajena v vaše vozilo.*

Opomba: *Nekatere slike v tem priročniku lahko prikazujejo funkcije za različne modele in se lahko razlikujejo od dejanskega stanja v vozilu.*

Opomba: *Svoje vozilo vedno uporabljajte v skladu z zakonskimi predpisi in določili.*

Opomba: *Ob prodaji vozila ta priročnik predajte naprej. Priročnik je sestavni del vozila.*

Ta priročnik včasih opisuje mesto dela z levo ali desno stranjo. Stran določite, ko sedite na sedežu in gledate naprej.

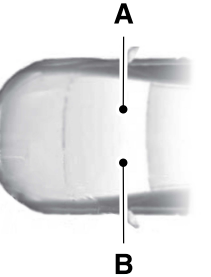

E154903

A Desna stran.

B Leva stran.

GLOSAR SIMBOLOV

Tukaj je nekaj simbolov, ki jih lahko vidite na vašem vozilu.

Varnostno opozorilo.

Glejte navodila za uporabo.

Sistem klimatske naprave.

Protiblokirni zavorni sistem.

Izogibajte se kajenju, plamenom ali iskram.

Akumulator.

Kislina za akumulator.

Nivo zavorne tekočine.

Transit (TTS) , CG3796sISVN sISVN, Edition date: 201903, First-Printing

Zavorni sistem.

Okvara zavor.

Filter kabinskega zraka.

Preverite pokrovček za gorivo.

Zaklepanje varnostnih ključavnic.

Odklepanje varnostnih ključavnic.

Spodnje sidrišče za pritrditev otroškega sedeža.

Sidrišče za pritrditev otroškega sedeža.

Stikala tempomata.

Ne odpirajte, ko je vroče.

Okvara električnega servokrmiljenja.

Zračni filter motorja.

Hladilna tekočina motorja.

Temperatura hladilne tekočine motorja.

Motorno olje.

Eksplozivni plini.

Opozorilo ventilatorja.

Pripnite varnostni pas.

Sprednja zračna blazina.

Prednje meglenke.

Ponastavitev črpalke za gorivo.

Škatla z varovalkami.

Utripalke za nevarnost.

Ogrevano zadnje steklo.

Ogrevano vetrobransko steklo.

Notranja sprostitev prtljažnika.

Dvigalka.

Hranite zunaj dosega otrok.

Stikalo za luči.

Opozorilna lučka za nizek tlak pnevmatike.

Transit (TTS) , CG3796slSVN slSVN, Edition date: 201903, First-Printing

Ohranjajte pravilen nivo tekočine.

Alarm ob paniki.

Parkirna pomagala.

Parkirna zavora.

Tekočina servokrmiljenja.

Električni pomik stekel.

Izključitev električnih oken.

Preverite motor.

Kmalu servisirajte motor.

Stranska zračna blazina.

Zaščitite oči.

Nadzorni sistem stabilnosti.

Pranje in brisanje vetrobranskega stekla.

SNEMANJE PODATKOV

OPOZORILO: Ne povezujte brezžičnih priključnih naprav s priključkom za podatkovno povezavo. Nepooblaščene osebe lahko pridobijo dostop do podatkov o vozilu in vplivajo na delovanje z varnostjo povezanih sistemov. Povezovanje opreme s priključkom za podatkovno povezavo dovolite le servisom, ki ravnajo skladno z našimi navodili za servis in popravilo.

Spoštujemo vašo zasebnost in smo se zavezali, da jo bomo varovali. Informacije v tej publikaciji so ob izdaji pravilne, vendar zaradi izjemno hitrih sprememb tehnologije priporočamo, da za najnovejše informacije obiščete regionalno spletno mesto Ford.

Vozilo ima elektronsko krmilno enoto, ki ima zmožnost snemanja in začasne ali stalne hrambe podatkov. Ti podatki vključujejo informacije o stanju in statusu vozila, potrebnem vzdrževanju, dogodkih in okvarah. V tem poglavju so opisane vrste podatkov, ki se lahko shranjujejo. Nekateri shranjeni podatki so shranjeni v zapisih dogodkov ali zapisih napak.

Opomba: *Zapisi napak se izbrišejo po servisu ali popravilu.*

Opomba: *Informacije lahko na zahtevo izročimo organom pregona, drugim vladnim organom ali tretjim osebam, ki imajo za to zakonito pravico, ali v sodnem postopku. Takšne informacije lahko uporabijo v pravnih postopkih.*

Transit (TTS) , CG3796sISVN sISVN, Edition date: 201903, First-Printing

Posneti podatki vključujejo recimo:

- delovno stanje sestavnih delov sistema, recimo količino goriva, tlak v pnevmatikah in nivo napolnjenosti akumulatorja;
- status vozila in sestavnih delov, recimo hitrost vrtenja kolesa, pojemek, stranski pospešek in status varnostnih pasov;
- dogodke in napake pri bistvenih sistemih, recimo žarometih in zavorah;
- odzive sistema na situacije med vožnjo, recimo sprožitev zračnih blazin in sistem za nadzor stabilnosti;
- okoljske razmere, recimo temperaturo.

Nekateri podatki, če se uporabijo v kombinaciji z drugimi informacijami, recimo s poročilom o nesreči, poškodbo vozila ali izjavo prič, se lahko povežejo z določeno osebo.

Servisni podatki

Naši prodajalci zbirajo servisne podatke prek podatkovnega priključka v vozilu. Uporabljajo servisne podatke, recimo zapise o napakah, ki jim pomagajo, če pripeljete vozilo na popravilo. Po potrebi delijo te podatke z našo tehnično ekipo za pomoč pri diagnozi. Poleg uporabe informacij za diagnozo in popravilo uporabljamo in delimo servisne podatke tudi s svojimi ponudniki storitev, recimo dobavitelji rezervnih delov, po potrebi in kjer to dovoljuje zakon, za potrebe stalnih izboljšav ali z drugimi informacijami, ki jih imamo o vas, recimo kontaktnimi podatki, da vam lahko ponudimo izdelke in storitve, ki bi vas morda zanimali glede na vaše želje in kjer je to zakonsko dovoljeno. Naši ponudniki storitev so enako zakonsko dolžni varovati vaše podatke in jih hraniti skladno z zakoni o hrambi podatkov.

Opomba: *Servisni obrati v lasti tretjih oseb lahko prav tako zbirajo servisne podatke prek podatkovnega priključka v vozilu.*

Podatki o dogodku

Vozilo je opremljeno s snemalnikom podatkov o dogodkih. Glavni namen snemalnika podatkov o dogodkih je snemanje podatkov v določenih situacijah, ki se končajo s trkom ali skorajšnjim trkom, kot je recimo sprožitev zračne blazine ali trk v oviro na cesti; ti podatki bodo pomagali pri razumevanju delovanja sistemov vozila. Snemalnik je zasnovan za kratkotrajno snemanje podatkov, ki se nanašajo na dinamiko vozila in varnostne sisteme, večinoma 30 sekund ali manj.

Snemalnik dogodkov v tem vozilu snema naslednje podatke:

- delovanje različnih sistemov v vozilu;
- stanje voznikovega in sovoznikovega varnostnega pasu – ali sta bila pripeta/zategnjena;
- koliko (če sploh) je voznik pritisnil stopalko za plin in/ali zavorno stopalko; in
- s kakšno hitrostjo se je vozilo gibalo; in
- v katerem položaju je bil volanski obroč.

Ti podatki bodo pripomogli k boljšemu razumevanju okoliščin, v katerih se zgodijo trki in poškodbe.

Opomba: *Snemalnik podatkov v vašem vozilu posname podatke le pri resnem trku; snemalnik ne posname podatkov med normalno vožnjo, prav tako se ne posnamejo nobeni osebni podatki ali informacije (npr. ime, spol, starost in kraj lokacije). Vendar določene strani, recimo organi pregona, lahko kombinirajo podatke snemalnika z osebnimi podatki, ki jih pridobijo med rutinsko preiskavo nesreče.*

Transit (TTS) , CG3796slSVN slSVN, Edition date: 201903, First-Printing

Za branje podatkov, zapisanih s snemalnikom, sta potrebna posebna oprema in dostop do vozila ali snemalnika. Poleg proizvajalca vozila lahko tudi druge strani, recimo organi pregona, ki imajo takšno posebno opremo, preberejo podatke, če imajo dostop do vozila ali snemalnika.

Podatki o udobju, priročnosti in zabavi

Vozilo ima elektronsko krmilno enoto, ki ima zmožnost hrambe podatkov na osnovi osebnih nastavitev. Podatki se shranjujejo lokalno v vozilu ali v napravi, ki ste jo priklopili, recimo pogonu USB ali digitalnem predvajalniku glasbe. Nekatere podatke lahko izbrišete ali izberete, da jih boste delili prek naročenih storitev. Glejte **Nastavitve** (stran 352).

Podatki o udobju in priročnosti

Posneti podatki vključujejo recimo:

- Položaj sedeža in volanskega obroča.
- Nastavitve klimatske naprave.
- Shranjene radijske postaje.

Podatki o zabavi

Posneti podatki vključujejo recimo:

- Glasbo, posnetke in ovitke albumov.
- Stike in pripadajoče vnose v imenik.
- Cilje navigacije.

Storitve, ki jih nudimo

Če uporabljate naše storitve, bomo zbirali podatke, kot so informacije o računu, lokaciji vozila in voznih lastnostih, ki lahko izdajo vašo identiteto. Te podatke prenašamo po zaščitenih povezavah. Podatke zbiramo in uporabljamo le za zagotavljanje uporabe naših storitev, na katere ste naročeni, z vašim soglasjem oziroma kjer zakon to dovoljuje. Za več informacij preberite pogoje in pravila storitev, na katere ste naročeni.

Za več informacij o naši politiki zasebnosti obiščite področno spletno mesto Ford.

Storitve, ki jih zagotavljajo tretje osebe

Priporočamo, da preberete pogoje in pravila ter informacije o zasebnosti storitev, na katere ste naročeni. Ne odgovarjamo za storitve, ki jih ponujajo tretje osebe.

Vozila z modemom

Modem ima kartico SIM. Modem občasno pošlje sporočilo, da ostane povezan na mobilno omrežje. Ta sporočila lahko vsebujejo informacije, ki identificirajo vaše vozilo, kartico SIM in elektronsko serijsko številko modema. Ponudniki mobilnih storitev imajo lahko dostop do dodatnih informacij, recimo do identifikacije oddajnega stolpa mobilnega omrežja.

Opomba: *Modem nadaljuje s pošiljanjem informacij, razen če ste izklopili vse dodatne storitve. Za več informacij o izklopu vseh storitev z dodano vrednostjo preglejte sekcijo Vprašajte Ford na področnem spletnem mestu Ford ali se obrnite na center za pomoč strankam Ford, kamor lahko elektronsko sporočilo pošljete z aplikacijo FordPass ali neposredno na elektronski naslov, naveden na področnem spletnem mestu Ford.*

Transit (TTS) , CG3796sISVN sISVN, Edition date: 201903, First-Printing

Opomba: *Storitev je lahko nedosegljiva ali ovirana iz različnih razlogov, recimo zaradi okoljskih ali topografskih razmer in zakupljene količine prenosa podatkov.*

Vozila s SYNC

Podatki mobilne naprave

Če mobilno napravo povežete z vozilom, lahko prikažete podatke iz naprave, recimo glasbo in ovitek albuma, na zaslonu na dotik. V sistemu lahko podatke iz vozila delite z mobilnimi aplikacijami naprave. Glejte **Aplikacije** (stran 350).

Funkcija mobilnih aplikacij deluje tako, da povezana naprava pošilja podatke nam v Združenih državah. Podatki so šifrirani ter vključujejo identifikacijsko številko vozila, serijsko številko modula SYNC, števec kilometrov, vklopljene aplikacije, statistiko uporabe in podatke o odpravljanju napak. Te podatke zadržimo tako dolgo, kolikor je to potrebno za zagotavljanje storitve, odpravljanje napak, nenehno izboljševanje ter za ponujanje izdelkov in storitev, ki bi vas mogoče zanimali glede na vaše preference, če je to po zakonu dovoljeno.

Če mobilni telefon povežete s sistemom, sistem ustvari profil, ki je povezan s tem mobilnim telefonom. Profil mobilnega telefona omogoči več mobilnih funkcij in učinkovitejše delovanje. Med drugim lahko ta profil vsebuje podatke o vašem imeniku, besedilna sporočila (prebrana in neprebrana) ter zgodovino klicev, vključno z zgodovino klicev, še preden je bil mobilni telefon povezan s sistemom.

Če povežete medijsko napravo, sistem ustvari in ohrani indeksiranje medijske naprave podprte medijske vsebine. Sistem posname tudi kratek diagnostični dnevnik, ki beleži približno 10 minut nedavne dejavnosti sistema.

Profil mobilnega telefona, indeks medijske naprave in diagnostični dnevnik ostanejo v vozilu, dokler jih ne izbrišete, ter so na voljo le v vozilu, ko je mobilni telefon ali predvajalnik medijske vsebine povezan. Če sistema ali vozila ne nameravate več uporabljati, priporočamo, da opravite splošno ponastavitev in izbrišete shranjene informacije. Glejte **Nastavitve** (stran 352).

Do sistemskih podatkov ni mogoče dostopati brez posebne opreme in dostopa do modula vozila.

Za več informacij o naši politiki zasebnosti obiščite področno spletno mesto Ford.

Vozila s sistemom za klic v sili

Ko je sistem za klic v sili aktiven, lahko reševalnim službam sporoči, da je vaše vozilo bilo udeleženo v nesreči, v kateri so se sprožile zračne blazine ali je bil prekinjen dovod goriva. Določene različice ali posodobitve sistema za klic v sili lahko operaterjem nujnih služb elektronsko ali glasovno razkrijejo položaj vašega vozila ali druge podrobnosti o vašem vozilu ali trku, ki jih operaterji lahko uporabijo pri zagotavljanju najprimernejšega reševanja. Če teh informacij ne želite razkriti, ne vklopite sistema za klic v sili.

Opomba: *eCall ni mogoče izklopiti.*

PRIPOROČILO ZA NADOMESTNE DELE

Vaše vozilo je bilo izdelano skladno z najvišjimi standardi in ob uporabi kakovostnih delov. Priporočamo, da zahtevate uporabo originalnih nadomestnih delov Ford in Motorcraft vedno, ko vaše vozilo potrebuje redno vzdrževanje ali popravilo. Originalne nadomestne dele Ford in Motorcraft lahko jasno prepoznate po oznaki blagovne znamke Ford, FoMoCo ali Motorcraft na delu ali embalaži.

Transit (TTS) , CG3796slSVN slSVN, Edition date: 201903, First-Printing

Redno vzdrževanje in mehanska popravila

Eden izmed najboljših načinov za zagotavljanje dolgoletnega delovanja vašega vozila je, da ga vzdržujete v skladu z našimi priporočili z deli, ki so skladni s specifikacijami, ki so določene v priročniku za uporabnika. Originalni nadomestni deli Ford in Motorcraft izpolnjujejo ali presegajo te specifikacije.

Popravila trkov

Upamo, da nikoli ne boste trčili, vendar se nesreče dogajajo. Originalni nadomestni deli Ford v primeru trkov izpolnjujejo naše stroge zahteve za prileganje, lak, integriteto strukture, zaščite pred korozijo in odpornost na gube. Med razvojem vozila ocenimo te dele, če izpolnjujejo namensko stopnjo zaščite kot celoten sistem. Odličen način zagotavljanja doseganja te stopnje zaščite je uporaba originalnih nadomestnih delov Ford v primeru trka.

Garancija na zamenjane dele

Originalni nadomestni deli Ford in Motorcraft so edini nadomestni deli, ki imajo garancijo Ford. Škoda, ki je nastala na vozilu zaradi okvare neoriginalnih delov Ford, morda ne bo krita z garancijo Ford. Za dodatne informacije si poglejte garancijske pogoje Ford.

POSEBNE OPOMBE

Če spreminjate ali modificirate vozilo iz proizvodnih specifikacij, poglejte Priročnik za montažo karoserije in opreme na spletni strani www.etis.ford.com/BEMM.

OPREMA MOBILNE KOMUNIKACIJE

OPOZORILO: Če med vožnjo niste pozorni, lahko pride do izgube nadzora nad vozilom, nesreče in telesnih poškodb. Priporočamo, da ste zelo previdni, ko uporabljate katero koli napravo, zaradi katere vam lahko pozornost uide s ceste. Vaša glavna odgovornost je varno delovanje vozila. Priporočamo, da ne uporabljate ročnih naprav med vožnjo in da vedno, ko je mogoče, uporabljate sisteme z glasovnim upravljanjem. Seznanite se z zadevnimi državnimi ter krajevnimi predpisi, ki lahko vplivajo na uporabo elektronskih naprav med vožnjo.

Uporaba mobilne komunikacijske opreme je postala vedno bolj pomembna pri opravljanju poslovanja in osebnih zadev. Vendar pa med uporabo takšne opreme ne smete ogrožati svoje varnosti ali varnosti drugih. Mobilna komunikacija lahko poveča osebno varnost in varnost, če jo pravilno uporabljate, še posebej v nujnih primerih. Ob uporabi mobilne komunikacijske opreme mora varnost biti na prvem mestu, da preprečite negativen vpliv teh koristi. Mobilna komunikacijska oprema vključuje, vendar ni omejena na, mobilne telefone, pozivnike, prenosne naprave za elektronsko pošto, naprave za pošiljanje besedilnih sporočil in prenosne dvosmerne radije.

Transit (TTS) , CG3796sISVN sISVN, Edition date: 201903, First-Printing

ZAŠČITA OKOLJA

Pri zaščiti okolja morate prevzeti svoj del odgovornosti. Pravilna uporaba vozila in odstranjevanje odpadkov, čistil in maziv so bistveni koraki k temu cilju.

Za več podrobnosti o trajnostnem napredku in iniciativah družbe Ford Motor Company obiščite:

Spletni naslov
www.sustainability.ford.com

Transit (TTS) , CG3796slSVN slSVN, Edition date: 201903, First-Printing

PREGLED ARMATURNE PLOŠČE - Z VOLANOM NA LEVI

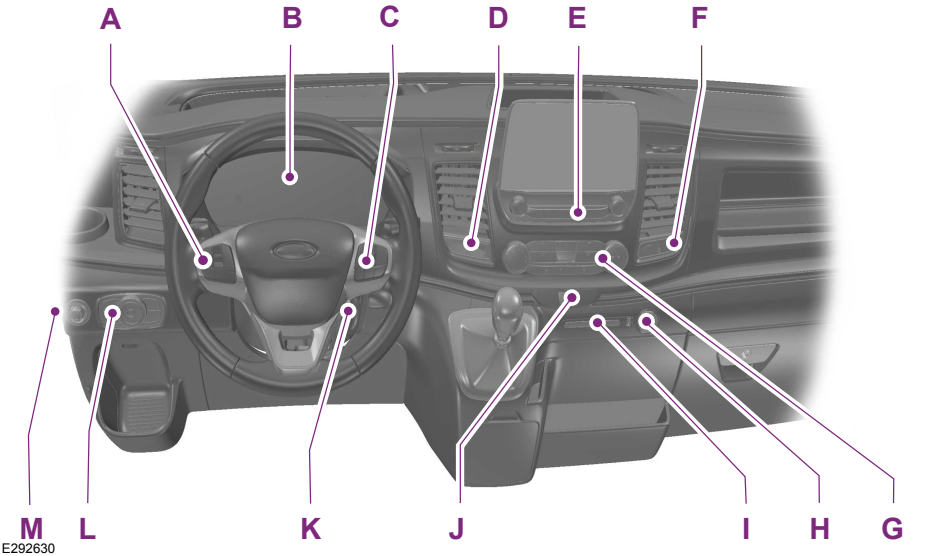

A Gumbi za tempomat. Glejte **Tempomat** (stran 171). Gumbi omejevalnika hitrosti. Glejte **Omejevalnik hitrosti** (stran 181). Zvočni gumbi.

B Skupina instrumentov. Glejte **Skupina instrumentov** (stran 84).

C Krmilniki za informacijski zaslon. Glejte **Prikaz informacij** (stran 86). Gumbi za upravljanje avdio in glasovnih funkcij. Glejte **Auto-Start-Stop** (stran ?).

D Stikalo za nadzor zdrsa. Glejte **Nadzor zdrsa** (stran 156). Gumb za parkirna pomagala. Glejte **Pomoč pri parkiranju** (stran 158). Gumb aktivnih parkirnih pomagal. Glejte **Aktivna pomoč pri parkiranju** (stran 164).

E Zvočna enota. Glejte **Auto-Start-Stop** (stran ?).

F Gumb za izklop sistema Auto-Start-Stop. Glejte **Auto-Start-Stop** (stran ?). Gumb drsnih vrat. Glejte **Drsna vrata** (stran 51).

G Enota klimatske naprave. Glejte **Klimatska naprava** (stran 92).

H Dodatna vtičnica za elektriko. izhod USB, Glejte **Dodatne vtičnice** (stran 108).

I Kontrolna lučka deaktiviranja sopotnikove zračne blazine. Glejte **Vklop in izklop sovoznikove zračne blazine** (stran 34).

Transit (TTS) , CG3796slSVN slSVN, Edition date: 201903, First-Printing

J Stikalo opozorilnih utripalk. Glejte **Varnostne utripalke** (stran 221).

K Kontaktna ključavnica. Glejte **Kontaktna ključavnica** (stran 115).

L Stikalo za luči. Glejte **Osvetlitev** (stran 71).

M Stikalo za zunanja ogledala. Glejte **Zunanja ogledala** (stran 81).

PREGLED ARMATURNE PLOŠČE - Z VOLANOM NA DESNI

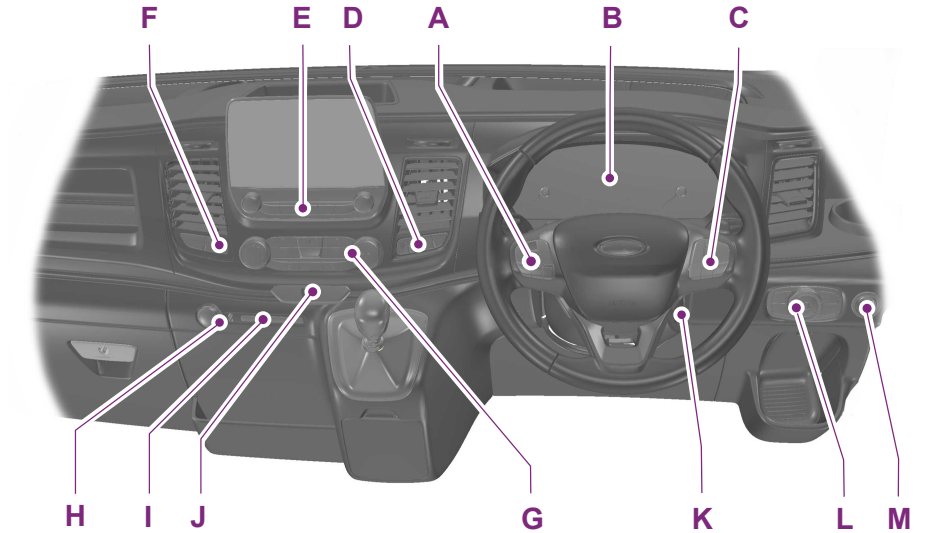

E292631

A Gumbi za tempomat. Glejte **Tempomat** (stran 171). Gumbi omejevalnika hitrosti. Glejte **Omejevalnik hitrosti** (stran 181). Zvočni gumbi.

B Skupina instrumentov. Glejte **Skupina instrumentov** (stran 84).

C Krmilniki za informacijski zaslon. Glejte **Prikaz informacij** (stran 86). Gumbi za upravljanje avdio in glasovnih funkcij. Glejte **Avdio sistem** (stran 319).

D Stikalo za nadzor zdrsa. Glejte **Nadzor zdrsa** (stran 156). Gumb za parkirna pomagala. Glejte **Pomoč pri parkiranju** (stran 158). Gumb aktivnih parkirnih pomagal. Glejte **Aktivna pomoč pri parkiranju** (stran 164).

E Zvočna enota. Glejte **Avdio sistem** (stran 319).

Transit (TTS) , CG3796slSVN slSVN, Edition date: 201903, First-Printing

F Gumb za izklop sistema Auto-Start-Stop. Glejte **Auto-Start-Stop** (stran ?).
Gumb drsnih vrat. Glejte **Drsna vrata** (stran 51).

G Enota klimatske naprave. Glejte **Klimatska naprava** (stran 92).

H Dodatna vtičnica za elektriko. izhod USB, Glejte **Dodatne vtičnice** (stran 108).

I Kontrolna lučka deaktiviranja sopotnikove zračne blazine. Glejte **Vklop in izklop sovoznikove zračne blazine** (stran 34).

J Stikalo opozorilnih utripalk. Glejte **Varnostne utripalke** (stran 221).

K Kontaktna ključavnica. Glejte **Kontaktna ključavnica** (stran 115).

L Stikalo za luči. Glejte **Osvetlitev** (stran 71).

M Stikalo za zunanja ogledala. Glejte **Zunanja ogledala** (stran 81).

Transit (TTS) , CG3796slSVN slSVN, Edition date: 201903, First-Printing

NAMESTITEV ZADRŽEVALNEGA SISTEMA ZA OTROKE

E161855

E133140

E68916

OPOZORILO: Zelo nevarno! Sistemov za zadrževanje otrok nikoli ne uporabljajte obrnjene nazaj na sedežu, ki je spredaj zaščiten z zračno blazino. To lahko povzroči smrt ali resne poškodbe otroka.

OPOZORILO: Če na sprednjem sedežu uporabljate otroški sedež, v katerem je otrok s hrbtom obrnjen v smeri vožnje, morate izklopiti sovoznikovo zračno blazino.

OPOZORILO: Po odstranitvi otroškega sedeža morate sovoznikovo zračno blazino ponovno vklopiti.

OPOZORILO: Pri namestitvi otroškega sedeža preberite in upoštevajte navodila, ki jih je priložil proizvajalec.

OPOZORILO: Otroškega sedeža nikoli ne spreminjajte na noben način.

OPOZORILO: Med premikanjem vozila otrok ne sme sedeti v vašem naročju.

OPOZORILO: Otrok ali hišnih ljubljenčkov nikoli ne puščajte v vozilu brez nadzora. Neupoštevanje tega opozorila lahko privede do poškodb ali smrti.

OPOZORILO: Če je vaše vozilo doživelo trk, dajte otroške sedeže v pregled.

Le otroški sedeži s certifikati ECE-R129 ali ECE-R44.03 (ali novejši) so bili testirani in odobreni za uporabo v vašem vozilu.

Transit (TTS) , CG3796slSVN slSVN, Edition date: 201903, First-Printing

Opomba: *Zakonski predpisi o uporabi otroških sedežev se razlikujejo od države do države.*

Otroški sedeži za različne težnostne skupine

Kot sledi uporabljajte pravilen otroški sedež:

Varnostni sedež za dojenčke, ki je s hrbtom obrnjen v smeri vožnje

E68918

Otroke, ki tehtajo manj kot 13 kg, vozite v varnostnih sedežih za dojenčke (skupine 0+), ki so s hrbtom obrnjeni v smeri vožnje, nameščenih na prednjih sedežih.

otroški sedež.

E68920

Otroke, ki tehtajo med 13 kg in 18 kg, varno namestite v primerne varnostne otroške sedeže (skupina 1) na prednjem sedežu.

Jahači

OPOZORILO: Ne nameščajte sedeža jahača ali sedežne blazine s samo trebušnim jermenom varnostnega pasu.

OPOZORILO: Ne nameščajte sedeža jahača ali sedežne blazine z varnostnim pasom, ki je ohlapen ali zvit.

OPOZORILO: Ramenskega dela varnostnega pasu ne namestite pod roko otroka ali za njegovim hrbtom. Prav tako ne pustite otroku, da ramenski del varnostnega pasu spelje pod svojo roko ali za svojim hrbtom. Neupoštevanje teh navodil lahko zmanjša učinkovitost varnostnega pasu in poveča možnost poškodb ali smrti med trkom.

OPOZORILO: Nikoli ne uporabljajte blazin, knjig ali brisač, da bi povišali položaj otrokovega sedenja. Neupoštevanje tega opozorila lahko privede do poškodb ali smrti.

OPOZORILO: Pazite, da bo otrok sedel v pokončnem položaju.

OPOZORILO: Če uporabljate otroški sedež na zadnjem sedežu, se mora otroški sedež trdno prilegati sedežu vozila. Ne sme se dotikati vzglavnika. Po potrebi vzglavnik odstranite.

OPOZORILO: Po odstranitvi otroškega sedeža morate vzglavnik ponovno namestiti.

Transit (TTS) , CG3796slSVN slSVN, Edition date: 201903, First-Printing

Za prevoz otrok, težjih od 15 kg in manjših od 150 cm, uporabite dodatno sedežno blazino ali sedišče.

Jahač (skupina 2)

E70710

Namesto uporabe samo sedežne blazine priporočamo uporabo dodatnega sedišča, ki združuje sedežno blazino z naslonjalom. V dvignjenem položaju sedeža boste lahko namestili ramenski krak varnostnega pasu za odrasle prek sredine ramena otroka in bočni krak prek bokov.

Sedežna blazina (skupina 3)

OPOZORILO: Pri uporabi otroškega jahača se prepričajte, da ste vzglavnike primerno nastavili.

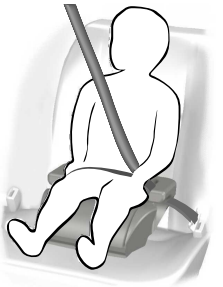

E68924

ISOFIX mesta za privez

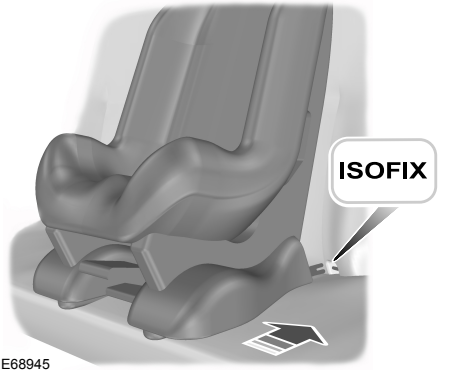

E68945

OPOZORILO: Pri uporabi otroških sedežev ISOFIX uporabite sistem, ki preprečuje rotacijo. Priporočamo uporabo zgornje pritrdilne točke ali podporne noge.

Vaše vozilo ima lahko sidrišča ISOFIX, na katera lahko pritrdite univerzalno odobrene otroške sedeže ISOFIX.

Sistem ISOFIX vključuje dve trdni pritrdilni roki na otroškem sedežu, ki ju pritrdite na sidrišča med sediščem in naslonjalom na sedežih v drugi vrsti. Na spodnji ali zadnji strani sedežev v drugi vrsti so tudi zgornja sidrišča, na katera pritrdite otroške sedeže z zgornjo pritrdilno točko.

Opomba: *Pri nakupu otroškega sedeža ISOFIX vedno preverite ustreznost tako po težnostni skupini kot tudi po velikostnem razredu za nameravano mesto namestitve. Glejte* ***Postavitev zadrževalnega sistema za otroke*** *(stran 24).*

Transit (TTS) , CG3796slSVN slSVN, Edition date: 201903, First-Printing

Pritrjevanje otroškega sedeža z zgornjo pritrdilno točko

OPOZORILO: Zgornji pritrdilni jermen smete pripeti samo na ustrezno zgornji pritrdilni jermen za pritrditev otroškega sedeža.

Za namestitev otroškega sedeža z zgornjo pritrdilno točko upoštevajte navodila proizvajalca ostroškega sedeža.

Tip 1

E188718

Tip 2

E188215

Pritrjevanje otroškega sedeža s podporno nogo

OPOZORILO: Če uporabljate otroški sedež s podporno nogo, mora podporna noga trdno stati na tleh.

OPOZORILO: Prepričajte se, ali je proizvajalec otroškega sedeža uvrstil vaše vozilo na seznam ustreznih vozil za to vrsto otroškega sedeža.

Za namestitev otroškega sedeža s podporno nogo upoštevajte navodila proizvajalca ostroškega sedeža.

Transit (TTS) , CG3796sISVN sISVN, Edition date: 201903, First-Printing

E162148

POSTAVITEV ZADRŽEVALNEGA SISTEMA ZA OTROKE

OPOZORILO: Zelo nevarno! Sistemov za zadrževanje otrok nikoli ne uporabljajte obrnjene nazaj na sedežu, ki je spredaj zaščiten z zračno blazino. To lahko povzroči smrt ali resne poškodbe otroka.

OPOZORILO: Če uporabljate otroški sedež s podporno nogo, mora podporna noga trdno stati na tleh.

OPOZORILO: Po odstranitvi otroškega sedeža morate vzglavnik ponovno namestiti.

OPOZORILO: Kadar uporabljate otroški sedež in varnostni pas, poskrbite, da varnostni pas ni ohlapen ali zvit.

OPOZORILO: Prepričajte se, da je otroški sedež trdno naslonjen ob sedež vozila. Po potrebi nastavite naslon sedeža v pokončni položaj. Mogoče bo potrebno dvigniti ali odstraniti naslon za glavo.

Opomba: *Pri namestitvi otroškega sedeža na prednjem sedežu ga vedno pomaknite popolnoma nazaj. Če se izkaže, da je težko zategniti trebušni del varnostnega pasu brez ohlapnosti, nastavite naslonjalo sedeža v popolnoma pokončen položaj in dvignite višino sedeža.*

Za najnovejše informacije o priporočenih otroških zadrževalnih sistemih se obrnite na pooblaščenega prodajalca.

Sedežni položaji	Razdelitev v skupine po teži				
	0	0+	1	2	3
	0–10 kg	0–13 kg	9–18 kg	15–25 kg	22–36 kg
Sovoznikov sedež z **vključeno** zračno blazino	X	X	UF[1]	UF[1]	UF[1]
Sovoznikov sedež z **izključeno** zračno blazino	U[1]	U[1]	U[1]	U[1]	U[1]
Zadnji sedeži - druga vrsta, sredinski sedež - avtobus	U	U	U	U	U
Zadnji sedeži - druga vrsta, sredinski sedež - avtobus[2]	X	X	X	X	X
Zadnji sedeži - druga vrsta, stranski sedeži in od tretje do šeste vrste - avtobus	L	L	L	L	L
Zadnji sedeži - druga vrsta, stranski sedeži in od tretje do šeste vrste - avtobus[2]	X	X	X	X	X
Zadnji sedeži - druga vrsta - dvojna kabina pri kombiju	U	U	U	U	U
Zadnji sedeži - druga vrsta - šasija z dvojno kabino	L	L	L	L	L
Zadnji sedeži – druga vrsta – široki kombi	U	U	U	U	U
Zadnji sedeži – druga vrsta – ozki kombi (pri oknu in sredinski sedež)	X	X	UF[1]	UF[1]	UF[1]

Transit (TTS) , CG3796sISVN sISVN, Edition date: 201903, First-Printing

Sedežni položaji	Razdelitev v skupine po teži				
	0	0+	1	2	3
	0–10 kg	0–13 kg	9–18 kg	15–25 kg	22–36 kg
Zadnji sedeži – druga vrsta – ozki kombi (stranski sedež pri vratih)	X	X	X	X	X
Zadnji sedeži - tretja vrsta - kombi	L	L	L	L	L

[1] Priporočamo, da je otrok nameščen v otroškem sedežu, ki ga je odobrila država, in na zadnjem sedežu.

[2] Vozila, pri katerih se nasloni za glavo ne dajo odstraniti.

L Primerno le za naslednje zadrževalne sisteme za otroke:

- Skupini 0 in 0+ Britax Baby-safe plus (E1-04301146).
- Skupina 1 Maxi-Cosi Priori XP (E1-04301153).
- Skupini 2 in 3 Britax Kid (E1-04301148).

U Primerno za univerzalne otroške sedeže, odobrene za uporabo v tej težnostni skupini.

UF Primerno za naprej obrnjene zadrževalne sisteme za otroke v univerzalni kategoriji.

X Ni primerno za otroke v tej težnostni skupini.

Varnostni sistemi za otroke ISOFIX

Sedežni položaji		Razdelitev v skupine po teži		
		0	0+	1
		0–10 kg	0–13 kg	9–18 kg
		Otroški sedež (skupina 0+)		Otroški sedež (skupina 1)
Zadnji ISOFIX - druga vrsta - avtobus[1]	Tip velikosti	IU	IU	IU
	Velikostni razred	E	D, E	A, B, B1, D
Zadnji ISOFIX - druga vrsta - dvojna kabina pri kombiju	Tip velikosti	IU	IU	IU
	Velikostni razred	E	C, D, E[2]	A, B, B1, C, D
Zadnji ISOFIX - druga vrsta - šasija z dvojno kabino	Tip velikosti	IU	IU	IU

Transit (TTS) , CG3796slSVN slSVN, Edition date: 201903, First-Printing

Sedežni položaji		Razdelitev v skupine po teži		
		0	0+	1
		0–10 kg	0–13 kg	9–18 kg
		Otroški sedež (skupina 0+)		Otroški sedež (skupina 1)
	Velikostni razred	E	C, D, E[2]	A, B, B1, C, D
Zadnji ISOFIX - druga vrsta - kombi	Tip velikosti	IU	IU	IU
	Velikostni razred	E	C, D, E[2]	A, B, B1, C, D
Zadnji ISOFIX - tretja vrsta - kombi	Tip velikosti	X	X	IU
	Velikostni razred			A, B, B1

[1] Če je vozilo opremljeno z dvema prednjima sedežema, so primerni sedeži vrste C. Če je vozilo opremljeno s tremi prednjimi sedeži, so primerni le sedeži vrste D.

[2] ISOFIX ni na voljo, če je vozilo opremljeno s sedeži, pri katerih se naslon za glavo ne more odstraniti.

IU Primerno za univerzalne otroške sedeže tipa ISOFIX, odobrene za uporabo v tej težnostni skupini.

Opomba: *Pri nakupu otroškega sedeža ISOFIX vedno preverite ustreznost skupine glede na težo in velikostni razred ISOFIX za nameravano mesto namestitve.*

Velike črke od A do E opredeljujejo velikostni razred ISOFIX za univerzalne in poluniverzalne zadrževalne sisteme za otroke. Te identifikacijske črke se nahajajo na zadrževalnih sistemih za otroke ISOFIX.

Transit (TTS) , CG3796sISVN sISVN, Edition date: 201903, First-Printing

VARNOSTNE KLJUČAVNICE - VOZILA BREZ: ELEKTRIČNA DRSNA VRATA (ČE JE NAMEŠČEN/-A)

OPOZORILO: Če je otroška ključavnica vklopljena, se zadnjih vrat ne da odpreti iz notranjosti.

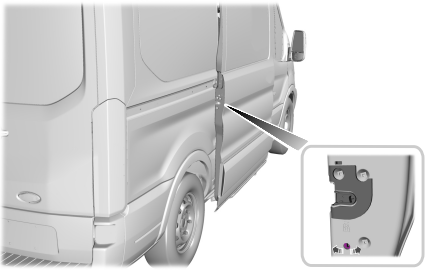

E176719

Otroška varnostna ključavnica se nahaja na vseh vratih na zadnjem robu. Otroško varnostno ključavnico morate nastaviti posamično na vseh vratih.

Na levi strani

Za vklop varovala jo obrnite v nasprotni smeri urnega kazalca, za izklop pa v smeri urnega kazalca.

Na desni strani

Z obračanjem v smeri urnega kazalca varovalo vklopite, z obračanjem v nasprotni smeri urnega kazalca pa izklopite.

VARNOSTNE KLJUČAVNICE - VOZILA Z: ELEKTRIČNA DRSNA VRATA

OPOZORILO: Če je otroška ključavnica vklopljena, se zadnjih vrat ne da odpreti iz notranjosti.

Stikalo za varnostne ključavnice za otroke se nahaja na instrumentalni plošči.

Pritisnite stikalo za vklop varnostnih ključavnic za otroke.

Opomba: ***ON*** *zasveti v tipki.*

Znova pritisnite stikalo, da jih izklopite.

Informacijska sporočila za otroške varnostne ključavnice

Sporočilo	Ukrep
Child lock malfunction See manual	Poskusite znova vklopiti varnostne ključavnice za otroke. Če se sporočilo še naprej pojavlja, odpeljite vozilo čim prej na pregled.

Transit (TTS) , CG3796slSVN slSVN, Edition date: 201903, First-Printing

PRIPENJANJE VARNOSTNIH PASOV

OPOZORILO: Jeziček vstavite v zaklep, dokler ne zaslišite značilnega klika. Če ne slišite klika, niste pravilno pripeli varnostnega pasu.

OPOZORILO: Ko zapirate vrata, preverite, ali je varnostni pas pravilno shranjen in ni zunaj vozila.

E68584

E68585

E68586

Varnostni pas izvlecite enakomerno. Če ga močno potegnete ali vozilo stoji na klancu, lahko zablokira.

Da bi odpeli varnostni pas, pritisnite rdeč gumb na priponki varnostnega pasu. Primite varnostni pas in počakajte, da se popolnoma in gladko uvleče v shranjen položaj.

Uporaba varnostnega pasu med nosečnostjo

OPOZORILO: Zaradi vaše varnosti in varnosti nerojenega otroka varnostni pas pravilno namestite. Nikoli ne uporabljajte samo bočnega ali ramenskega dela pasu.

Transit (TTS) , CG3796sISVN sISVN, Edition date: 201903, First-Printing

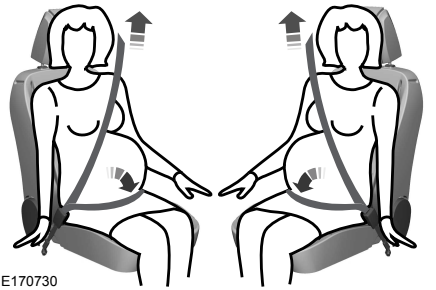
E170730

Nosečnice morajo vedno uporabljati varnostni pas. Trebušni del varnostnega pasu iz kombinacije trebušnega in ramenskega varnostnega pasu mora biti nameščen nizko prek bokov pod trebuhom in tako tesno, kot to dopušča udobje. Ramenski pas mora biti nameščen tako, da je nameščen preko sredine ramena in sredine prsnega koša.

NASTAVLJANJE VIŠINE VARNOSTNIH PASOV

OPOZORILO: Višino varnostnega pasu nastavite tako, da vam pas počiva čez sredino ramena. Nepravilna nastavitev varnostnega pasu lahko zmanjša njegovo učinkovitost in poveča možnost poškodb med trkom.

Prednji varnostni pas

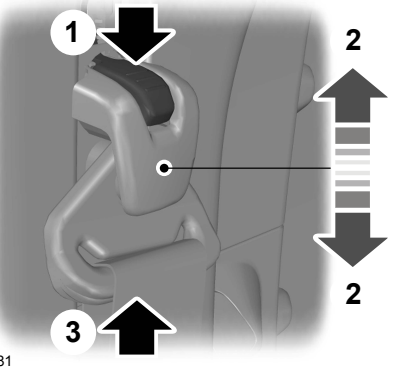

E143981

1. Ko pritiskate gumb za nastavitev višine varnostnega pasu, podprite zanko varnostnega pasu.
2. Zdrsnite napravo za nastavitev v želen položaj, nato gumb spustite.
3. Zanko varnostnega pasu potegnite navzdol, da preverite, če je pravilno zaskočena.

Zadnji varnostni pas (če je nameščen/-a)

OPOZORILO: Potnik se mora prepričati, da je drsnik nad črto.

Transit (TTS) , CG3796slSVN slSVN, Edition date: 201903, First-Printing

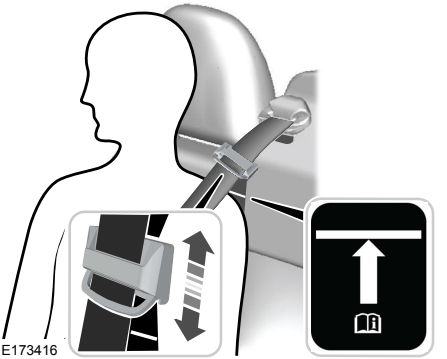

Spodnji del drsnika postavite tako, da je nad belo črto.

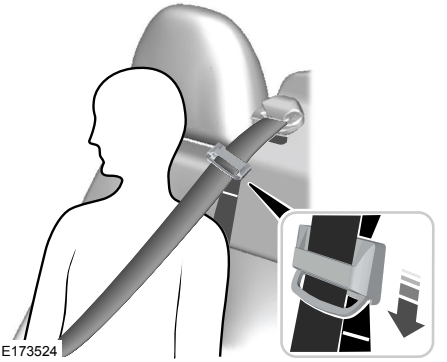

Če je vaša rama med pokončnim sedenjem pod belo črto, lahko nastavite drsnik v položaj pod belo črto, da pas poteka čez sredino vaše rame.

Varnostni pas zadaj pri avtobusu M2, pri katerem se nasloni za glavo ne dajo odstraniti

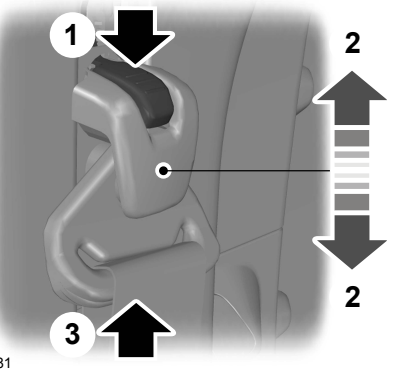

1. Ko pritiskate gumb za nastavitev višine varnostnega pasu, podprite zanko varnostnega pasu.
2. Zdrsnite napravo za nastavitev v želen položaj, nato gumb spustite.
3. Zanko varnostnega pasu potegnite navzdol, da preverite, če je pravilno zaskočena.

OPOZORILO ZA VARNOSTNE PASOVE

OPOZORILO: Sistem zagotavlja optimalno zaščito le ob pravilni uporabi varnostnega pasu.

Opozorilna lučka zasveti in zasliši se zvočni signal, ko so izpolnjeni naslednji pogoji:

- voznikov varnostni pas ni pripet.
- vozilo preseže relativno nizko hitrost.

Opozorilna lučka bo zasvetila tudi, če varnostni pas odpnete med premikanjem vozila.

Če voznikovega varnostnega pasu ne pripnete, se zvočno in vizualno opozorilo samodejno izklopita po približno petih minutah.

Izklop opozorila za varnostne pasove

Obiščite pooblaščenega prodajalca.

Transit (TTS) , CG3796slSVN slSVN, Edition date: 201903, First-Printing

NAČIN DELOVANJA

OPOZORILO: Izjemno nevarno! Ne uporabljajte otroškega sedeža, v katerem je otrok s hrbtom obrnjen v smeri vožnje, na sedežu, pred katerim je vključena zračna blazina!

OPOZORILO: Sprednjega dela vozila ne smete spreminjati na noben način. Pri tem bi lahko prišlo do negativnega učinka na delovanje zračnih blazin.

OPOZORILO: Nosite varnostni pas in poskrbite za zadostno razdaljo med sabo ter volanom. Samo pri pravilni uporabi vas lahko varnostni pas drži v položaju, ki omogoča optimalen učinek varnostne blazine. Glejte **Sedenje v pravilnem položaju** (stran 99).

OPOZORILO: Popravila na volanu, volanskem drogu, sedežih, varnostnih blazinah in varnostnih pasovih mora opraviti pooblaščeni trgovec.

OPOZORILO: Območje pred zračnimi blazinami mora biti vedno prosto. Na prekrivala zračnih blazin ne smete pritrditi drugih predmetov.

OPOZORILO: Sedeža ne luknjajte z ostrimi predmeti. Pri tem bi lahko poškodovali zračne blazine ali onemogočili njihovo sproženje.

OPOZORILO: Uporabljajte le sedežne obloge, zasnovane za sedeže s stranskimi zračnimi blazinami. Montira naj le pooblaščen trgovec.

Opomba: *V primeru sproženja zračne blazine se zasliši glasen pok in sprosti se oblak nenevarne prašne snovi. To je povsem normalno.*

Opomba: *Sprednja sovoznikova zračna blazina ščiti oba potnika na dvojnem sedežu.*

Opomba: *Prekrivala zračnih blazin lahko obrišete z vlažni krpo.*

VOZNIKOVA ZRAČNA BLAZINA

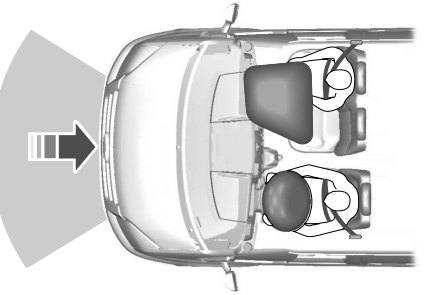

E268726

Zračna blazina se sproži ob močnejšem čelnem ali skoraj čelnem trku. Zračna blazina se napihne v nekaj tisočinkah sekunde in ublaži gibanje telesa naprej ter se izprazni ob stiku s potnikom. Pri šibkejšem čelnem trčenju, pri naletu od zadaj, pri bočnem trčenju ali pri prevračanju se zračne blazine ne sprožijo.

Transit (TTS) , CG3796sISVN sISVN, Edition date: 201903, First-Printing

SOVOZNIKOVA ZRAČNA BLAZINA

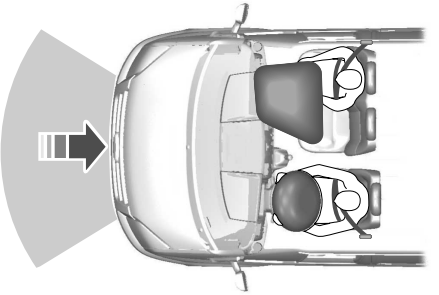

E268726

Zračna blazina se sproži ob močnejšem čelnem ali skoraj čelnem trku. Zračna blazina se napihne v nekaj tisočinkah sekunde in ublaži gibanje telesa naprej ter se izprazni ob stiku s potnikom. Pri šibkejšem čelnem trčenju, pri naletu od zadaj, pri bočnem trčenju ali pri prevračanju se zračne blazine ne sprožijo.

VKLOP IN IZKLOP SOVOZNIKOVE ZRAČNE BLAZINE

E71313

Indikator izklopa sovoznikove zračne blazine se nahaja poleg krmilne enote klimatske naprave.

Izklop sovoznikove varnostne blazine

OPOZORILO: Če na sprednjem sedežu uporabljate otroški sedež, v katerem je otrok s hrbtom obrnjen v smeri vožnje, morate izklopiti sovoznikovo zračno blazino.

1. Z gumbi za informacijski zaslon na volanu izberite ***Settings***.
2. Izberite ***Vehicle settings***.
3. Izberite ***Passenger airbag***.
4. Izberite ***Off***.
5. Pritisnite in držite tipko ***OK***, dokler se na informacijskem zaslonu ne pojavi potrditveno sporočilo.

Transit (TTS) , CG3796slSVN slSVN, Edition date: 201903, First-Printing

6. Dodajte kontakt in bodite pozorni na to, da zasveti indikator za izklop sovoznikove zračne blazine.

Opomba: *Če lučka ne zasveti, je to znak okvare. Vozilo peljite čim prej na pregled.*

Vklop sovoznikove varnostne blazine

OPOZORILO: Po odstranitvi otroškega sedeža morate sovoznikovo zračno blazino ponovno vklopiti.

1. Z gumbi za informacijski zaslon na volanu izberite ***Settings***.
2. Izberite ***Vehicle settings***.
3. Izberite ***Passenger airbag***.
4. Izberite ***On***.
5. Pritisnite in držite tipko ***OK***, dokler se na informacijskem zaslonu ne pojavi potrditveno sporočilo.
6. Dodajte kontakt in bodite pozorni na to, da zasveti indikator za vklop sovoznikove zračne blazine.

Opomba: *Če lučka ne zasveti, je to znak okvare. Vozilo peljite čim prej na pregled.*

STRANSKE ZRAČNE BLAZINE

OPOZORILO: Predmetov ali opreme ne postavljajte oziroma nameščajte pod strop poleg oken, kjer lahko pridejo v stik z zračnimi zavesami ob njihovi sprožitvi. Neupoštevanje teh navodil privede do povečanega tveganja za telesne poškodbe ob trku.

OPOZORILO: Glave ne naslanjajte na vrata. Stranska blazina, ki se nahaja v naslonjalu sedeža ob strani, vas lahko med sprožitvijo poškoduje.

OPOZORILO: Ne uporabljajte pregrinjal sedežev. Uporaba pregrinjal sedežev lahko prepreči sprožitev stranskih zračnih blazin in poveča možnost poškodb ob nesreči.

OPOZORILO: Nadomestnega zadrževalnega sistema ali z njim povezanih delov ne poskušajte servisirati, popravljati ali spreminjati. Neupoštevanje tega opozorila lahko privede do poškodb ali smrti.

OPOZORILO: Ko se je katera od naprav nadomestnega zadrževalnega sistema enkrat sprožila, ne bo več delovala. Sistem in z njim povezane dele naj čim prej pregleda pooblaščeni serviser. Neupoštevanje tega opozorila lahko privede do poškodb ali smrti.

E72658

Stranske zračne blazine se nahajajo na zunanjih straneh vsakega naslonjala sprednjih sedežev. Prisotnost stranske zračne blazine je označena z oznako ob straneh posameznega naslonjala.

Transit (TTS) , CG3796sISVN sISVN, Edition date: 201903, First-Printing

E152533

Stranske zračne blazine so zasnovane tako, da se napihnejo med vratno oblogo in potnikom ter tako povečajo stopnjo zaščite ob določenih trkih.

Stranske zračne blazine se sprožijo ob močnejšem stranskem trčenju. Lahko se sprožijo tudi ob močnejšem čelnem trku. Pri šibkejšem bočnem ali čelnem trčenju, pri naletu od zadaj ali pri prevračanju se stranske zračne blazine ne sprožijo.

Opozorilna lučka za varnostne blazine

Če ne zasveti ob vklopu vžiga, še naprej utripa ali sveti tudi po zagonu motorja, to označuje okvaro. Vozilo peljite čim prej na pregled.

Sekundarno zvočno opozorilo zračne blazine

Oglasi se, ko opozorilna lučka zračne blazine ne deluje.

STRANSKE ZRAČNE ZAVESE

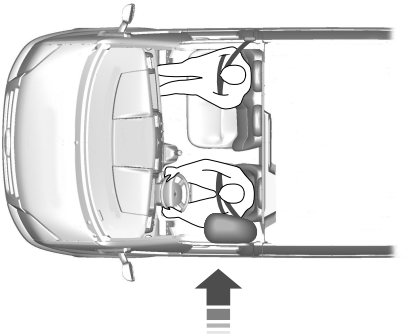

E68905

Stranske zračne zavese se nahajajo nad obema stranskima oknoma, kjer sta voznikov in sovoznikov sedež. To nakazujejo vtisnjene oznake v oblogi stropa nad stranskimi okni.

Zračne blazine se bodo sprožile ob močnejšem bočnem trčenju. Sprožile se bodo tudi ob močnejšem čelnem trčenju pod kotom. Ob šibkejšem bočnem ali čelnem trčenju, naletu od zadaj ali ob prevračanju se stranske zračne zavese ne sprožijo.

Transit (TTS) , CG3796slSVN slSVN, Edition date: 201903, First-Printing

POMOČ V SILI

OPOZORILO: Če pred trčenjem ni vključena nastavitev Pomoč v sili, sistem ne bo poskusil vzpostaviti klica v sili. To lahko podaljša odzivni čas in poveča možnost resnih poškodb ali celo smrti.

OPOZORILO: Za to funkcijo mora imeti mobilni telefon vklopljeno funkcijo Bluetooth in mora biti združljiv s sistemom.

OPOZORILO: Telefon vedno odložite na varno mesti v vozilu, da med trkom ne bi nevarno poletel po kabini ali se poškodoval. Če tega ne storite, lahko koga hudo poškodujete ali poškodujete mobilni telefon, kar lahko prepreči pravilno delovanje sistema Pomoč v sili.

Opomba: *Vse nesreče ne aktivirajo sistema. Če nesreča sproži sistem, sistem pokliče reševalne službe. Ne čakajte, da sistem vzpostavi klic v sili, če lahko to storite sami. Takoj pokličite reševalne službe, da se izognete zakasnitvi v odzivu. Če v petih sekundah po nesreči ne slišite sistema, obstaja možnost, da sistem ne deluje.*

Če med nesrečo pride do poskusa sprožitve zračne blazine, zračna blazina za kolena in zadnji napihljivi varnostni pasovi pa so izključeni, ali do izklopa črpalke za gorivo, sistem pokliče reševalne službe.

Opomba: *Pred vklopom te funkcije morate prebrati pomembno obvestilo o funkciji Asistenca v sili in Izjavo o varstvu osebnih podatkov asistence v sili, ki se nahaja v nadaljevanju tega poglavja, saj vsebuje pomembne podatke.*

Opomba: *Ob vklopu ali izklopu funkcije Pomoč v sili se nastavitve shranijo za vse seznanjene mobilne telefone. Če ste izklopili Pomoč v sili in se predhodno seznanjen telefon poveže ob vžigu, se bo predvajalo glasovno sporočilo, se prikazalo pojavno sporočilo oz. ikona ali oboje.*

Opomba: *Vsak mobilni telefon deluje drugače. Asistenca v sili sicer deluje z večino mobilnih telefonov, vendar lahko nekateri mobilni telefoni naletijo na težave pri uporabi te funkcije.*

Opomba: *V nujnem primeru vam lahko sistem, kot sredstvo za komunikacijo, pomaga vzpostaviti stik z določenimi oddelki za reševanje v okviru javnih reševalnih služb. Seznam ne sproži reševalnih operacij. Lokalna javna reševalna služba določeno reševalno akcijo sproži glede na dejanske okoliščine.*

Da bi se prepričali, da Pomoč v sili deluje pravilno:

- Sistem mora imeti ob trčenju in ob vklopu ter uporabi funkcije napajanje in mora pravilno delovati.
- Funkcijo morate vklopiti pred trkom.
- Na sistem morate imeti priključen mobilni telefon.
- V nekaterih državah boste mogoče morali za klicanje telefonske številke za nujne primere obvezno imeti veljavno in registrirano kartico SIM z denarjem na računu.
- Povezani mobilni telefon mora imeti možnost, da vzpostavi in vzdržuje odhodni klic ob času nesreče.
- Povezani mobilni telefon mora imeti zadostno omrežno pokritost, napolnjenost baterije in moč signala.
- Vaše vozilo mora imeti napajanje iz akumulatorja.

Transit (TTS) , CG3796sISVN sISVN, Edition date: 201903, First-Printing

Opomba: *Ta funkcija deluje le v državah, kjer funkcija klic v sili lahko pokliče lokalne reševalne službe. Za dodatne informacije obiščite področno spletno mesto Ford.*

V primeru nesreče

Pred klicanjem:

- Če klica ne prekličete, bo sistem operaterju predvajal uvodno sporočilo. Po tem sporočilu bo vzpostavljena prostoročna povezava med ljudmi v vozilu in operaterjem.
- Sistem ima časovno omejeno možnost preklica klica (približno 10 sekund). Če ne prekličete klica, bo sistem poklical številko za klic v sili.
- Sistem predvaja sporočilo, s katerim vas obvesti, da poskuša opraviti klic v sili. Klic lahko prekličete s pritiskom na ustrezen gumb ali gumb za končanje klica na volanskem obroču.

Opomba: *Vsako trčenje ne bo morda sprožilo zračnih blazin ali prekinitve dovoda goriva, kar lahko sproži Pomoč v sili. Vendar če se Pomoč v sili sproži, bo sistem poskušal priklicati reševalne službe. Če se povezani telefon v trku poškoduje ali izgubi povezavo s sistemom, bo ta poskusil poiskati in se povezati z najbližjim telefonom, s katerim je že seznanjen, in poklicati reševalno službo.*

Med klicem:

- Klic v sili uporablja GPS vašega vozila ali informacije mobilnega omrežja, če je to na voljo, in izbere najprimernejši jezik. Sistem o trku opozori operaterja službe za nujne primere in predvaja uvodno sporočilo. To lahko vključuje koordinate GPS za vaše vozilo.
- Jezik, ki ga sistem uporablja za interakcijo s potniki vozila, je lahko drugačen od jezika, ki se uporablja za dajanje informacij operaterju za reševalne službe.
- Po uvodnem sporočilu se odpre telefonska linija in lahko prostoročno govorite z operaterjem.
- Ko se linija poveže, morate biti pripravljeni, da takoj navedete svoje ime, telefonsko številko in informacije o položaju.

Opomba: *Medtem ko sistem podaja informacije operaterju, vam predvaja sporočilo, s katerim vas obvesti, da pošilja pomembne informacije. Potem vas obvesti o tem, da je linija odprta in da lahko začnete s prostoročno komunikacijo.*

Opomba: *Med klicem v sili se na zaslonu pojavijo koordinate GPS vašega vozila, če so na voljo.*

Opomba: *Obstaja možnost, da podatki o koordinatah GPS ne bodo na voljo v času trka; v tem primeru bo sistem vseeno poskušal opraviti klic v sili.*

Opomba: *Obstaja možnost, da reševalne službe ne bodo sprejele koordinat GPS; v tem primeru bo vzpostavljena prostoročna povezava z operaterjem reševalnih služb.*

Opomba: *Obstaja možnost, da operater neodvisno od funkcije klica v sili prejme podatke mobilnega omrežja, kot so telefonska številka, lokacija mobilnega telefona in ime operaterja.*

Klic v sili mogoče ne bo deloval, če:

- Vaš mobilni telefon ali strojna oprema klica v sili utrpi škodo med trkom.
- Akumulator vozila ali sistem nima energije.
- Vaš telefon pade iz avtomobila med trkom.
- V mobilnem telefonu nimate veljavne in prijavljene kartice SIM z dobroimetjem.
- Ste v državi, kjer asistenca v sili ne more poklicati reševalne službe. Za dodatne informacije obiščite področno spletno mesto Ford.

Transit (TTS) , CG3796slSVN slSVN, Edition date: 201903, First-Printing

Pomembne informacije o asistenci v sili

Funkcija asistenca v sili trenutno morda ne pokliče služb za nujne primere v naslednjih državah:

- Albanija.
- Armenija.
- Azerbajdžan.
- Belorusija.
- Bosna in Hercegovina.
- Gruzija.
- Makedonija.
- Moldavija.
- Nizozemska.
- Rusija.
- Ukrajina.

Obvestilo o zasebnosti za Pomoč v sili

Če vklopite Pomoč v sili, lahko le-ta reševalnim službam sporoči, da je vaše vozilo bilo udeleženo v nesreči, v kateri so se sprožile zračne blazine ali je bil prekinjen dovod goriva. Ta funkcija ima možnost razkritja vašega položaja ali drugih podrobnosti o vašem vozilu ali trčenju operaterju za klice v sili, da bo lahko poskrbel za najprimernejše reševanje.

Če teh informacij ne želite razkriti, potem ne vklopite te funkcije.

Transit (TTS) , CG3796slSVN slSVN, Edition date: 201903, First-Printing

SPLOŠNI PODATKI O RADIJSKIH FREKVENCAH

Opomba: *Spremembe ali modifikacije, ki jih oseba odgovorna za skladnost izrecno ne odobri, lahko izničijo pooblastilo uporabnika za uporabo opreme.*

Povprečno delovno območje oddajnika je približno 10 m.

Zmanjšan obseg delovanja lahko povzročijo:

- vremenski pogoji;
- bližina radijskih oddajnikov;
- stavbe okoli vozila;
- druga vozila parkirana v bližini vozila.

Radijsko frekvenco, ki jo uporablja daljinski upravljalnik, lahko uporabljajo tudi drugi radijski oddajniki, npr. amaterske radijske postaje, medicinska oprema, brezžične slušalke, brezžični daljinski upravljalniki, mobilni telefoni in alarmni sistemi. Če se frekvence med sabo motijo, morda daljinskega upravljalnika ne boste mogli uporabljati. Vrata lahko zaklenete in odklenete s ključem v ključavnici vrat.

Opomba: *Preden vozilo pustite nenadzorovano, zagotovite, da je zaklenjeno.*

Opomba: *Če ste v dometu, bo daljinski upravljalnik deloval, če nenamerno pritisnete kakšno tipko.*

Opomba: *Daljinski upravljalnik vsebuje občutljive električne komponente. Izpostavljenost vlagi ali udarcem lahko povzroči trajno škodo.*

DALJINSKI UPRAVLJALNIK - VOZILA BREZ: ELEKTRIČNA DRSNA VRATA

Vozilo je opremljeno z daljinskim upravljalnikom, ki se lahko polni. Baterija daljinskega upravljalnika se samodejno polni, ko je ključ v ključavnici za zagon in motor teče. Z vsakim daljinskim upravljalnikom vsaj enkrat letno peljite vozilo. S tem boste preprečili popolno izpraznitev baterije v daljinskem upravljalniku.

Opomba: *Baterije daljinskega upravljalnika ni mogoče zamenjati. Baterije ne poskušajte odstraniti ali zamenjati, saj lahko s tem povzročite škodo na ohišju ključa, ki je garancija vozila ne zajema.*

Pri pooblaščenem prodajalcu lahko kupite nadomestne ključe ali daljinski upravljalnik.

Preprogramiranje funkcije za odklepanje

Opomba: *S pritiskom na gumb za odklepanje boste odklenili vsa vrata ali le voznikova vrata in vrata potnikov. S ponovnim pritiskom na tipko za odklepanje se odklenejo vsa vrata.*

Pri izklopljenem kontaktu istočasno pritisnite in najmanj štiri sekunde držite pritisnjeni tipki za odklepanje in za zaklepanje na daljinskem upravljalniku. Smerniki z dvojnim utripom potrdijo spremembo. Za vrnitev nazaj na prvotno delovanje zaklepanja postopek ponovite.

Transit (TTS) , CG3796slSVN slSVN, Edition date: 201903, First-Printing

DALJINSKI UPRAVLJALNIK - VOZILA Z: ELEKTRIČNA DRSNA VRATA

Uporabite kovinski del ključa za zagon vozila ter odklepanje in zaklepanje voznikovih vrat z zunanje strani. Z gumbi na ključu lahko upravljate funkcije na daljavo.

Zamenjava baterije daljinskega upravljalnika

OPOZORILO: Da bi preprečili zaužitje baterij, jih hranite zunaj dosega otrok. Neupoštevanje tega opozorila lahko privede do poškodb ali smrti. Ob zaužitju nemudoma poiščite zdravniško pomoč.

OPOZORILO: Če pokrov baterije ni trdno zaprt, prenehajte z uporabo daljinskega upravljalnika in ga čim prej zamenjajte. V tem času hranite daljinski upravljalnik zunaj dosega otrok. Neupoštevanje tega opozorila lahko privede do poškodb ali smrti.

Izrabljene baterije vedno zavrzite na do okolja prijazen način. O recikliranju starih akumulatorjev se posvetujte z lokalnimi oblastmi.

Daljinski upravljalnik uporablja eno 3-voltno litijsko gumbno baterijo CR2032 ali ekvivalent.

1. Pritisnite gumb za sprostitev.

2. Vstavite primerno orodje, npr. izvijač, v prikazanem položaju in nežno pritisnite na sponko.
3. Pritisnite sponko navzdol, da se sprosti pokrov baterije.

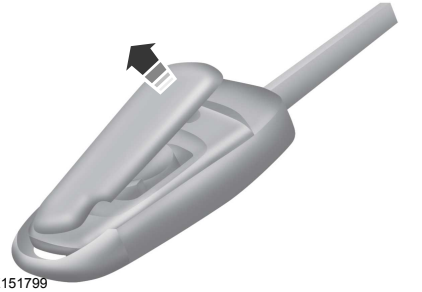

4. Previdno odstranite pokrov.

Transit (TTS) , CG3796sISVN sISVN, Edition date: 201903, First-Printing

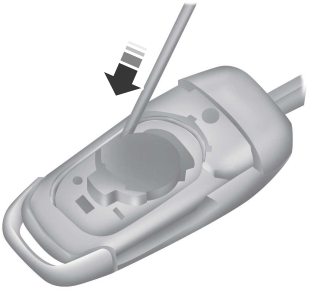

E151800

5. Da bi sprostili baterijo, vstavite izvijač, kot je prikazano na sliki.

Opomba: *Kontaktov baterije ali tiskanega vezja se ne dotikajte z izvijačem.*

E151801

6. Odstranite akumulator.
7. Novo baterijo namestite tako, da bo **+** obrnjen navzgor.

Opomba: *Ne brišite maščobe s spojk baterije ali zadnje strani vezja.*

8. Ponovno namestite pokrov baterije.

Iskanje vozila

Gumb za odklepanje na ključu pritisnete dvakrat v treh sekundah. Smerniki bodo utripali.

Informacijska sporočila za daljinski upravljalnik

Sporočilo	Ukrep
Key battery low Replace soon	Prikaže se, ko je treba zamenjati baterijo daljinskega upravljalnika.

MENJAVA IZGUBLJENEGA KLJUČA ALI DALJINSKEGA UPRAVLJALNIKA

Pri pooblaščenem prodajalcu lahko kupite nadomestne ključe ali daljinski upravljalnik. Pooblaščeni trgovci lahko programirajo daljinske upravljalnike za vaše vozilo. Glejte **Daljinski upravljalnik** (stran 40).

Za ponovno programiranje sistema zaščite proti kraji obiščite pooblaščenega trgovca.

Transit (TTS) , CG3796slSVN slSVN, Edition date: 201903, First-Printing

NAČIN DELOVANJA

Sistem je zasnovan tako, da s ključi, ki ste jih programirali z določenimi omejitvami, spodbuja dobre navade pri vožnji.

NASTAVITVE MYKEY

Nespremenljive nastavitve

Opozorilo za varnostne pasove

Če se oglasi opomnik za varnostni pas, se avdio sistem utiša. Opomnika za varnostni pas ni mogoče utišati s ključem MyKey.

Zgodnje nizko stanje goriva

Indikator nizkega stanja goriva se vklopi prej.

Vozna in parkirna pomagala

Parkirna pomagala, sistem za opozarjanje na mrtvi kot in prečni promet se vklopijo ob zagonu motorja ter jih ni mogoče izklopiti s ključem MyKey.

Sistema za opozarjanje na trk in neželeno menjavo pasu se vklopita ob vsakem zagonu motorja, vendar ju lahko s ključem MyKey izklopite.

Če uporabljate ključ MyKey in se vozilo premika, lahko nov cilj v navigaciji nastavite le z glasovnimi ukazi.

Spremenljive nastavitve

Ko ustvarite ključ MyKey, lahko nastavite naslednje nastavitve. Glejte **Ustvarjanje MyKey** (stran 44).

Omejitev hitrosti

OPOZORILO: Najvišje hitrosti MyKey ne nastavite na tako hitrost, ki bo onemogočala vozniku vzdrževanje varne hitrosti glede na omejitve in prevladujoče pogoje na cesti. Voznik je vedno odgovoren za upoštevanje lokalnih zakonov in trenutnih razmer med vožnjo. Ob neupoštevanju tega lahko pride do nesreče ali poškodbe.

Za vozilo lahko nastavite omejitev hitrosti. Ko vozilo doseže nastavljeno hitrost, se na informacijskem zaslonu pojavita opozorilo in zvočno opozorilo. Med uporabo ključa MyKey ne morete preglasiti nastavljene hitrosti.

Opomnik za hitrost

Za vozilo lahko nastavite opomnik hitrosti. Ko vozilo preseže nastavljeno hitrost, se na informacijskem zaslonu pojavita opozorilo in zvočno opozorilo.

Omejitev glasnosti avdio sistema

Največja glasnost avdio sistema je zmanjšana. Če poskusite prekoračiti omejitev glasnosti, se na informacijskem prikazovalniku prikaže sporočilo. Samodejni nadzor glasnosti se izklopi.

Pomoč v sili

Če nastavite, da je pomoč v sili vedno vklopljena, je ni mogoče izklopiti s ključem MyKey.

Ne moti

Če nastavite to nastavitev kot vedno vklopljeno, je ni mogoče izklopiti s ključem MyKey.

Transit (TTS) , CG3796sISVN sISVN, Edition date: 201903, First-Printing

Nadzor trenja

Če nastavite, da bo sistem proti zdrsu koles vedno vklopljen, ga ni mogoče izklopiti s ključem MyKey.

USTVARJANJE MYKEY

Vklopite vžig s skrbniškim ključem.

Da bi ustvarili ključ MyKey, uporabite gumbe na volanskem obroču in na informacijskem zaslonu izberite naslednje:

Postavka v imeniku	Ukrep
Settings	Pritisnite menijski gumb.
MyKey	Pritisnite tipko ***OK***.
Create MyKey	Pritisnite in držite tipko ***OK***, dokler se na informacijskem zaslonu ne pojavi potrditveno sporočilo.
	Izključite kontakt.

Opomba: *Priporočamo, da označite ta ključ.*

Informacijska sporočila MyKey

Sporočilo	Opis
Key is already a MyKey	Prikaže se, ko želite ustvariti ključ MyKey s ključem, ki je že določen kot ključ MyKey.
Hold OK to create MyKey	Prikaže se med ustvarjanjem ključa MyKey.
Creation completed	Prikaže se kot potrdilo, da je ključ MyKey ustvarjen.
Key restricted at next start. Label this key	Prikaže se po odvzemu kontakta in s tem potrdi, da je ključ omejen.
MyKey not created	Prikaže se, če sistem ne uspe ustvariti ključa MyKey.

Vklopite vžig s skrbniškim ključem.

PROGRAMIRANJE MYKEY

Ključe MyKey lahko programirate le na enake nastavitve.

Transit (TTS) , CG3796slSVN slSVN, Edition date: 201903, First-Printing

Da bi programirali ključ MyKey, uporabite gumbe na volanskem obroču in na informacijskem zaslonu izberite naslednje:

Postavka v imeniku	Ukrep
Settings	Pritisnite menijski gumb.
MyKey	Pritisnite tipko ***OK***. Izberite nastavitev in pritisnite gumb ***OK***. Nastavite nastavitev. Izključite kontakt.

Transit (TTS) , CG3796sISVN sISVN, Edition date: 201903, First-Printing

BRISANJE VSEH MYKEYS

Ko počistite vse ključe MyKey, odstranite vse omejitve in vsem ključem MyKey povrnete njihov izvirni status administratorjevega ključa.

Vklopite vžig s skrbniškim ključem.

Da bi počistili vse ključe MyKey, uporabite gumbe na volanskem obroču in na informacijskem zaslonu izberite naslednje:

Postavka v imeniku	Ukrep
Settings	Pritisnite menijski gumb.
MyKey	Pritisnite tipko ***OK***.
Clear MyKeys	Pritisnite in držite tipko ***OK***, dokler se na informacijskem zaslonu ne pojavi potrditveno sporočilo.

Informacijska sporočila MyKey

Sporočilo	Opis
Hold OK to clear MyKeys	Prikaže se med čiščenjem vseh ključev MyKey.
All MyKeys cleared	Prikaže se kot potrdilo, da so vsi ključi MyKey počiščeni.

PREVERJANJE STANJA SISTEMA MYKEY

Vključite kontakt.

Da bi našli informacijo o prevoženi razdalji s ključem MyKey ter število administratorskih ključev in ključev MyKey za svoje vozilo, uporabite gumbe na volanskem obroču in na informacijskem zaslonu izberite naslednje:

Postavka v imeniku	Ukrep
Settings	Pritisnite menijski gumb.
MyKey	Pritisnite tipko ***OK***.
MyKey info	Pritisnite tipko ***OK***.

Transit (TTS) , CG3796slSVN slSVN, Edition date: 201903, First-Printing

UPORABA MYKEY S SISTEMOM DALJINSKEGA ZAGONA

Sistem ni združljiv s sistemi za daljinski zagon, ki jih Ford ni odobril.

MYKEY – ODPRAVLJANJE TEŽAV

Kaj je administratorski ključ?

- Administratorski ključ je ključ, ki ni bil ustvarjen kot ključ MyKey. Glejte **Ustvarjanje MyKey** (stran 44).

Zakaj ne morem ustvariti ključa MyKey?

- Ključ, ki je bil uporabljen za dodajanje kontakta, ni skrbniški ključ.
- Ključ, ki je bil uporabljen za dodajanje kontakta, je edini skrbniški ključ. Vedno mora obstajati vsaj en skrbniški ključ.

Zakaj ne morem programirati ključa MyKey?

- Ključ, ki je bil uporabljen za dodajanje kontakta, ni skrbniški ključ.
- Noben ključ MyKey ni ustvarjen. Glejte **Ustvarjanje MyKey** (stran 44).

Zakaj ne morem počistiti ključev MyKey?

- Ključ, ki je bil uporabljen za dodajanje kontakta, ni skrbniški ključ.
- Noben ključ MyKey ni ustvarjen. Glejte **Ustvarjanje MyKey** (stran 44).

Zakaj se razdalja, prevožena s ključem MyKey, ne sešteva?

- Ključ, ki je bil uporabljen za zagon motorja, ni skrbniški ključ.
- Noben ključ MyKey ni ustvarjen. Glejte **Ustvarjanje MyKey** (stran 44).
- Ključi MyKey so izbrisani.

Transit (TTS) , CG3796sISVN sISVN, Edition date: 201903, First-Printing

ZAKLEPANJE IN ODKLEPANJE

Električne ključavnice

Gumb za odklepanje in zaklepanje vrat se nahaja na voznikovih vratih.

Pritisnite gumb za odklepanje vseh vrat.

Pritisnite gumb za zaklepanje vseh vrat.

Indikator za zaklepanje vrat

Ko zaklenete vrata, na upravljalniku za zaklepanje vozila zasveti lučka LED. Lučka sveti do pet minut po tem, ko ste odvzeli kontakt.

Daljinsko upravljanje

Daljinski upravljalnik lahko uporabite le, ko vozilo miruje.

Odklepanje vrat

Pritisnite gumb za odklepanje vseh vrat. Smerniki z enim dolgim utripom potrdijo, da je vozilo odklenjeno.

Opomba: *Voznikova vrata lahko odprete s ključem. Ko daljinski upravljalnik ne deluje, uporabite ključ.*

Opomba: *Ko pustite vozilo brez nadzora več tednov, se daljinsko upravljanje izklopi. Če odklenete vozilo in zaženete motor, boste omogočili daljinski upravljalnik.*

Odklepanje prtljažnih vrat

Pritisnite gumb za odklepanje prtljažnih vrat.

Dvojno zaklepanje vrat

OPOZORILO: Dvojnega zaklepanja ne uporabljajte, če so v vozilu potniki ali živali. Če so vrata dvojno zaklenjena, jih ni mogoče odkleniti ali odpreti iz notranjosti vozila.

Dvojno zaklepanje je zaščitni mehanizem proti kraji, ki preprečuje, da bi kdo iz notranjosti odprl vozilo.

Opomba: *Če dvojno zaklenete vozilo, ko ste znotraj, vklop kontakta povrne ključavnice vrat v enojno zaklenjeno stanje.*

Tipko pritisnite dvakrat v treh sekundah. Smerniki bodo utripali.

Opomba: *S ključem lahko dvojno zaklenete vozilo. Dvakrat obrnite ključ v položaj zaklepanja v treh sekundah. Ko daljinski upravljalnik ne deluje, uporabite ključ.*

Odklepanje vrat

Pritisnite gumb za odklepanje vseh vrat. Smerniki bodo utripali.

Opomba: *Voznikova vrata lahko odprete s ključem. Zgornjo stran ključa obrnite proti zadnji strani vozila. Ko daljinski upravljalnik ne deluje, uporabite ključ.*

Opomba: *Ko vozilo izklopite za več tednov, se izklopi daljinsko upravljanje. Vozilo je treba odkleniti in motor je treba zagnati s ključem. Enkratno odklepanje in zagon vozila omogoči daljinsko upravljanje.*

Preprogramiranje funkcije za odklepanje

Opomba: *S pritiskom na gumb za odklepanje boste odklenili vsa vrata ali le voznikova vrata in vrata potnikov.*

Transit (TTS) , CG3796slSVN slSVN, Edition date: 201903, First-Printing

Funkcijo za odklepanje lahko reprogramirate tako, da se odklenejo vsa vrata.

Pri izklopljenem kontaktu istočasno pritisnite in najmanj štiri sekunde držite pritisnjeni tipki za odklepanje in za zaklepanje na daljinskem upravljalniku. Smerniki z dvojnim utripom potrdijo spremembo.

Za vrnitev nazaj na prvotno delovanje zaklepanja postopek ponovite.

Med načini odklepanja lahko prestavljate na informacijskem zaslonu. Glejte **Splošne informacije** (stran 86).

Zaklepanje in odklepanje vrat od znotraj

Uporabite gumb za centralno zaklepanje na voznikovih vratih za zaklepanje ali odklepanje vrat iz notranjosti.

Stanje zaklepanja vrat lahko vidite na plošči z instrumenti. Lučka zasveti ob zaklepanju vozila.

Odpiranje dvojnih zadnjih vrat

E148805

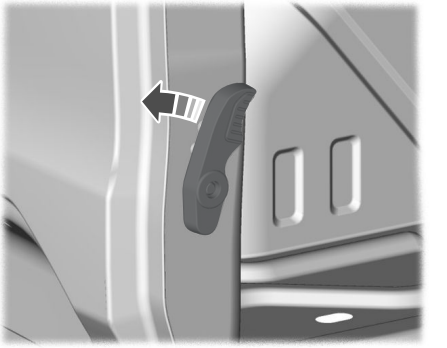

E148806

Odpiranje dvojnih zadnjih vrat na stežaj

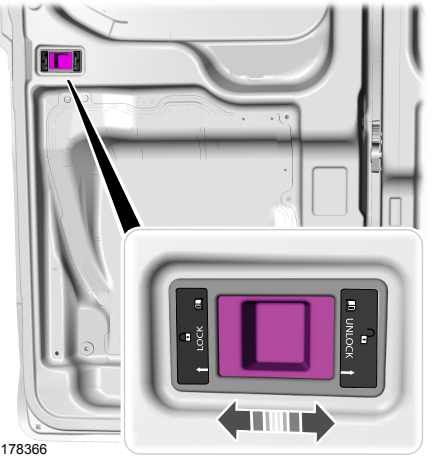

E178366

Podrsajte z ročico, da se zatič sprosti, in nato odprite dvojna vrata na stežaj.

Transit (TTS) , CG3796sISVN sISVN, Edition date: 201903, First-Printing

Zaklepanje z zapiranjem vrat

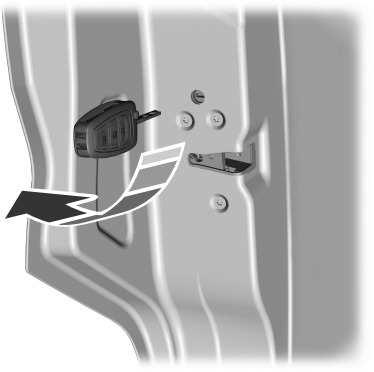

E171967

Ko je vozilo brez elektrike, vam funkcija zaklepanja vrat z zapiranjem omogoča samodejno zaklepanje vrat, ko se le-ta zaprejo. Sovoznikova vrata, drsna vrata in zadnja tovorna vrata lahko zaklenete s ključem.

Opomba: *Ključev ne puščajte v vozilu.*

Opomba: *Če skušate zakleniti vozilo, ko so vrata odprta, se lahko zasliši hupa.*

Samodejno zaklepanje (če je nameščen/-a)

Funkcija samodejnega zaklepanja bo zaklenila vsa vrata v naslednjem primeru:

- Vsa vrata so zaprta.
- Ključavnica za vžig je v položaju ON.
- Prestavite prestavno ročico v prestavo za premikanje vozila.
- Vaše vozilo preseže nastavljeno hitrost.

To funkcijo lahko vklopite in izklopite z informacijskim zaslonom. Glejte **Prikaz informacij** (stran 86). Če ste to funkcijo vključili, za odklepanje zadnjih ali drsnih vrat za tovor uporabite notranji gumb za odklepanje ali izključite vžig in za odklepanje uporabite daljinski upravljalnik.

Samodejno ponovno zaklepanje

Če vrat ne odprete v 45 sekundah po odklepanju z daljinskim upravljalnikom, se spet samodejno zaklenejo. Ključavnice vrat in alarmna naprava se vrnejo v prejšnje stanje.

Samodejno odklepanje

Funkcija samodejnega odklepanja bo odklenila vsa vrata v naslednjem primeru:

- Vžig je vklopljen, vsa vrata so zaprta in vozilo preseže nastavljeno hitrost.
- Vozilo se ustavi in vi popolnoma ugasnete vozilo ali pustite kontakt.
- Odprete voznikova vrata prej kot v 10 minutah po izklopu vžiga ali dodajanju kontakta.

To funkcijo lahko vklopite in izklopite z informacijskim zaslonom. Glejte **Prikaz informacij** (stran 86).

Odklepanje vrat (enostopenjsko odklepanje)

To funkcijo lahko vklopite in izklopite z informacijskim zaslonom. Glejte **Prikaz informacij** (stran 86).

Ko uporabljate to funkcijo, boste odklenili vsa vrata, vključno z zadnjimi in drsnimi vrati.

Opomba: *Ko odklenete vrata z daljinskim upravljalnikom, smerniki utripnejo.*

Vsa vrata se odklenejo, če:

- Obrnite ključ v ključavnici vrat.
- Enkrat pritisnite tipko za odklepanje na daljinskem upravljalniku.

Opomba: *Ko vozilo dvojno zaklenete, bo notranji gumb za odklepanje deloval le 20 sekund.*

Transit (TTS) , CG3796slSVN slSVN, Edition date: 201903, First-Printing

Odklepanje vrat (dvostopenjsko odklepanje)

Opomba: *Ko odklenete vrata z daljinskim upravljalnikom, smerniki utripnejo.*

Voznikova in vrata za potnike boste odklenili, če:

- Potegnete poljubni zaporni ročaj (razen, če ste vozilo dvojno zaklenili).
- Obrnite ključ v ključavnici vrat.
- Enkrat pritisnite tipko za odklepanje na daljinskem upravljalniku.
- Enkrat pritisnite notranji gumb za odklepanje.

Opomba: *Ko vozilo dvojno zaklenete, bo notranji gumb za odklepanje deloval le 20 sekund.*

Vsa vrata se odklenejo, če:

- Dvakrat obrnete ključ v ključavnici vrat v položaj zaklepanja v treh sekundah.
- V treh sekundah dvakrat pritisnete tipko za odklepanje na daljinskem upravljalniku.
- Notranji gumb za odklepanje pritisnete dvakrat v treh sekundah.

Opomba: *Ko vozilo dvojno zaklenete, bo notranji gumb za odklepanje deloval le 20 sekund.*

Odklepanje, ki ga je mogoče konfigurirati

Odklepanje, ki ga je mogoče konfigurirati, je nastavljeno ob nakupu vozila. Omogoča vam izbiro, katera vrata se naj odklenejo ob enojnem ali dvojnem pritisku gumba za odklepanje in gumba za odklepanje prtljažnega prostora na daljinskem upravljalniku. Če ste funkcijo izklopili, je ne morete znova vklopiti. Za dodatne informacije stopite v stik s pooblaščenim trgovcem.

Zasilni izhod zadaj

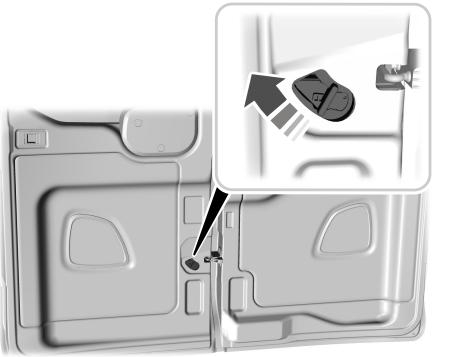

E171968

Za odpiranje vrat povlecite notranjo kljuko na vratih navzgor.

DRSNA VRATA - MINIBUS M2, VOZILA Z: ELEKTRIČNA DRSNA VRATA

OPOZORILO: Vožnja v prtljažniku v vozilu ali zunaj njega je izredno nevarna. V primeru prometne nesreče je za ljudi, ki so v teh območjih, bolj verjetno, da se bodo hudo telesno poškodovali ali celo umrli. Ne dovolite, da bi se ljudje vozili v delu vozila, ki nima sedežev in varnostnih pasov. Poskrbite, da so vse osebe na sedežih in pravilno uporabljajo varnostni pas. Neupoštevanje tega opozorila lahko privede do resnih poškodb ali smrti.

OPOZORILO: Poskrbite, da so drsna vrata popolnoma zaprta, saj s tem preprečite, da bi prtljaga ali kateri od potnikov padel iz vozila. Neupoštevanje tega opozorila lahko privede do poškodb ali smrti.

Transit (TTS) , CG3796sISVN sISVN, Edition date: 201903, First-Printing

OPOZORILO: Drsnih vrat ne odpirajte oziroma zapirajte, če imate roke blizu vodil ali nosilcev.

Odpiranje drsnih vrat

Pustite, da električni sistem odpre drsna vrata. Drsnih vrat ne vlecite ali potiskajte, ko se premikajo. S tem lahko poškodujete drsna vrata in njihove sestavne dele.

Opomba: *Med vožnjo nikoli ne pustite drsnih vrat odprtih. S tem lahko poškodujete drsna vrata in njihove sestavne dele.*

Odpiranje drsnih vrat iz zunanjosti vozila

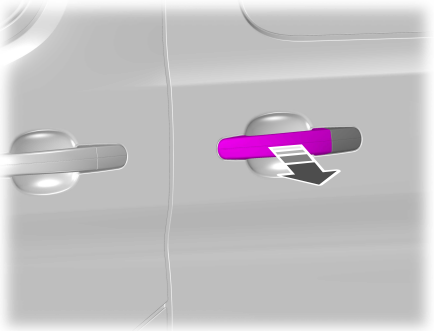

Drsna vrata odprite tako, da zunanjo kljuko vrat povlečete in spustite.

Odpiranje drsnih vrat iz notranjosti vozila

Pritisnite gumb na instrumentalni plošči, da bi odprli drsna vrata.

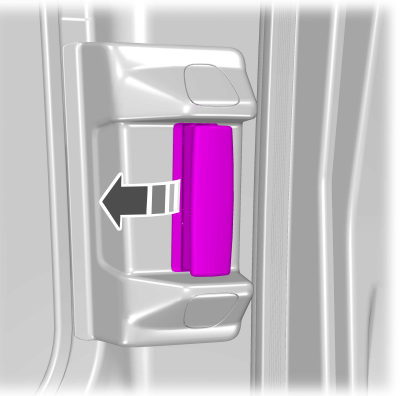

Drsna vrata odprite tako, da kljuko vrat povlečete in spustite.

Odpiranje drsnih vrat z daljinskim upravljalnikom

Tipko pritisnite dvakrat v treh sekundah.

Zapiranje drsnih vrat

OPOZORILO: Pred zapiranjem električnih drsnih vrat se prepričajte, da ni ovir ter da otroci in živali niso v njihovi bližini.

Transit (TTS) , CG3796slSVN slSVN, Edition date: 201903, First-Printing

Zapiranje drsnih vrat iz zunanjosti vozila

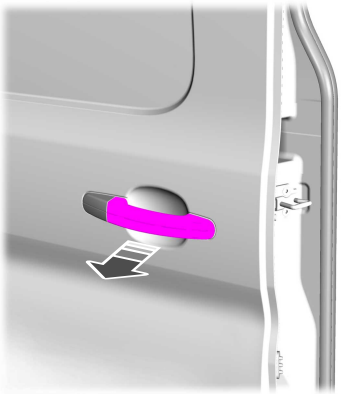

Drsna vrata zaprite tako, da kljuko vrat povlečete in spustite.

Zapiranje drsnih vrat iz notranjosti vozila

Pritisnite gumb za zapiranje drsnih vrat. Ko se drsna vrata začnejo zapirati, boste zaslišali zvok.

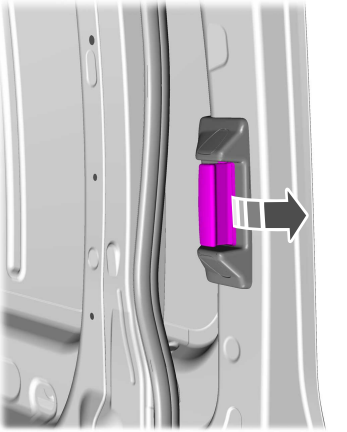

Drsna vrata zaprite tako, da kljuko na notranji strani vrat povlečete in spustite.

Zapiranje drsnih vrat z daljinskim upravljalnikom

Tipko pritisnite dvakrat v treh sekundah. Ko se drsna vrata začnejo zapirati, boste zaslišali zvok.

Zaustavitev gibanja drsnih vrat

Gibanje drsnih vrat lahko ustavite tako, da:

- v treh sekundah dvakrat pritisnete tipko za drsna vrata na daljinskem upravljalniku,
- pritisnete gumb za drsna vrata na armaturni plošči,
- povlečete kljuko na zunanji ali notranji strani drsnih vrat.

Zaznavanje ovir

Sistem se ustavi, ko zazna oviro. Oglasi se zvok in drsna vrata se začnejo premikati v nasprotni smeri. Ko odstranite oviro, lahko nadaljujete z upravljanjem drsnih vrat.

Transit (TTS) , CG3796sISVN sISVN, Edition date: 201903, First-Printing

Zasilna vrata odprta

Ročica za sprostitev v sili se nahaja na C-stebričku.

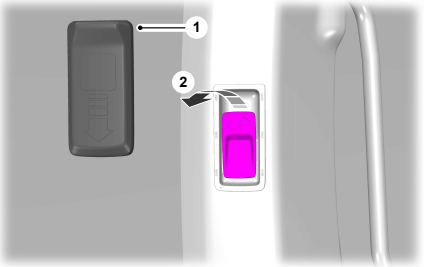

1. Previdno odstranite pokrov.
2. Potegnite ročico za sproščanje.
3. Ročno odprite drsna vrata.

Ponastavitev električnih drsnih vrat

Da bi ponastavili električna drsna vrata, storite naslednje:

1. Ročno zaprite drsna vrata.

Opomba: *Prepričajte se, da so drsna vrata popolnoma zaprta.*

Opomba: *Postopek morate končati v 10 sekundah.*

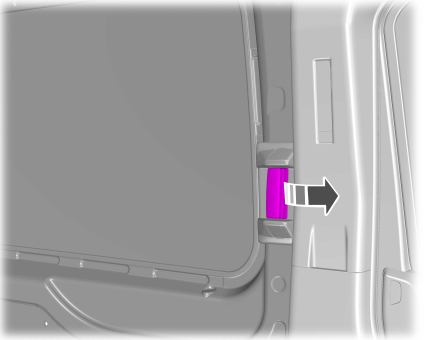

2. V treh sekundah trikrat povlecite notranjo kljuko vrat.

Informacijska sporočila električnih drsnih vrat

Sporočilo	Ukrep
Right power sliding door Calibration needed	Okvara v delovanju sistema. Vozilo peljite čim prej na pregled.
Left power sliding door Calibration needed	
Right rear door motor disconnected See manual	Okvara v delovanju sistema. Ponastavitev električnih drsnih vrat. Če se sporočilo še naprej pojavlja, odpeljite vozilo čim prej na pregled.
Left rear door motor disconnected See manual	

Transit (TTS) , CG3796slSVN slSVN, Edition date: 201903, First-Printing

DRSNA VRATA - VOZILA Z: ELEKTRIČNA DRSNA VRATA

OPOZORILO: Vožnja v prtljažniku v vozilu ali zunaj njega je izredno nevarna. V primeru prometne nesreče je za ljudi, ki so v teh območjih, bolj verjetno, da se bodo hudo telesno poškodovali ali celo umrli. Ne dovolite, da bi se ljudje vozili v delu vozila, ki nima sedežev in varnostnih pasov. Poskrbite, da so vse osebe na sedežih in pravilno uporabljajo varnostni pas. Neupoštevanje tega opozorila lahko privede do resnih poškodb ali smrti.

OPOZORILO: Poskrbite, da so drsna vrata popolnoma zaprta, saj s tem preprečite, da bi prtljaga ali kateri od potnikov padel iz vozila. Neupoštevanje tega opozorila lahko privede do poškodb ali smrti.

OPOZORILO: Drsnih vrat ne odpirajte oziroma zapirajte, če imate roke blizu vodil ali nosilcev.

Odpiranje drsnih vrat

Pustite, da električni sistem odpre drsna vrata. Drsnih vrat ne vlecite ali potiskajte, ko se premikajo. S tem lahko poškodujete drsna vrata in njihove sestavne dele.

Opomba: *Med vožnjo nikoli ne pustite drsnih vrat odprtih. S tem lahko poškodujete drsna vrata in njihove sestavne dele.*

Odpiranje drsnih vrat iz zunanjosti vozila

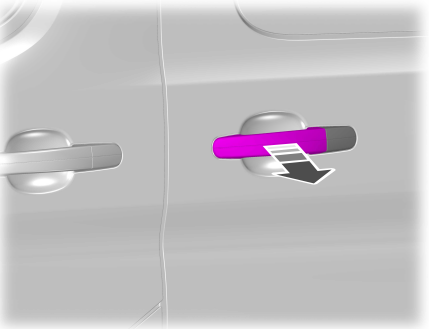

Drsna vrata odprite tako, da zunanjo kljuko vrat povlečete in spustite.

Odpiranje drsnih vrat iz notranjosti vozila

Pritisnite gumb na instrumentalni plošči, da bi odprli drsna vrata.

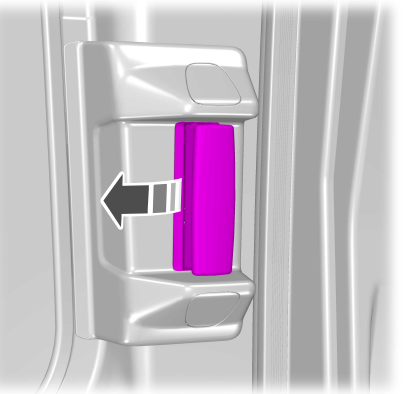

Drsna vrata odprite tako, da kljuko vrat povlečete in spustite.

Odpiranje drsnih vrat z daljinskim upravljalnikom

Tipko pritisnite dvakrat v treh sekundah.

Zapiranje drsnih vrat

OPOZORILO: Pred zapiranjem električnih drsnih vrat se prepričajte, da ni ovir ter da otroci in živali niso v njihovi bližini.

Zapiranje drsnih vrat iz zunanjosti vozila

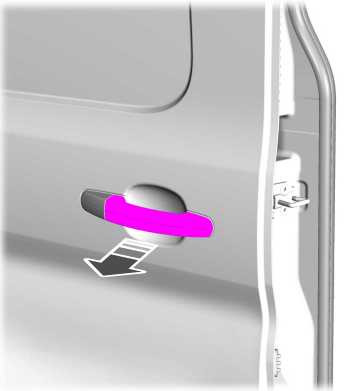

Drsna vrata zaprite tako, da kljuko vrat povlečete in spustite.

Zapiranje drsnih vrat iz notranjosti vozila

Pritisnite gumb za zapiranje drsnih vrat. Ko se drsna vrata začnejo zapirati, boste zaslišali zvok.

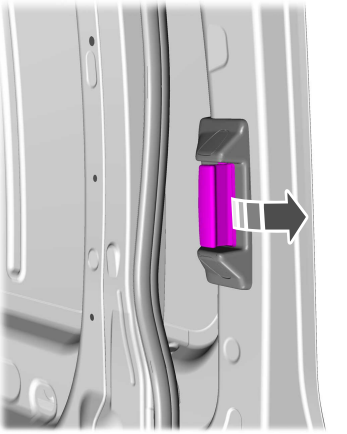

Drsna vrata zaprite tako, da kljuko na notranji strani vrat povlečete in spustite.

Zapiranje drsnih vrat z daljinskim upravljalnikom

Tipko pritisnite dvakrat v treh sekundah. Ko se drsna vrata začnejo zapirati, boste zaslišali zvok.

Zaustavitev gibanja drsnih vrat

Gibanje drsnih vrat lahko ustavite tako, da:

- v treh sekundah dvakrat pritisnete tipko za drsna vrata na daljinskem upravljalniku,
- pritisnete gumb za drsna vrata na armaturni plošči,
- povlečete kljuko na zunanji ali notranji strani drsnih vrat.

Transit (TTS) , CG3796slSVN slSVN, Edition date: 201903, First-Printing

Zaznavanje ovir

Sistem se ustavi, ko zazna oviro. Oglasi se zvok in drsna vrata se začnejo premikati v nasprotni smeri. Ko odstranite oviro, lahko nadaljujete z upravljanjem drsnih vrat.

Ponastavitev električnih drsnih vrat

Da bi ponastavili električna drsna vrata, storite naslednje:

1. Ročno zaprite drsna vrata.

Opomba: *Prepričajte se, da so drsna vrata popolnoma zaprta.*

Opomba: *Postopek morate končati v 10 sekundah.*

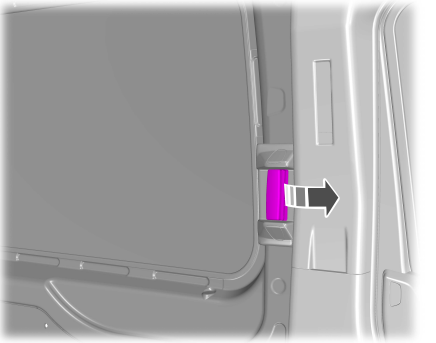

2. V treh sekundah trikrat povlecite notranjo kljuko vrat.

Informacijska sporočila električnih drsnih vrat

Sporočilo	Ukrep
Right power sliding door Calibration needed	Okvara v delovanju sistema. Vozilo peljite čim prej na pregled.
Left power sliding door Calibration needed	
Right rear door motor disconnected See manual	Okvara v delovanju sistema. Ponastavitev električnih drsnih vrat. Če se sporočilo še naprej pojavlja, odpeljite vozilo čim prej na pregled.
Left rear door motor disconnected See manual	

Transit (TTS) , CG3796sISVN sISVN, Edition date: 201903, First-Printing

DRSNA VRATA - VOZILA BREZ: ELEKTRIČNA DRSNA VRATA

OPOZORILO: Vožnja v prtljažniku v vozilu ali zunaj njega je izredno nevarna. V primeru prometne nesreče je za ljudi, ki so v teh območjih, bolj verjetno, da se bodo hudo telesno poškodovali ali celo umrli. Ne dovolite, da bi se ljudje vozili v delu vozila, ki nima sedežev in varnostnih pasov. Poskrbite, da so vse osebe na sedežih in pravilno uporabljajo varnostni pas. Neupoštevanje tega opozorila lahko privede do resnih poškodb ali smrti.

OPOZORILO: Poskrbite, da so drsna vrata popolnoma zaprta, saj s tem preprečite, da bi prtljaga ali kateri od potnikov padel iz vozila. Neupoštevanje tega opozorila lahko privede do poškodb ali smrti.

OPOZORILO: Drsnih vrat ne odpirajte oziroma zapirajte, če imate roke blizu vodil ali nosilcev.

Odpiranje drsnih vrat iz zunanjosti vozila

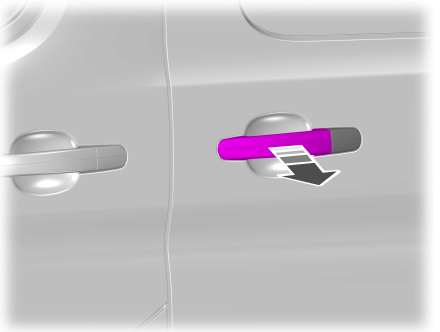

Za odpiranje drsnih vrat povlecite kljuko na zunanji strani vrat.

Odpiranje drsnih vrat iz notranjosti vozila

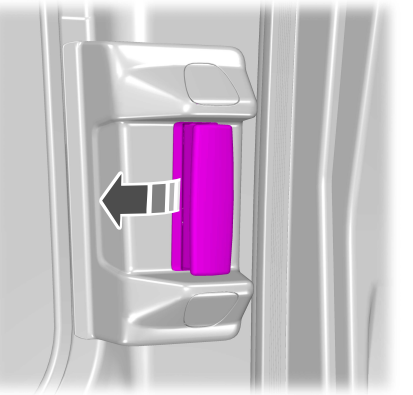

Za odpiranje vrat povlecite kljuko na drsnih vratih.

Transit (TTS) , CG3796slSVN slSVN, Edition date: 201903, First-Printing

Zapiranje drsnih vrat iz zunanjosti vozila

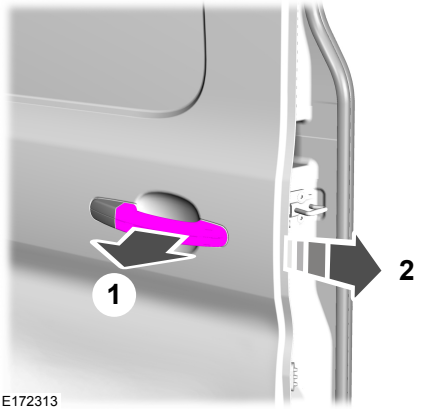

1. Povlecite kljuko na vratih ter s tem sprostite vrata iz zaskočenega položaja.
2. Vrata zaprite z drsnim gibom.

Zapiranje drsnih vrat iz notranjosti vozila

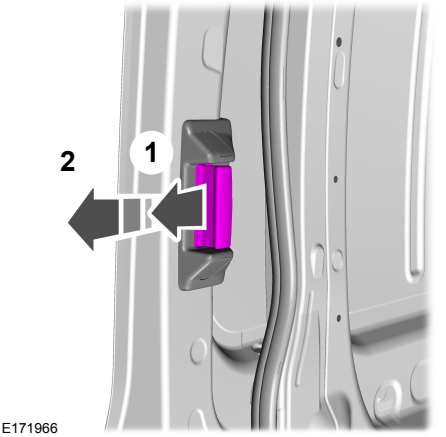

1. Povlecite kljuko na vratih ter s tem sprostite vrata iz zaskočenega položaja.
2. Vrata zaprite z drsnim gibom.

Transit (TTS) , CG3796sISVN sISVN, Edition date: 201903, First-Printing

PASIVNI SISTEM PROTI KRAJI

Princip delovanja

Sistem prepreči poskus zagona motorja z neustrezno kodiranim ključem.

Opomba: *Pri zapuščanju vozila vedno vzemite ključe in zaklenite vsa vrata.*

Kodirani ključi

Če ključ izgubite, lahko nadomestni ključ prejmete pri pooblaščenem trgovcu. Če je to le možno, morate pri tem predložiti številko ključa, ki je navedena na obesku, priloženem originalnim ključem. Pri pooblaščenem trgovcu lahko prejmete tudi dodatne ključe.

Opomba: *Če izgubite ključ, poskrbite za brisanje obstoječih kod vseh ostalih ključev in njihovo ponovno kodiranje. Nadomestne ključe naj v servisni delavnici ponovno kodirajo skupaj z ostalimi ključi. Za dodatne informacije stopite v stik s pooblaščenim trgovcem.*

Opomba: *Kovinski predmeti, elektronske naprave ali drug kodiran ključ na enakem obesku lahko povzročijo težave pri zagonu, zlasti če so blizu ključa med zagonom vozila.*

Aktiviranje blokade vžiga motorja

Ko izklopite kontakt, se bo blokada vžiga motorja po kratkem času aktivirala.

Deaktiviranje blokade vžiga motorja

Ko vključite vžig, se bo blokada vžiga motorja samodejno izključila, če uporabite pravilen kodiran ključ.

Če zagon motorja ni mogoč s pravilno kodiranim ključem, naj vozilo preveri pooblaščeni trgovec.

ALARM PROTI KRAJI - VOZILA BREZ: PROTIVLOMNA SIRENA Z LASTNIM NAPAJANJEM

Alarmni sistem

Območni alarm preprečuje nedovoljen vstop v vozilo skozi vrata, prtljažnik ali pokrov motorja.

Proženje alarma

Ko je alarm aktiviran, se sproži v naslednjih primerih:

- Če nekdo odpre vrata, vrata tovornega prostora ali pokrov motorja brez veljavnega ključa ali daljinskega upravljalnika.
- Če vklopite vžig brez veljavnega ključa.

Če se sproži alarm, hupa alarma 30 sekund oddaja zvočne signale in opozorilne utripalke utripajo pet minut.

Pri vsaki ponovitvi katerega od naštetih dejanja se alarm sproži ponovno.

Vklop alarma

Za vklop alarma zaklenite vozilo. Glejte **Vrata in ključavnice** (stran 48).

Izklop alarma

Alarm izklopite in utišate, če vrata odklenete s ključem in v 12 sekundah dodate kontakt s primerno kodiranim ključem ali če odklenete vrata ali vrata prtljažnega prostora z daljinskim upravljalnikom.

Transit (TTS) , CG3796slSVN slSVN, Edition date: 201903, First-Printing

ALARM PROTI KRAJI - VOZILA Z: PROTIVLOMNA SIRENA Z LASTNIM NAPAJANJEM

Alarmni sistem

Vaše vozilo lahko ima enega od naslednjih alarmnih sistemov:

- Alarm prve kategorije s senzorji v notranjosti vozila in dodatno baterijsko sireno.
- Perimetrični alarm.

Alarm dostopa

Alarm dostopa preprečuje nepooblaščeni dostop do vozila skozi vrata in pokrov motorja. Varuje tudi zvočni sistem v vozilu.

Notranji senzorji (če jih vozilo ima)

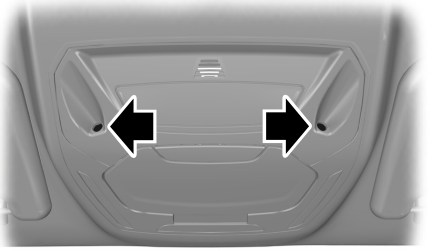

E131656

Opomba: *Ne pokrijte notranjih senzorjev.*

Tipala preprečujejo nedovoljene vdore z zaznavanjem premikanja v vozilu.

Sirena s pomožnim akumulatorjem

Pomožni alarm na baterije je rezervni alarmni sistem, ki se bo oglasil, ko se alarm sproži. Ko vozilo zaklenete, se sistem vklopi. Sirena ima svoj akumulator in se sproži, tudi če kdo odklopi akumulator vozila ali samo sireno.

Proženje alarma

Ko je alarm aktiviran, se sproži v naslednjih primerih:

- Če nekdo odpre vrata ali pokrov motorja brez veljavnega ključa ali daljinskega upravljalnika.
- Če nekdo odstrani zvočni ali navigacijski sistem.
- Če vklopite vžig brez veljavnega ključa.
- Če notranja tipala zaznajo premikanje v vozilu.
- Na vozilih s sireno s pomožnim akumulatorjem, če kdo odklopi akumulator vozila ali samo sireno.

Če se sproži alarm, hupa 30 sekund oddaja zvočne signale in opozorilne utripalke (vsi smerniki) utripajo pet minut.

Pri vsaki ponovitvi katerega od naštetih dejanja se alarm sproži ponovno.

Nastavitve varovanja

OPOZORILO: Alarma ne vklopite do konca, če so v vozilu potniki, živali ali premikajoči se predmeti. To lahko sproži alarm.

Transit (TTS) , CG3796sISVN sISVN, Edition date: 201903, First-Printing

Sporočilo	Opis
Full guard	Notranji senzorji so, ko je alarm vklopljen, vklopljeni.
Reduced	Notranji senzorji so, ko je alarm vklopljen, izklopljeni. Zmanjšano zaščito lahko vključite samo za posamezen izklop kontakta. Alarm se ponastavi na polno zaščito ob naslednjem vklopu vžiga.
Ask on exit	Sistem lahko nastavite tako, da se na informacijskem zaslonu vsakič pokaže vprašanje, katero stopnjo zaščite želite nastaviti. Ob vsakem izklopu vžiga vozila se na informacijskem zaslonu pojavi sporočilo. Če želite aktivirati alarm z zmanjšano zaščito, ob prikazu tega sporočila pritisnite tipko **OK**. Če želite alarm vklopiti s polno zaščito, zapustite vozilo brez pritiska na gumb **OK**.

Izbira polne ali zmanjšane zaščite

Opomba: *Izbira možnosti zmanjšane zaščite ne pomeni trajne nastavitve alarmnega sistema na zmanjšano zaščito. Zmanjšana zaščita se vključi le do naslednjega vklopa kontakta. Če pogosto nastavljate alarm z zmanjšano zaščito, izberite možnost, da vas sistem ob izhodu vpraša po tem.*

Z informacijskim zaslonom lahko nastavite polno ali zmanjšano zaščito. Glejte **Splošne informacije** (stran 86).

Vklop alarma

Za vklop alarma zaklenite vozilo. Glejte **Vrata in ključavnice** (stran 48).

Izklop alarma

Alarm dostopa

Alarm izklopite in utišate, če vrata odklenete s ključem in vklopite vžig s primerno kodiranim ključem ali če odklenete vrata z daljinskim upravljalnikom.

Alarm prve kategorije

Alarm izklopite in utišate, če vrata odklenete s ključem in v 12 sekundah vklopite vžig s primerno kodiranim ključem ali če odklenete vrata z daljinskim upravljalnikom.

Transit (TTS) , CG3796slSVN slSVN, Edition date: 201903, First-Printing

UPORABA ELEKTRIČNIH STRANSKIH STOPNIC

OPOZORILO: Ker se v skrajnih vremenskih razmerah lahko na električni stopnici nabere debelejša plast ledu, stopnica mogoče ne bo delovala. Preden poskusite stopiti na električno stopnico, se prepričajte, da je v končnem položaju in se ne premika več. Ko se ovira odstrani, bo stopnica spet normalno delovala.

OPOZORILO: Preden uporabite dvigalko ali položite kateri koli predmet pod vozilo, izklopite električno stopnico. Nikoli ne postavite roke med iztegnjeno električno stopnico in vozilo. Premikajoča se električna stopnica lahko povzroči poškodbo.

Opomba: *Za dvig vozila z dvigalko ne uporabljajte električne stopnice, prednjih ali zadnjih tečajev, motorčka električne stopnice ali nosilcev električne stopnice. Uporabljajte le navedene točke za dviganje vozila.*

Opomba: *Pri nizkih temperaturah lahko električne stopnice delujejo počasneje.*

Opomba: *V mehanizem električne stopnice se lahko ujamejo drobci blata, umazanije, snega, ledu in soli. To lahko povzroči neželen hrup. V tem primeru ročno postavite električne stopnice v iztegnjeni položaj. Nato z visokotlačnim sistemom za pranje operite sistem, zlasti prednje in zadnje tečaje.*

Opomba: *Pri speljevanju z odprtimi električnimi stopnicami se lahko motor ustavi.*

Opomba: *Ob okvari lahko električne stopnice ročno pospravite.*

Samodejna električna postavitev stopnice v iztegnjeni položaj

E171469

Električne stopnice se pri odpiranju vrat postavijo v iztegnjeni položaj.

Samodejna električna postavitev stopnice v zloženi položaj

E171470

Ko zaprete vrata, se električne stopnice v pospravljeni položaj vrnejo z zamikom dveh sekund.

Transit (TTS) , CG3796sISVN sISVN, Edition date: 201903, First-Printing

Ročna postavitev v iztegnjeni položaj

Za spuščanje električne stopnice uporabite gumbe na volanskem obroču in na informacijskem zaslonu izberite naslednje:

Sporočilo	Ukrep
Settings	Pritisnite menijski gumb.
Vehicle settings	Pritisnite tipko ***OK***.
Power step	Pritisnite tipko ***OK***.
Out	Pritisnite tipko ***OK***.

Vklop in izklop

Za vklop ali izklop funkcije električnih stopnic uporabite gumbe na volanskem obroču in na informacijskem zaslonu izberite naslednje:

Sporočilo	Dejanje in opis
Settings	Pritisnite menijski gumb.
Vehicle settings	Pritisnite tipko ***OK***.
Power step	Pritisnite tipko ***OK***.
Izberite eno naslednjih:	
Off	Pritisnite tipko ***OK***. Ko so izklopljene, se električne stopnice postavijo v zloženi položaj, ne glede na položaj vrat.
Auto	Pritisnite tipko ***OK***. Ko so vklopljene, se električne stopnice postavijo v pravilen položaj glede na položaj vrat.

Sistem se vklopi ob dodajanju kontakta.

Odskok

Če električna stopnica med gibanjem naleti na upor, bo samodejno spremenila smer gibanja in se vrnila v predhodni položaj.

Ročno upravljanje – izjema: Turčija

Če se električne stopnice ne pospravijo, jih lahko ročno pospravite.

Transit (TTS) , CG3796slSVN slSVN, Edition date: 201903, First-Printing

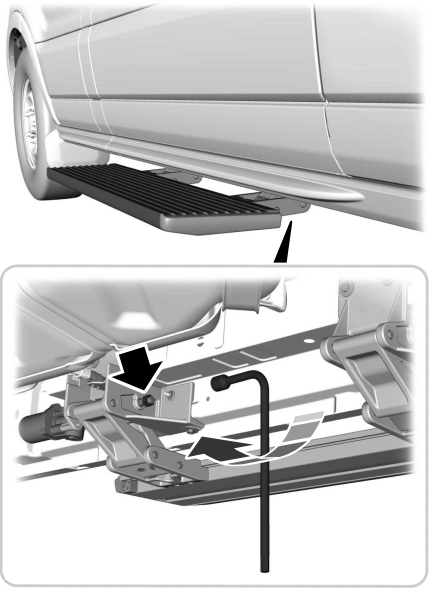

E171471

Kolesni ključ vstavite v luknjo in obračajte v smeri urnega kazalca, dokler se stopnica popolnoma ne pospravi.

Ročno upravljanje – Turčija

Če se električne stopnice ne pospravijo, jih lahko ročno pospravite.

Da bi električno stopnico pospravili, jo potisnite.

Ponastavitev sistema

Sistem lahko ponastavite z odpiranjem in zapiranjem drsnih vrat.

Transit (TTS) , CG3796sISVN sISVN, Edition date: 201903, First-Printing

NASTAVITEV VOLANA

OPOZORILO: Volana ne nastavljajte, ko se vozilo premika.

Opomba: *Poskrbite, da boste sedeli v pravilnem položaju. Glejte* ***Sedenje v pravilnem položaju*** *(stran 99).*

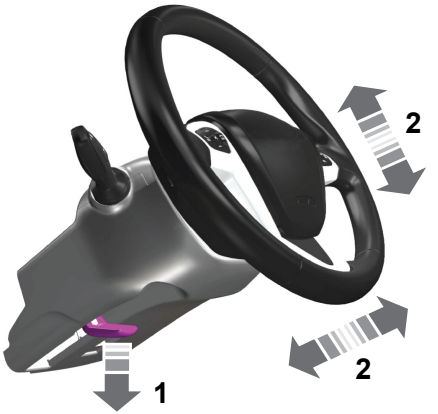

E95178

1. Odklenite volanski drog.
2. Volan nastavite v želeni položaj.

E95179

3. Zaklenite volanski drog.

Transit (TTS) , CG3796slSVN slSVN, Edition date: 201903, First-Printing

BRISALCI VETROBRANSKEGA STEKLA

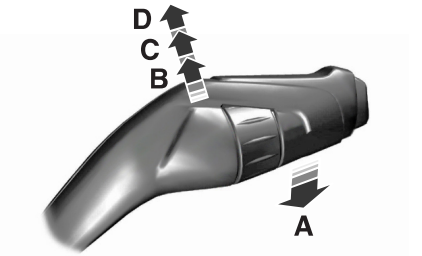

E197525

A Enojno brisanje.

B Intervalno brisanje.

C Normalno brisanje.

D Hitro brisanje.

Opomba: *Preden vklopite brisalce vetrobranskega stekla, ga najprej popolnoma odmrznite.*

Opomba: *Pred vstopom v avtopralnico se prepričajte, da so brisalci izklopljeni.*

Opomba: *Če se na vetrobranskem steklu pojavijo črte ali madeži, očistite vetrobransko steklo in metlice brisalcev. Glejte* ***Preverjanje metlic brisalcev*** *(stran 255). Če to težave ne odpravi, namestite nove metlice brisalcev. Glejte* ***Menjava metlic prednjih brisalcev*** *(stran 255).*

Opomba: *Brisalcev ne uporabljate na suhem vetrobranskem steklu. Tako lahko opraskate steklo ali poškodujete metlice brisalcev. Pred brisanjem suhega vetrobranskega stekla vedno uporabite napravo za pranje.*

Intervalno brisanje

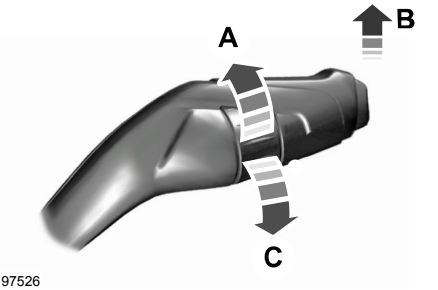

E197526

A Kratek interval brisanja.

B Intervalno brisanje.

C Dolg interval brisanja.

Uporabite vrtljivi gumb da nastavite interval brisanja.

Opomba: *Ko se hitrost vozila poviša, se premor med brisanji skrajša.*

SAMODEJNI VKLOP BRISALCEV

Samodejno delovanje brisalcev uporablja senzor za dež, ki se nahaja blizu vzvratnega ogledala. Brisalci bodo delovali, če bo senzor za dež zaznal vodo na vetrobranskem steklu pred sabo. Senzor za dež nenehno spremlja količino vode in prilagaja hitrost delovanja brisalcev.

Opomba: *Brisalci med delovanjem ostanejo v nekoliko dvignjenem položaju in so povrnjeni v parkirni položaj, kmalu ko senzor za dež ne zazna več vode na vetrobranskem steklu.*

Samodejno delovanje brisalcev lahko vklopite ali izklopite na informacijskem zaslonu.

Transit (TTS) , CG3796sISVN sISVN, Edition date: 201903, First-Printing

Opomba: *Če na informacijskem zaslonu izklopite samodejno delovanje brisalcev, bodo brisalci brisali s premori.*

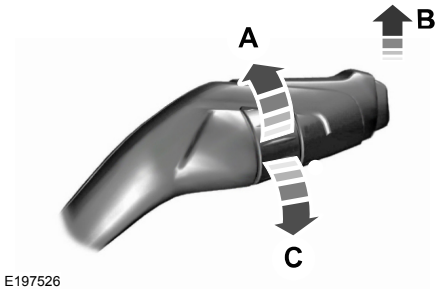

A Visoka občutljivost.

B Vklop samodejnega delovanja brisalcev.

C Nizka občutljivost.

Samodejno delovanje brisalcev vklopite s pomikom ročice za brisalce navzgor v prvi položaj.

Za nastavitev občutljivosti senzorja za dež uporabite vrtljivi gumb. Če izberete nizko občutljivost, se bodo brisalci vklopili le, ko senzor zazna veliko količino vode na vetrobranskem steklu. Če izberete visoko občutljivost, se bodo brisalci vklopili, ko senzor zazna majhno količino vode na vetrobranskem steklu.

Opomba: *Zunanji del vetrobranskega stekla mora biti čist. Senzor za dež je zelo občutljiv in lahko vklopi brisalce tudi, če se na vetrobranskem steklu pojavijo umazanija, meglica ali insekti.*

Če pustite samodejno delovanje brisalcev vklopljeno, morda ta funkcija ne bo delovala ob naslednjem dodajanju kontakta pri temperaturi pod ledišščem. Razlog za to tiči v dejstvu, da je sistem izklopil senzor za dež, da bi preprečil poškodbe metlic brisalcev. Preden vklopite senzor za dež, najprej odmrznite vetrobransko steklo. Senzor za dež znova vklopite tako, da pomaknete vrtljiv gumb ali izklopite in vklopite samodejno delovanje brisalcev.

Opomba: *Preden vklopite brisalce vetrobranskega stekla, ga najprej popolnoma odmrznite.*

Opomba: *Pred vstopom v avtopralnico se prepričajte, da so brisalci izklopljeni.*

V mokrih ali zimskih razmerah lahko pride do nepričakovanega brisanja ali mazanja.

Da bi vetrobransko steklo ostalo čisto:

- Zmanjšajte občutljivost samodejnega brisanja in s tem zmanjšajte mazanje prednjih brisalcev.
- Izklopite samodejno delovanje brisalcev.

Opomba: *Če se na vetrobranskem steklu pojavijo črte ali madeži, očistite vetrobransko steklo in metlice brisalcev. Glejte* ***Preverjanje metlic brisalcev*** *(stran 255). Če to težave ne odpravi, namestite nove metlice brisalcev. Glejte* ***Menjava metlic prednjih brisalcev*** *(stran 255).*

Transit (TTS) , CG3796slSVN slSVN, Edition date: 201903, First-Printing

Nastavitve

Za vklop ali izklop samodejnega delovanja brisalcev uporabite gumbe na volanskem obroču in na informacijskem zaslonu izberite naslednje:

Postavka v imeniku	Ukrep
Settings	Pritisnite menijski gumb.
Vehicle settings	Pritisnite tipko ***OK***.
Wipers	Pritisnite tipko ***OK***.
Rain sensing	Pritisnite tipko ***OK***.

ŠOBE ZA PRANJE VETROBRANSKEGA STEKLA

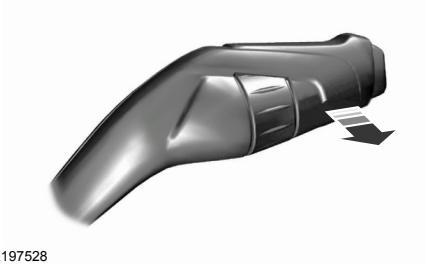

E197528

Za vklop pranja vetrobranskega stekla povlecite ročico k sebi. Ko ročico sprostite, bodo brisalci delovali za kratek čas. Kratek čas po zaustavitvi se bodo brisalci še enkrat vklopili, da pobrišejo preostalo tekočino na vetrobranskem steklu.

To funkcijo lahko vklopite in izklopite na informacijskem zaslonu.

Opomba: *Pranja ne smete uporabljati, ko je posoda s tekočino za pranje prazna. To lahko povzroči pregrevanje črpalke za pranje.*

Nastavitve

Za vklop ali izklop dodatnega brisanja uporabite gumbe na volanskem obroču in na informacijskem zaslonu izberite naslednje:

Postavka v imeniku	Ukrep
Settings	Pritisnite menijski gumb.
Vehicle settings	Pritisnite tipko ***OK***.
Wipers	Pritisnite tipko ***OK***.
Courtesy wipe	Pritisnite tipko ***OK***.

Transit (TTS) , CG3796sISVN sISVN, Edition date: 201903, First-Printing

BRISALEC IN ŠOBA ZA PRANJE ZADNJEGA STEKLA

Brisalec zadnjega stekla

E171615

A Intervalno brisanje.

B Nenehno brisanje.

C Izklop brisalca zadnjega stekla.

Zadnji brisalec se vklopi tudi, ko prestavite v vzvratno in so brisalci vklopljeni.

Samodejni vklop brisalca zadnjega stekla lahko izklopite na informacijskem zaslonu.

Opomba: *Pred vstopom v avtopralnico se prepričajte, da ste izklopili brisalec zadnjega stekla.*

Nastavitve

Za vklop ali izklop zadnjega brisalca med vzvratno vožnjo uporabite gumbe na volanskem obroču in na informacijskem zaslonu izberite naslednje:

Postavka v imeniku	Ukrep
Settings	Pritisnite menijski gumb.
Vehicle settings	Pritisnite tipko ***OK***.
Wipers	Pritisnite tipko ***OK***.
Reverse wiper	Pritisnite tipko ***OK***.

Pranje zadnjega okna

Opomba: *Pranja ne smete uporabljati, ko je posoda s tekočino za pranje prazna. To lahko povzroči pregrevanje črpalke za pranje.*

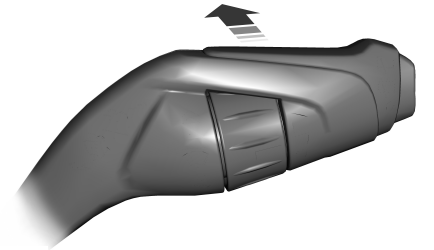
E167407

Pranje stekla vklopite tako, da potisnete ročico stran od sebe. Ko ročico sprostite, bo brisalec deloval kratek čas.

Transit (TTS) , CG3796slSVN slSVN, Edition date: 201903, First-Printing

SPLOŠNE INFORMACIJE

Nabiranje vlage v žarometih in zadnjih lučeh

Žarometi in zadnje luči imajo prezračevalne šobe, ki prilagajajo običajne spremembe zračnega tlaka.

Naravni stranski produkt te zasnove je lahko kondenzat. Ko skozi šobe v sklope luči prodira vlažen zrak, se lahko pojavi kondenzat v primeru nizke temperature. Ko se pojavi običajna kondenzacija, na notranji steni leče nastane rahla meglica. Rahla meglica se postopoma očisti in je odvedena skozi prezračevalne šobe med običajnim delovanjem.

V suhih vremenskih pogojih lahko to traja do 48 ur.

Primeri sprejemljive kondenzacije so:

- prisotnost rahle meglice (brez črt, znakov kapljanja ali velikih kapelj);
- rahla meglica prekriva več kot 50 % leče.

Primeri nesprejemljive kondenzacije so:

- lužica vode znotraj luči;
- črte, znaki kapljanja ali velike kapljice na notranjosti leče.

Če opazite nesprejemljivo kondenzacijo, mora vozilo pregledati pooblaščeni trgovec.

NADZOR OSVETLITVE

Položaji stikala za luči

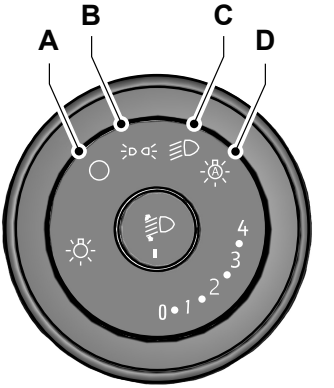

A Izklop luči.

B Parkirne luči, luči armaturne plošče in luči registrske tablice.

C Žarometi.

D Samodejne luči. Glejte **Samodejni vklop luči** (stran 72).

Vklop parkirnih luči

1. Izključite kontakt.
2. Stikalo za luči postavite v položaj za parkirne luči.

Opomba: *Parkirne luči se lahko izklopijo in s tem se prepreči izpraznitev akumulatorja.*

Transit (TTS) , CG3796sISVN sISVN, Edition date: 201903, First-Printing

Vklop in izklop nezasenčenih luči

E163718

Za vklop nezasenčenih luči potisnite ročico stran od sebe.

Za izklop nezasenčenih luči ponovno potisnite ročico naprej ali jo potegnite proti sebi.

Opomba: *Če imate vklopljene samodejne luči, ne morete vklopiti nezasenčenih luči, dokler sistem ne vklopi zasenčenih luči.*

Mežikanje z lučmi

E163719

Da bi pomežiknili z lučmi, potegnite ročico proti sebi in jo spustite.

Indikator dolgih luči

Zasveti, ko vklopite dolge luči.

Indikator vklopa luči

Zasveti, ko vklopite zasenčene luči ali stranske in zadnje luči.

Opozorilni zvok za vklop zunanjih luči

Oglasi se, ko odprete voznikova odprta in so zunanje luči vklopljene.

SAMODEJNI VKLOP LUČI

OPOZORILO: Sistem vas ne odreši odgovornosti za previdno in pozorno vožnjo. Če sistem ne vključi žarometov, ko je vidljivost nizka, recimo v meglenih dneh, boste morali preglasiti sistem.

Samodejno delovanje žarometov vklopi luči v situacijah z nizko stopnjo svetlobe ali med delovanjem brisalcev.

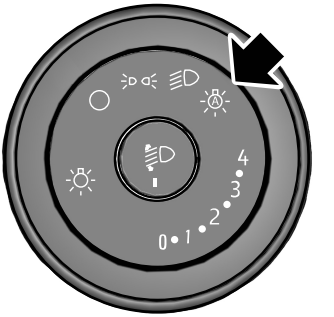

Opomba: *Ko vklopite samodejne luči, se luči vklopijo v obdobju 10 sekund po tem, ko ste vklopili brisalce.*

Opomba: *Če luči in brisalce nastavite na samodejno delovanje, se bodo zasenčene luči samodejno prižgale ob nenehnem delovanju brisalcev.*

Opomba: *Žarometi ugasnejo približno 60 sekund po izklopu brisalcev.*

Žarometi bodo ostali prižgani še nekaj časa po izklopu vžiga. S kontrolami na informacijskem zaslonu nastavite, kako dolgo naj prednje luči ostanejo prižgane.

Nastavitev zamika izklopa žarometov

1. Z gumbi za informacijski zaslon na volanu izberite ***Settings***.
2. Izberite ***Vehicle settings***.
3. Izberite ***Lighting***.
4. Izberite ***Headlamp delay***.
5. Izberite nastavitev.
6. Pritisnite tipko ***OK***.

STIKALO ZA NASTAVLJANJE OSVETLITVE INSTRUMENTOV

Gumbi za določanje osvetlitve armaturne plošče se nahajajo na stikalu za luči.

Enega od gumbov pritiskajte, dokler ne dosežete želene stopnje osvetlitve.

ZAMIK ŽAROMETOV OB IZHODU

Po vklopu vžiga lahko žaromete vklopite tako, da ročico smerokazov potegnete proti sebi. Zaslišali boste kratek zvočni signal. Luči ugasnejo 30 sekund po tem, ko zaprete zadnja od vrat; če so ostala katera od vrat odprta, luči ugasnejo po treh minutah. To funkcijo lahko izklopite tako, da ročico smerokazov ponovno potegnete proti sebi ali z vklopom vžiga.

SAMODEJNI NADZOR DOLGIH LUČI

OPOZORILO: Sistem vas ne odreši odgovornosti za previdno in pozorno vožnjo. Če sistem ne vključi ali izključi dolgih luči, boste morda morali ukrepati ročno.

OPOZORILO: Če se približujete drugim prometnim udeležencem, boste morda morali preglasiti sistem.

OPOZORILO: V nestanovitnem vremenu bo morda potrebna preglasitev sistema.

OPOZORILO: Sistema ne uporabljajte v slabi vidljivosti, kot so npr. megla, močan dež, dežna meglica ali sneg.

OPOZORILO: Če luči prihajajočih vozil skrivajo ovire (na primer ograje), sistem morda ne bo izključil dolgih luči.

OPOZORILO: Redno preverjajte in zamenjujte brisalce, da zagotovite jasno vidnost senzorja kamere skozi vetrobransko steklo. Brisalci morajo biti ustrezno dolgi.

O samodejnih dolgih lučeh

Sistem je zasnovan, da vklopi dolge luči, če:

- ste na informacijskem sistemu vklopili sistem;
- ste stikalo za luči premaknili v položaj za samodejno delovanje;
- je svetloba v okolici dovolj šibka, da so potrebne dolge luči;

Transit (TTS) , CG3796slSVN slSVN, Edition date: 201903, First-Printing

- pred vami ni vozila;
- je hitrost vozila višja od približno 40 km/h.

Sistem je zasnovan, da izklopi dolge luči, če:

- ste na informacijskem zaslonu izklopili sistem;
- je stikalo za luči v katerem koli drugem položaju, razen v položaju za samodejno delovanje;
- vklopite zadnje meglenke.
- je dovolj svetlo, da uporaba dolgih luči ni potrebna;
- so zaznani žarometi ali zadnje luči vozila, ki se približuje;
- sistem zazna močno deževje, sneženje ali meglo;
- sistem zazna javno razsvetljavo;
- Vidljivost kamere je zmanjšana;
- hitrost vašega vozila pade pod približno 30 km/h;

Vklop in izklop samodejnega delovanja nezasenčenih luči

Za vklop ali izklop sistema uporabite gumbe na volanskem obroču in na informacijskem zaslonu izberite naslednje:

Postavka v imeniku	Ukrep
Settings	Pritisnite menijski gumb.
Vehicle settings	Pritisnite tipko ***OK***.
Lighting	Pritisnite tipko ***OK***.
Auto highbeam	Pritisnite tipko ***OK***.

Indikator samodejnih dolgih luči

Zasveti, da potrdi, da je sistem pripravljen na pomoč.

Preklic samodejnega delovanja dolgih luči

Za prestavljanje med zasenčenimi in dolgimi lučmi potisnite stikalo stran od sebe.

Informacijska sporočila za samodejne dolge luči

Sporočilo	Opis
Front camera Low visibility Clean screen	Vidljivost kamere je zmanjšana. Očistite vetrobransko steklo. Če se sporočilo še naprej pojavlja, odpeljite vozilo čim prej na pregled.
Front camera temporarily not available	Kamera je okvarjena. Počakajte kratek čas, da se kamera ohladi. Če se sporočilo še naprej pojavlja, odpeljite vozilo čim prej na pregled.

Transit (TTS) , CG3796slSVN slSVN, Edition date: 201903, First-Printing

SPREDNJE MEGLENKE

Vklop in izklop sprednjih meglenk

Prednje meglenke vklopite le ob zmanjšani vidljivosti.

Sprednje meglenke lahko vklopite v naslednjih primerih:

- Stikalo za luči postavite v položaj za parkirne luči.
- Stikalo za luči postavite v položaj za zasenčene luči.
- Stikalo za luči postavite v položaj za samodejno delovanje luči in žarometi so vklopljeni.

Gumb za sprednje meglenke se nahaja na stikalu za luči.

Pritisnite gumb za vklop ali izklop sprednjih meglenk.

Opomba: *Svetlost žarometov za dnevno vožnjo se zmanjša, ko vklopite sprednje meglenke.*

Kazalnik za sprednje meglenke

Zasveti, ko vključite sprednji meglenki.

ZADNJE MEGLENKE

Vklop in izklop zadnjih meglenk

OPOZORILO: Zadnjih meglenk ne uporabljajte v dežju in snegu oziroma takrat, ko vidljivost presega 50 m.

Zadnje meglenke lahko vklopite v naslednjih primerih:

- Sprednje meglenke so vklopljene.
- Stikalo za luči postavite v položaj za zasenčene luči.
- Stikalo za luči postavite v položaj za samodejno delovanje luči in žarometi so vklopljeni.

Gumb za zadnje meglenke se nahaja na stikalu za luči.

Pritisnite gumb za vklop ali izklop zadnjih meglenk.

Indikator zadnje meglenke

Zasveti, ko vključite zadnji meglenki.

NASTAVLJANJE VIŠINE SVETLOBNEGA SNOPA

Da bi nastavili višino snopa žarometov:

E132711

1. Pritisnite za vklop kontrolnega gumba.
2. Gumb zavrtite glede na obremenitev vozila in preprečite zaslepitev drugih udeležencev v prometu.

Opomba: *Ko je vozilo neobremenjeno, nastavite višino snopa žarometov na nič.*

Opomba: *Pri delni ali polni obremenitvi vozila nastavite snop žarometov tako, da osvetljuje med 35–100 m cestišča.*

3. Pritisnite za zaklep nadzornega gumba.

SMERNI ŽAROMETI

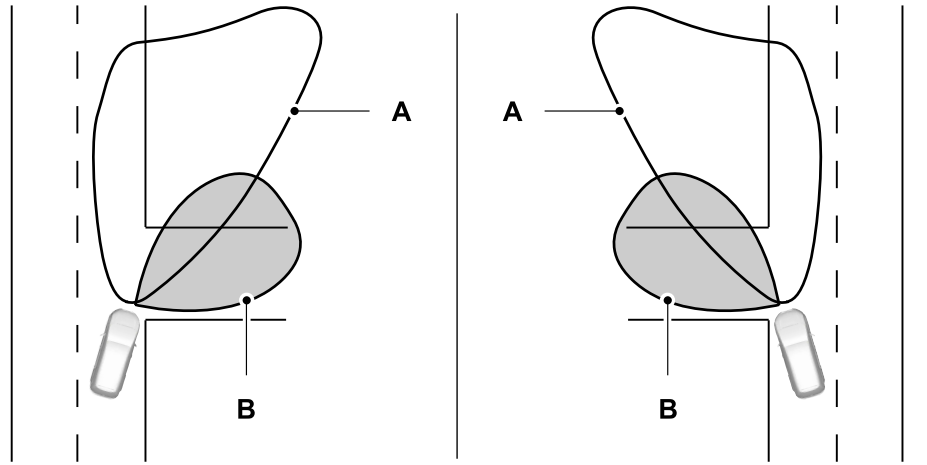

E72898

A Svetlobni snop žarometov.

B Svetlobni snop luči za osvetlitev ovinka.

Luči za osvetlitev ovinka osvetlijo notranji del ovinka, ko obrnete volanski obroč.

Transit (TTS) , CG3796slSVN slSVN, Edition date: 201903, First-Printing

SMERNIKI

Vklop in izklop smernikov

E162681

Za vklop želenega smernika potisnite ročico navzgor ali navzdol.

Opomba: *Ročico potisnite navzgor ali navzdol, da smerniki utripnejo trikrat.*

Za izklop smernikov postavite ročico v sredinski položaj.

Smernik

Ob vklopu bo smernik utripal.

Opomba: *Nenadno hitrejše utripanje kontrolne lučke je znak za pregorelo žarnico smernika.*

NOTRANJA OSVETLITEV - MINIBUS

Izklop ali vklop vseh notranjih lučk

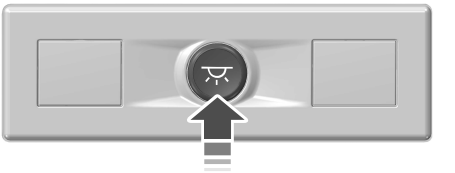

Za vklop oziroma izklop vseh notranjih lučk pritisnite gumb na stropni konzoli.

Opomba: *Če je hitrost vozila nad približno 5 km/h ali zaklenete vrata vozila od zunaj, notranje lučke ugasnejo.*

Zasilno osvetlitev lahko vklopite in izklopite tudi s pritiskom gumba.

Izklop ali vklop prednjih notranjih lučk

Za vklop prednje notranje lučke do konca pritisnite gumb na stropni konzoli.

Za izklop prednje notranje lučke do konca pritisnite gumb na stropni konzoli.

Delovanje notranje lučke

Ko vklopite delovanje notranje lučke, bo ta zasvetila, ko:

- Odprete vrata.
- Pritisnete tipko za odklepanje na daljinskem upravljalniku.
- Dodate kontakt.

Transit (TTS) , CG3796sISVN sISVN, Edition date: 201903, First-Printing

Vklop delovanja notranje lučke

E293629

Stikalo postavite v sredinski položaj.

Izklop ali vklop prednjih lučk za branje

E112208

Delovanje lučk za branje

Ko vklopite delovanje lučk za branje, lahko zadnje lučke za branje vklopite in izklopite.

Izklop ali vklop delovanja lučk za branje

Pritisnite gumb na stropni konzoli.

Opomba: *Ko je delovanje lučke za branje izklopljeno, sveti opozorilna lučka v rumeni barvi.*

Izklop ali vklop zadnjih lučk za branje

Pritisnite gumb na notranji lučki.

Opomba: *Zadnje lučke za branje lahko vklopite in izklopite le, če je delovanje lučk za branje vklopljeno.*

NOTRANJA OSVETLITEV - FURGON

Vklop in izklop notranjih lučk

Za vklop notranjih lučk do konca pritisnite gumb na stropni konzoli.

Za izklop notranjih lučk do konca pritisnite gumb na stropni konzoli.

Delovanje notranje lučke

Ko vklopite delovanje notranje lučke, bo ta zasvetila, ko:

- Odprete vrata.
- Pritisnete tipko za odklepanje na daljinskem upravljalniku.
- Dodate kontakt.

Vklop delovanja notranje lučke

E293629

Stikalo postavite v sredinski položaj.

Izklop ali vklop prednjih lučk za branje

E112208

ZADNJI REFLEKTORJI

Zadnje reflektorje vklopite in izklopite tako, da pritisnete gumb na zadnjih vratih.

Opomba: *Zadnji reflektorji ugasnejo približno 30 minut po tem, ko ste jih vklopili.*

Transit (TTS) , CG3796slSVN slSVN, Edition date: 201903, First-Printing

OKNA Z ELEKTRIČNIM POMIKOM STEKEL

Odpiranje in zapiranje oken

OPOZORILO: Otrok ne pustite brez nadzora v vozilu in ne pustite, da bi se igrali z električnimi okni. Neupoštevanje teh navodil lahko privede do poškodb.

OPOZORILO: Ko zapirate električna okna, preverite, da so brez ovir, ter poskrbite, da v bližini oken ni otrok in domačih živali.

Za odpiranje okna pritisnite stikalo. Za zapiranje okna dvignite stikalo.

Opomba: *Električni pomik stekel deluje, ko dodate kontakt, in še nekaj minut po tem, ko ste ugasnili vozilo ali odprli prednja vrata.*

Da bi zmanjšali hrup vetra ali utripajoči zvok, ki se pojavi ob odprtem oknu, malo odprite nasprotno okno.

Odpiranje z enim pritiskom

Do konca pritisnite stikalo in ga spustite. Znova ga pritisnite ali dvignite, da ustavite okno.

Zapiranje z enim pritiskom

Do konca dvignite stikalo in ga spustite. Znova ga pritisnite ali dvignite, da ustavite okno.

Ponastavljanje zapiranja z enim dotikom

1. Dvignite in zadržite stikalo, dokler okno ni povsem zaprto.
2. Spustite stikalo.
3. Ponovno dvignite stikalo še za eno sekundo.
4. Spustite stikalo.
5. Ponovno dvignite stikalo še za eno sekundo.

Opomba: *Če se okno ne zapre s samo enim dotikom, ponovite postopek.*

Odskok

Če okno med zapiranjem zazna oviro, se ustavi in pomakne nazaj.

Neupoštevanje odskoka

OPOZORILO: Če preglasite funkcijo odskoka, okno ob oviri ne spremeni smeri gibanja. Bodite previdni pri zapiranju oken, da ne boste poškodovali sebe in vozila.

1. Zaprite okno, dokler ne doseže točke upora, in pustite, da se odmakne.
2. Še tretjič zaprite okno do točke odpora. Funkcija odskoka je zdaj onemogočena in okno lahko ročno zaprete.

Opomba: *Okno se bo premaknilo mimo točke upora in ga lahko zaprete do konca.*

Opomba: *Če se okno ne zapre, odpeljite vozilo čim prej na pregled.*

Ponastavitev odskoka

OPOZORILO: Funkcija odskoka je izključena, dokler se ne ponastavi pomnilnik. Bodite previdni pri zapiranju oken, da ne boste poškodovali sebe in vozila.

1. Dvignite in zadržite stikalo, dokler okno ni povsem zaprto.
2. Spustite stikalo.
3. Ponovno dvignite stikalo še za eno sekundo.
4. Spustite stikalo.

Transit (TTS) , CG3796slSVN slSVN, Edition date: 201903, First-Printing

5. Ponovno dvignite stikalo še za eno sekundo.

Opomba: *Če se okno ne zapre s samo enim dotikom, ponovite postopek.*

Opomba: *Če ste akumulator odklopili, morate ponastaviti pomnilnik odskoka.*

ZUNANJA OGLEDALA

Električna zunanja ogledala

OPOZORILO: Ogledal ne smete nastavljati, ko se vozilo premika. To lahko povzroči izgubo nadzora nad vozilom, resne poškodbe ali smrt.

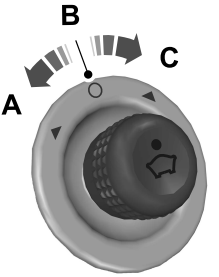

E71280

A	Levo ogledalo
B	Izključene luči
C	Desno ogledalo

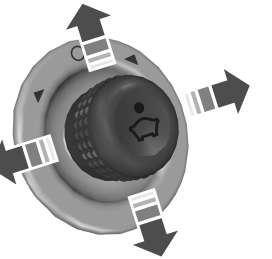

E71281

Regulator premaknite v smeri puščic, da nastavite ogledalo.

Električna zložljiva ogledala (če je nameščen/-a)

Zlaganje in odpiranje

Električna zložljiva ogledala delujejo pri vključenem vžigu in nekaj minut po izklopu vžiga.

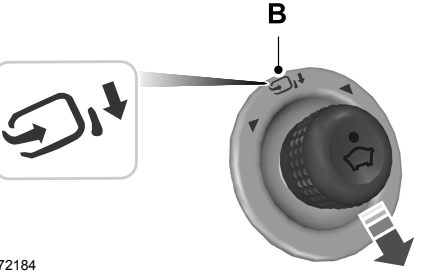

E72184

Krmilni element premaknite navzdol, da zložite ali odprete ogledala.

Opomba: *Ogledala lahko zložite le, ko je krmilni element v položaju B.*

Opomba: *Če večkrat v minuti zložite in odprete stranska ogledala, se lahko gumb za stranska ogledala samodejno izklopi in tako prepreči pregrevanje motorčkov stranskih ogledal.*

Transit (TTS) , CG3796sISVN sISVN, Edition date: 201903, First-Printing

Opomba: *Ročno ne zlagajte ali odpirajte električnih stranskih ogledal.*

Nestabilno ogledalo

Če so bila električno zložljiva ogledala ročno zložena, mogoče ne bodo delovala pravilno niti po tem, ko jih ponovno odprete. Potrebna bo ponastavitev, če:

- se ogledala med vožnjo tresejo,
- je ogledalo videti nestabilno,
- ogledala ne ostanejo v zloženem ali odprtem položaju,
- ogledalo ni v običajnem položaju za vožnjo.

Funkcijo električnega zapiranja ogledal ponastavite z gumbom za zapiranje in odpiranje ogledal. Pri ponastavitvi električno zložljivih ogledal lahko zaslišite glasen zvok. Tak zvok je običajen. Ponovite ta postopek vsakič, ko so ogledala ročno zložena.

Preklop zunanjih ogledal

Potisnite ogledalo proti steklu okna v vratih. Pazite, da se bosta ogledali povsem zaskočili v držalih, ko ju boste odprli.

NOTRANJE OGLEDALO

OPOZORILO: Ogledal ne smete nastavljati, ko se vozilo premika. To lahko povzroči izgubo nadzora nad vozilom, resne poškodbe ali smrt.

Potegnite jeziček pod ogledalom proti sebi, da zmanjšate bleščanje v ogledalu.

DRSNA OKNA

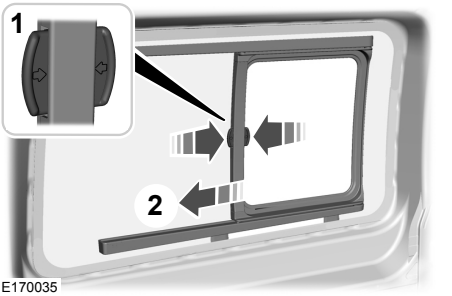

1. Pritisnite in držite tipko za odklepanje.
2. Premaknite okno.

ZADNJA ODMIČNA OKNA

Odpiranje majhnih oken zadaj

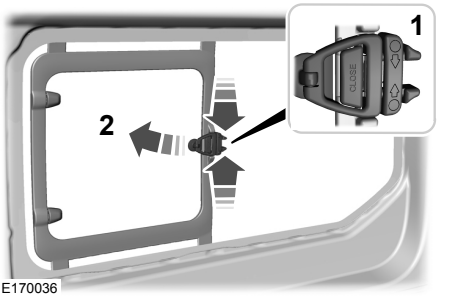

1. Pritisnite gumb za odklepanje, da bi sprostili zatič.

Opomba: *Da bi sprostili zatič, boste morali hkrati pritisniti gumbe za odklepanje ali za odpiranje okna, odvisno od vrste nameščene ključavnice.*

2. Pridržite zatič in potisnite okno navzven. Poskrbite, da se zatič zatakne.

Opomba: *Ob zaskočitvi zatiča se zasliši klik.*

Transit (TTS) , CG3796slSVN slSVN, Edition date: 201903, First-Printing

Zapiranje majhnih oken zadaj

1. Da bi zaprli okno, pridržite in povlecite zatič.
2. Da bi zaprli ključavnico, pritisnite zatič.

Opomba: *Ob zaskočitvi ključavnice se zasliši klik.*

Transit (TTS) , CG3796sISVN sISVN, Edition date: 201903, First-Printing

MERILNIKI

Instrumentna plošča

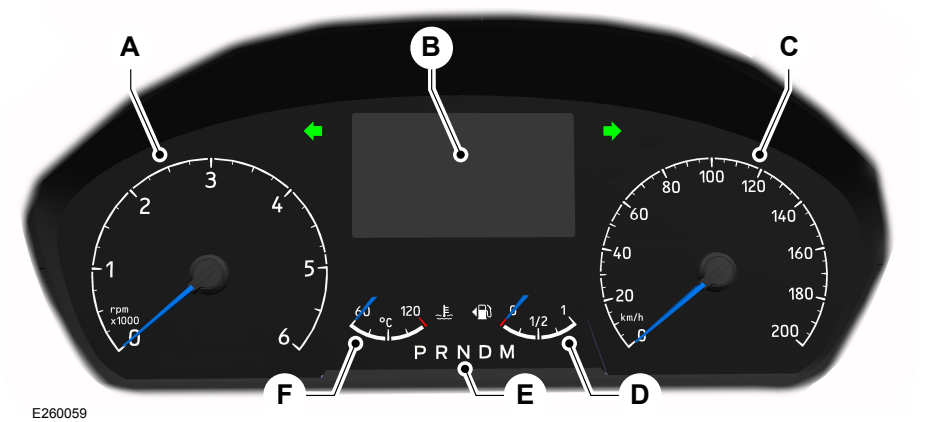

E260059

A	Števec vrtljajev motorja.
B	Informacijski zaslon.
C	Merilnik hitrosti.
D	Merilnik goriva.
E	Kazalnik prestave avtomatskega menjalnika.
F	Merilnik temperature hladilne tekočine.

Števec vrtljajev motorja

Prikazuje vrtljaje motorja.

Informacijski zaslon

Na informacijskem zaslonu so prikazane naslednje informacije:

- Števec skupno prevoženih kilometrov.
- Potovalni računalnik.
- Informacije MyView.
- Informacije o sistemih za pomoč vozniku.
- Navigacijske informacije.
- Zvočne informacije.
- Informacije o telefonu.
- Nastavitve vozila in sistemske nastavitve.
- Temperatura zunanjega zraka.
- Kazalnik za prestavljanje.

Števec skupno prevoženih kilometrov

Arhivira skupno razdaljo, ki jo je prevozilo vaše vozilo.

Transit (TTS) , CG3796slSVN slSVN, Edition date: 201903, First-Printing

Sistem zazna nepooblaščen poseg v števec in s tem preprečuje prevare s prevoženimi kilometri. Če sistem zazna nepooblaščeno spremembo števca kilometrov, se število prevoženih kilometrov prikaže kot XXXX. Povrnitev originalnega števila prevoženih kilometrov lahko privede do poškodbe sistema, ki ni krita z garancijo vozila in lahko povzroči bistvene stroške.

Potovalni računalnik

Glejte **Potovalni računalnik** (stran 88).

Nastavitve vozila in sistemske nastavitve

Glejte **Splošne informacije** (stran 86).

Kazalnik za prestavljanje

Glejte **Ročni menjalnik** (stran 146).

Merilnik hitrosti

Prikazuje hitrost vozila.

Merilnik goriva

Merilnik goriva nakazuje približno količino preostalega goriva v rezervoarju.

Puščica ob simbolu za črpalko kaže, na kateri strani vozila je loputa rezervoarja za gorivo.

A B

E236403

A Vratca odprtine za dolivanje goriva se nahajajo na levi strani vozila.

B Vratca odprtine za dolivanje goriva se nahajajo na desni strani vozila.

Kazalnik prestave avtomatskega menjalnika

Prikaže trenutno prestavo. Glejte **Samodejni menjalnik** (stran 146).

Merilnik temperature hladilne tekočine

Kazalec bo pri običajni delovni temperaturi miroval na sredini števca. Če se kazalnik pomakne v rdeče območje, se motor pregreva. Čim prej varno ustavite vozilo, ugasnite motor in ga pustite, da se ohladi.

Opomba: *Sistem zmanjša število vrtljajev motorja, če motor še naprej deluje pri visokih vrtljajih.*

Opomba: *Motorja ne zaganjajte, dokler ne določite in odpravite vzroka za pregrevanje.*

Opozorilna lučka temperature hladilne tekočine motorja

Če lučka zasveti med vožnjo, to pomeni, da se motor pregreva. Vozilo zaustavite takoj, ko lahko to varno storite, ugasnite motor in izklopite kontakt. Vozilo peljite čim prej na pregled.

Transit (TTS) , CG3796sISVN sISVN, Edition date: 201903, First-Printing

SPLOŠNE INFORMACIJE

OPOZORILO: Če med vožnjo niste pozorni, lahko pride do izgube nadzora nad vozilom, nesreče in telesnih poškodb. Priporočamo, da ste zelo previdni, ko uporabljate katero koli napravo, zaradi katere vam lahko pozornost uide s ceste. Vaša glavna naloga je varno upravljanje vozila. Priporočamo, da ne uporabljate ročnih naprav med vožnjo in da vedno, ko je mogoče, uporabljate sisteme z glasovnim upravljanjem. Seznanite se z zadevnimi državnimi ter krajevnimi predpisi, ki lahko vplivajo na uporabo elektronskih naprav med vožnjo.

Opomba: *Zaradi varnosti so nekatere funkcije pogojene s hitrostjo. Njihova uporaba je omejena na čas, ko vozilo miruje.*

Krmilniki za informacijski zaslon.

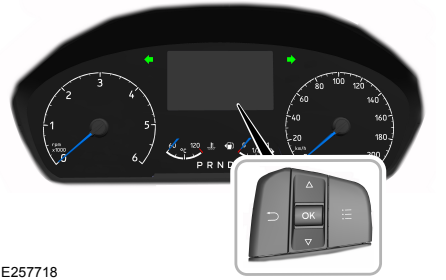

E257718

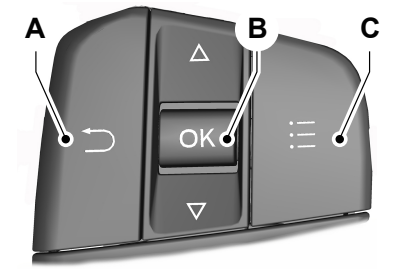

E250032

A	Gumb za vrnitev.
B	Gumb OK.
C	Menijski gumb.

Gumb za vrnitev

Za vrnitev ali izhod pritisnite gumb za vrnitev.

Gumb *OK*

Izbor potrdite s pritiskom na gumb ***OK***. Uporabite ga lahko tudi za pomikanje po meniju.

Menijski gumb

Uporabite menijski gumb na glavnem zaslonu za prikaz podmenija.

Meniji informacijskega zaslona

Glavni meni

Postavka v imeniku
Trip computer 1 ali ***Trip computer 2***
MyView
Driver assist.
Navigation

Postavka v imeniku
Audio
Phone
Settings

Podmeniji

Trip computer 1 in Trip computer 2

Postavka v imeniku
Trip computer 1
Trip computer 2
Reset individual values
Configure view

MyView

Postavka v imeniku
Digital speedometer
Fuel economy
Trip computer/audio
Eco coach
Calm screen

Driver assist.

Postavka v imeniku
Traction control
BLIS
Trailer BLIS
Pre-collision Assist
Traffic sign recognition
Lane keeping system

Postavka v imeniku
Driver alert
Hill Start Assist
Cross traffic alert
Eco coach
Trailer control
Cruise control
Speed limiter
Rear Park Pilot

Navigation

Postavka v imeniku
Home
Favourite destinations
Previous destinations

Audio

Postavka v imeniku
Radio
CD
Naprava USB.
Naprava Bluetooth.

Phone

Postavka v imeniku
All calls
Incoming calls
Missed calls
Outgoing calls

Transit (TTS) , CG3796sISVN sISVN, Edition date: 201903, First-Printing

Settings

Postavka v imeniku
Information
Display
Driver assistance
Vehicle settings
Vehicle maintenance
MyKey

POTOVALNI RAČUNALNIK

Potovalni računalnik lahko ponastavite in ga prilagodite na informacijskem zaslonu. Glejte **Prikaz informacij** (stran 86).

Ponastavitev računalnika poti

Pomaknite se na naslednjo postavko v glavnem meniju.

Postavka v imeniku	Ukrep
Trip computer 1	Pritisnite in držite gumb ***OK***, dokler se ne pojavi potrditev o ponastavitvi sistema.
Trip computer 2	Pritisnite in držite gumb ***OK***, dokler se ne pojavi potrditev o ponastavitvi sistema.

Ponastavite lahko tudi posamezne potovalne vrednosti.

Postavka v imeniku	Ukrep
Trip computer 1	Pritisnite menijski gumb.
Trip computer 2	Pritisnite menijski gumb.
Reset individual values	Pritisnite tipko ***OK***.
Reset trip odometer	Pritisnite in držite gumb ***OK***, dokler se ne pojavi potrditev o ponastavitvi sistema.
Reset trip timer	Pritisnite in držite gumb ***OK***, dokler se ne pojavi potrditev o ponastavitvi sistema.
Reset average fuel	Pritisnite in držite gumb ***OK***, dokler se ne pojavi potrditev o ponastavitvi sistema.
Reset average speed	Pritisnite in držite gumb ***OK***, dokler se ne pojavi potrditev o ponastavitvi sistema.

Transit (TTS) , CG3796slSVN slSVN, Edition date: 201903, First-Printing

Prilagoditev

Pomaknite se na naslednjo postavko v glavnem meniju.

Postavka v imeniku	Ukrep
Trip computer 1	Pritisnite menijski gumb.
Trip computer 2	Pritisnite menijski gumb.
Configure view	Pritisnite tipko ***OK***.
Trip odometer	Pritisnite tipko ***OK***.
Trip timer	Pritisnite tipko ***OK***.
Average fuel consumption	Pritisnite tipko ***OK***.
Average speed	Pritisnite tipko ***OK***.
Distance to empty	Pritisnite tipko ***OK***.
Instantaneous fuel	Pritisnite tipko ***OK***.

Opomba: *Mogoč je prikaz največ štirih postavk.*

Števec poti

Beleži prevožene kilometre posameznega potovanja ali skupno prevoženo razdaljo od zadnje ponastavitve funkcije.

Števec trajanja poti

Beleži pretečen čas posameznega potovanja ali skupen čas od zadnje ponastavitve funkcije.

Povprečna goriva

Prikaže povprečno porabo goriva na posameznih potovanjih ali povprečno porabo goriva od zadnje ponastavitve funkcije.

Povprečna hitrost

Prikaže povprečno hitrost na posameznih potovanjih ali povprečno hitrost od zadnje ponastavitve funkcije.

Razdalja do praznega rezervoarja

Označuje približno razdaljo, ki jo še lahko prevozite z gorivom, ki je v rezervoarju. Zaradi različnih slogov vožnje se lahko ta vrednost spreminja.

Trenutna poraba

Kaže trenutno porabo goriva.

Transit (TTS) , CG3796sISVN sISVN, Edition date: 201903, First-Printing

OSEBNE NASTAVITVE

Jezik

Postavka v imeniku	Ukrep
Settings	Pritisnite menijski gumb.
Display	Pritisnite tipko ***OK***.
Language	Pritisnite tipko ***OK***. Izberite uporabno nastavitev.

Mérska enôta

Postavka v imeniku	Ukrep
Settings	Pritisnite menijski gumb.
Display	Pritisnite tipko ***OK***.
Measure unit	Pritisnite tipko ***OK***. Izberite uporabno nastavitev.

Enota za temperaturo

Postavka v imeniku	Ukrep
Settings	Pritisnite menijski gumb.
Display	Pritisnite tipko ***OK***.
Temperature unit	Pritisnite tipko ***OK***. Izberite uporabno nastavitev.

Enota za tlak v pnevmatikah (če je nameščen/-a)

Postavka v imeniku	Ukrep
Settings	Pritisnite menijski gumb.
Display	Pritisnite tipko ***OK***.
Tyre pressure	Pritisnite tipko ***OK***. Izberite uporabno nastavitev.

Transit (TTS) , CG3796slSVN slSVN, Edition date: 201903, First-Printing

Melodije

Postavka v imeniku	Ukrep
Settings	Pritisnite menijski gumb.
Vehicle settings	Pritisnite tipko ***OK***.
Chimes	Pritisnite tipko ***OK***.
Parking space found	Pritisnite tipko ***OK***.
Information	Pritisnite tipko ***OK***.

Transit (TTS) , CG3796sISVN sISVN, Edition date: 201903, First-Printing

ROČNA KLIMATSKA NAPRAVA

Vklop in izklop klimatske naprave

Vklop in izklop kroženja zraka

Opomba: *Zrak, ki je trenutno v kabini, kroži.*

Vklop in izklop klimatske naprave

Opomba: *V določenih primerih lahko kompresor klime deluje tudi po izklopu klimatske naprave.*

Vklop in izklop najmočnejšega odroševanja

Da bi čim hitreje odmrznili vozilo, obrnite gumb mimo najvišje nastavitve v smeri urnega kazalca.

Opomba: *Gumb za nastavitev temperature se vrne na najvišjo nastavitev.*

Opomba: *Ko vklopite najmočnejše odroševanje, ostanejo ogrevanje vetrobranskega stekla, zadnjega stekla in klimatska naprava vklopljeni. Moč pihanja je nastavljena na najvišjo hitrost.*

Opomba: *Ko izklopite najmočnejše odroševanje, ostane ogrevanje vetrobranskega in zadnjega stekla vklopljeno.*

Vklop in izklop najmočnejšega hlajenja

Da bi čim hitreje ohladili vozilo, obrnite gumb za temperaturo v nasprotni smeri urnega kazalca mimo najnižje vrednosti.

Opomba: *Gumb za nastavitev temperature se vrne na najnižjo nastavitev.*

Opomba: *Ko izklopite najmočnejše ohlajevanje, ostane klimatska naprava vklopljena.*

Nastavitev moči pihanja

Opomba: *Osvetlitev na gumbu označuje moč pihanja.*

Opomba: *Ko izklopite pihanje, se klimatska naprava izklopi in okna se lahko zarosijo.*

Usmeritev zraka skozi zračnike pri vetrobranskem steklu

Usmeritev zraka skozi zračnike na armaturni plošči

Usmeritev zraka skozi zračnike pri nogah

Transit (TTS) , CG3796slSVN slSVN, Edition date: 201903, First-Printing

Nastavitev temperature

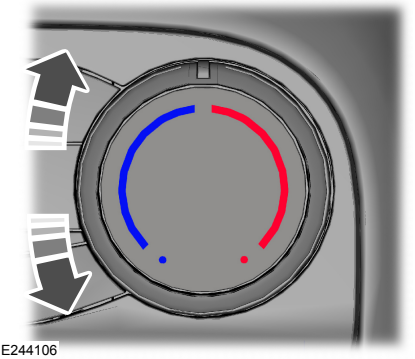

Za hladnejše nastavitve obrnite gumb za upravljanje temperature v nasprotni smeri urnega kazalca.

Za toplejše nastavitve obrnite gumb za upravljanje temperature v smeri urnega kazalca.

NAMIGI O NADZIRANJU NOTRANJE KLIME

Splošni namigi

Ne polagajte predmetov pod sprednje sedeže, saj lahko to vpliva na usmeritev zraka k zadnjim sedežem.

Odstranite sneg, led ali liste z dovoda zraka na spodnjem delu vetrobranskega stekla.

Opomba: *Ne glede na nastavitve usmeritve ventilacije obstaja možnost, da boste po nogah čutili lahen vetrič.*

Opomba: *Da zmanjšate zbiranje vlage v notranjosti vozila, ne vozite z izklopljenim sistemom ali z neprekinjeno vklopljenim kroženjem zraka.*

Opomba: *Da bi zmanjšali zamegljenost vetrobranskega stekla med vlažnim vremenom, usmerite pretok zraka skozi zračnike na vetrobranskem steklu.*

Opomba: *Pri daljši uporabi zaprtega kroženja zraka se lahko stekla zarosijo.*

Opomba: *Za boljše hlajenje in učinkovitost uporabite klimatsko napravo s kroženjem zraka.*

Hitro ogrevanje notranjosti

- Nastavite najvišjo moč pihanja.
- Izberite najvišjo temperaturo.
- Usmerite zrak skozi zračnike v predelu nog.

Priporočene nastavitve za ogrevanje

- Nastavite srednjo moč pihanja.
- Izberite želeno temperaturo.
- Usmerite zrak skozi zračnike pri vetrobranskem steklu in v predelu nog.

Hitro hlajenje notranjosti vozila

- Izberite najmočnejše hlajenje.

Opomba: *Za hitrejše doseganje ugodne temperature v vročih dneh se peljite z odprtimi okni, dokler iz rež ventilacije ne začne pihati hladen zrak.*

Priporočene nastavitve za hlajenje

- Nastavite srednjo moč pihanja.
- Izberite želeno temperaturo.
- Usmerite zrak skozi zračnike na armaturni plošči.
- Pritisnite A/C.

Odrositev stranskega okna v hladnem vremenu

- Izberite najmočnejše odmrzovanje.

Transit (TTS) , CG3796sISVN sISVN, Edition date: 201903, First-Printing

Odstranitev meglice ali čiščenje tankega ledu z vetrobranskega stekla

- Izberite najmočnejše odmrzovanje.

KLIMATSKA NAPRAVA ZA ZADNJE SEDEŽE

Nastavitev moči pihanja

Usmeritev zraka skozi stropne zračnike

Ko usmerite zrak skozi stropne zračnike, sistem dovaja mrzel zrak.

Usmeritev zraka skozi zračnike pri nogah

Ko usmerite zrak skozi zračnike pri nogah, sistem dovaja vroč zrak.

Usmeritev zraka skozi stropne zračnike in zračnike pri nogah

Ko usmerite zrak skozi stropne zračnike in zračnike pri nogah, sistem dovaja topel zrak.

OGREVANO ZADNJE STEKLO

S pritiskom na gumb odtalite tanek led in odstranite meglico na zadnjem steklu. Ogrevanje zadnjega stekla se kmalu izklopi.

Opomba: *Pred vklopom ogrevanja stekel se prepričajte, da motor teče.*

Opomba: *Nalepk na notranji strani ogrevanega vetrobranskega stekla ne odstranjujte z britvicami ali drugimi ostrimi predmeti. Garancija vozila morda ne vključuje poškodb grelnih žic v ogrevanem zadnjem steklu.*

OGREVANA ZUNANJA OGLEDALA - VOZILA BREZ: OGREVANO ZADNJE STEKLO

S pritiskom na gumb odtalite tanek led in odstranite meglico na zunanjih ogledalih. Za izklop sistema znova pritisnite tipko. Čez kratek čas se ogrevanje izklopi.

Opomba: *Ledu z ogledal ne odstranjujte s strgalom niti ne nameščajte ogledal, ko so primrznjena. S tem bi lahko poškodovali steklo ali ogledala.*

Opomba: *Ohišja ogledal ali ogledal samih ne čistite z agresivnimi abrazivnimi čistili ali čistili na osnovi goriva ali drugih naftnih derivatov.*

OGREVANA ZUNANJA OGLEDALA - VOZILA Z: OGREVANO ZADNJE STEKLO

Ko vklopite ogrevanje zadnjega stekla, se vklopi ogrevanje stranskih ogledal.

Opomba: *Ledu z ogledal ne odstranjujte s strgalom niti ne nameščajte ogledal, ko so primrznjena.*

Opomba: *Ohišja ogledal ali ogledal samih ne čistite z agresivnimi abrazivnimi čistili ali čistili na osnovi goriva ali drugih naftnih derivatov. Garancija vozila morda ne vključuje poškodb na ohišju ogledal ali steklu.*

Transit (TTS) , CG3796slSVN slSVN, Edition date: 201903, First-Printing

DODATNI GRELNIK

Princip delovanja

Sistem je zasnovan, da skrajša čas gretja motorja med delovanjem. Vklop in izklop sistema sta odvisna od zunanje temperature zraka in temperature hladilne tekočine vozila.

Sistem ogreje motor in notranjost vozila. Uporablja gorivo iz rezervoarja za gorivo.

Uporaba pomožnega grelca

OPOZORILO: Priporočamo, da po trku sistem grelca pregleda usposobljen tehnik. Neupoštevanje tega opozorila lahko privede do poškodb ali smrti.

OPOZORILO: Parkirni grelec na gorivo naj bo izklopljen, če ste na bencinski črpalki ali blizu vira vnetljivih hlapov, prahu ali v zaprtih prostorih. To lahko privede do resnih poškodb ali smrti.

Opomba: *Sistem ne bo deloval, če je akumulator premalo napolnjen.*

Opomba: *Da bi se izognili težavam pri delovanju grelca, poskrbite, da izpušne cevi grelca, ki se nahaja za prednjo levo pnevmatiko, ne ovirajo sneg, led, blato ali druge ovire.*

Opomba: *Med delovanjem sistema bodo izpod vašega vozila prihajali izpušni plini. To je povsem normalno.*

Opomba: *Če je grelec v postopku zaustavitve, bo odvečno gorivo v grelcu zgorelo, grelec pa bo oddal nekaj toplote, izpušnih plinov in hrupa.*

Vklop in izklop pomožnega grelca

Za vklop ali izklop pomožnega grelca uporabite gumbe na volanskem obroču in na informacijskem zaslonu izberite naslednje:

Postavka v imeniku	Ukrep
Settings	Pritisnite menijski gumb.
Vehicle settings	Pritisnite tipko ***OK***.
Aux heater	Pritisnite tipko ***OK***.

Parkirni grelec

Princip delovanja

Sistem je zasnovan tako, zagotavlja toploto, ko je vozilo parkirano.

Sistem ogreje motor in notranjost vozila. Uporablja gorivo iz rezervoarja za gorivo.

Opomba: *Da bi se izognili težavam pri delovanju grelca, poskrbite, da izpušne cevi grelca, ki se nahaja za prednjo levo pnevmatiko, ne ovirajo sneg, led, blato ali druge ovire.*

Transit (TTS) , CG3796sISVN sISVN, Edition date: 201903, First-Printing

Uporaba parkirnega grelca

OPOZORILO: Priporočamo, da po trku sistem grelca pregleda usposobljen tehnik. Neupoštevanje tega opozorila lahko privede do poškodb ali smrti.

OPOZORILO: Parkirni grelec na gorivo naj bo izklopljen, če ste na bencinski črpalki ali blizu vira vnetljivih hlapov, prahu ali v zaprtih prostorih. To lahko privede do resnih poškodb ali smrti.

Sistem ne bo deloval, če je akumulator premalo napolnjen.

Sistem bo deloval le, če vozilo miruje in je motor ugasnjen.

Ob pravilni uporabi bo sistem:

- preprečil nabiranje ledu in vlage na steklih,
- pomagal motorju, da prej doseže delovno temperaturo.

Opomba: *Če je grelec v postopku zaustavitve, bo odvečno gorivo v grelcu zgorelo, grelec pa bo oddal nekaj toplote, izpušnih plinov in hrupa.*

Informacijska sporočila parkirnega grelca

Sporočilo	Ukrep
Park heater not started Low fuel level	Prikaže se, če parkirni grelec ne deluje zaradi premajhne količine goriva. Čim prej dolijte gorivo.

Vklop nadaljnjega gretja

Ko odvzamete kontakt, bo grelec začel ali nadaljeval z delom še 30 minut, če razmere to dovoljujejo.

Opomba: *Tako lahko ohranjate kabino toplo tudi po odvzemu kontakta. Ko grelec konča, se kvadratek na informacijskem zaslonu znova ponastavi in ni več označen.*

Za vklop nadaljevanja ogrevanja uporabite gumbe na volanskem obroču in na informacijskem zaslonu izberite naslednje:

Postavka v imeniku	Ukrep
Settings	Pritisnite menijski gumb.
Vehicle settings	Pritisnite tipko ***OK***.
Park heater	Pritisnite tipko ***OK***.
Continue heat	Pritisnite tipko ***OK***.

Transit (TTS) , CG3796slSVN slSVN, Edition date: 201903, First-Printing

Nastavljanje časovnika

Sistem ima tri različne načine, ki jih lahko nastavite na informacijskem zaslonu.

Način časovnika	Opis
Once	Omogoča nastavitev enega ogrevalnega cikla na določen dan. Če pogoji omogočajo, se grelec vklopi do 40 minut pred nastavljenima datumom in uro.[1]
Time one	Omogoča programiranje ogrevalnega cikla za vsak dan v tednu. Čas ostane shranjen in sistem bo ogrel vozilo pred programiranim časom za zagon.
Time two	Omogoča programiranje dodatnega ogrevalnega cikla za vsak dan v tednu. Čas ostane shranjen in sistem bo ogrel vozilo pred programiranim časom za zagon.

[1] Preden označite kvadratek na informacijskem zaslonu, morate nastaviti dan in čas za ta način.

Opomba: *Ura in datum morata biti pravilno nastavljena.*

Za nastavitev časovnika uporabite gumbe na volanskem obroču in na informacijskem zaslonu izberite naslednje:

Postavka v imeniku	Ukrep
Settings	Pritisnite menijski gumb.
Vehicle settings	Pritisnite tipko ***OK***.
Park heater	Pritisnite tipko ***OK***.
Heater programming	Pritisnite tipko ***OK***.
Activate	Pritisnite tipko ***OK***.
Once	Pritisnite tipko ***OK***.
Activate	Pritisnite tipko ***OK***.
Time one	Pritisnite tipko ***OK***.
Activate	Pritisnite tipko ***OK***.
Time two	Pritisnite tipko ***OK***.
Activate	Pritisnite tipko ***OK***.

Transit (TTS) , CG3796sISVN sISVN, Edition date: 201903, First-Printing

Vklop in izklop parkirnega grelca z daljinskim upravljalnikom

Daljinski upravljalnik parkirnega grelca omogoča uporabniku vklop grelca na daljavo za do 30 minut ali ustavitev vseh načinov delovanja grelca.

Opomba: *Z vozilom lahko povežete do tri oddajnike.*

Opomba: *Luč LED na daljinskem upravljalniku ne nakazuje dejanskega stanja grelca. Luč ne zagotavlja, da je grelec prejel signal za zaustavitev ali zagon.*

Opomba: *Elektronske naprave, ki delujejo v istem frekvenčnem območju, lahko vplivajo na doseg oddajnika.*

Pritisnite in držite gumb **ON** ali **HEAT** na oddajniku, dokler na oddajniku lučka LED ne zasveti zeleno.

Pritisnite in držite gumb **OFF** na oddajniku, dokler na oddajniku lučka LED ne zasveti rdeče. To velja le za trenutno delujoči način delovanja grelca, torej nastavitve časovnikov in nadaljevanja ogrevanja ne bodo izklopljene.

V spodnji razpredelnici so navedene indikacije daljinskega upravljalnika parkirnega grelca.

Oddajnik LED	Opis
Zelena	Oddajnik je poslal radijski signal.
Zelena luč utripa	Oddajnik je poslal radijski signal, vendar grelec signala ni prejel.
Rdeča	Oddajnik je poslal radijski signal.
Utripajoča rdeča	Oddajnik je poslal radijski signal, vendar grelec signala ni prejel.

Transit (TTS) , CG3796slSVN slSVN, Edition date: 201903, First-Printing

SEDENJE V PRAVILNEM POLOŽAJU

OPOZORILO: Naslonjala ne potisnite preveč nazaj, saj lahko to povzroči, da uporabnik zdrsne pod varnostni pas, kar bi lahko ob trku privedlo do resnih poškodb.

OPOZORILO: Vedno sedite vzravnano, s hrbtom naslonjenim na naslonjalo in nogami na tleh.

OPOZORILO: Ne odlagajte predmetov, višjih od naslonjala sedeža. Neupoštevanje tega navodila lahko ob nenadni zaustavitvi ali trku privede do resnih poškodb ali smrti.

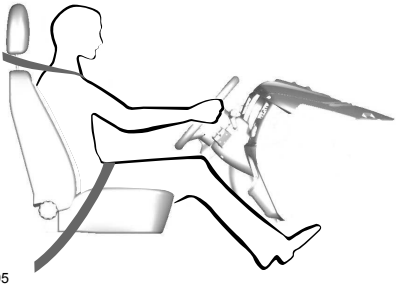

E68595

Če jih uporabljate pravilno, vam bodo sedež, vzglavnik, varnostni pas in zračne blazine ob trku nudili optimalno zaščito.

Priporočamo, da upoštevate naslednje smernice:

- sedite v vzravnanem položaju s spodnjim delom hrbtenice čim bolj potisnjenim nazaj;
- naslona sedeža ne spuščajte nazaj, da je vaše telo vsaj 30º od pokončnega položaja;
- prilagodite vzglavnik tako, da je njegov vrh poravnan z vrhom vaše glave in čimbolj naprej; ohranite udoben položaj;
- ohranjajte zadostno razdaljo med sabo in volanom. Priporočamo najmanj 25 cm med prsno kostjo in pokrovom zračne blazine.
- Volan držite z nekoliko pokrčenimi rokami.
- Noge nekoliko upognite, tako da lahko popolnoma pritisnete stopalke.
- Ramenski del varnostnega pasu namestite čez sredino ramena, bočni del pasu pa tesno čez boke.

Poskrbite za udoben vozni položaj v katerem boste imeli ves čas poln nadzor nad vozilom.

VZGLAVNIKI

OPOZORILO: Popolnoma namestite naslon za glavo, preden sedete v svoje vozilo ali upravljate z njim. To bo pomagalo zmanjšati tveganje poškodb vrata v primeru trka. Vzglavnika ne smete nastavljati, ko se vozilo premika.

Transit (TTS) , CG3796sISVN sISVN, Edition date: 201903, First-Printing

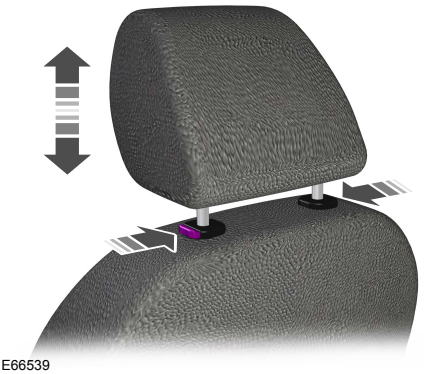

E66539

Nastavljanje vzglavnika

OPOZORILO: Ko na zadnjem sedežu sedi potnik ali je nameščen otroški sedež, morate zadnji vzglavnik dvigniti.

Vzglavnik nastavite tako, da bo njegov vrh poravnan z vrhom glave.

Odstranjevanje vzglavnika

Pritisnite zaporno tipko in odstranite vzglavnik.

ROČNO NASTAVLJIVI SEDEŽI

OPOZORILO: Voznikovega sedeža ne smete nastavljati, ko se vozilo premika.

OPOZORILO: Z zibanjem sedeža naprej in nazaj preverite, ali je trdno v svojem položaju.

Premikanje sedeža nazaj in naprej

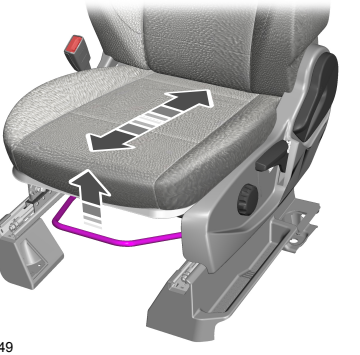

E130249

Opomba: *Sedež voznika ima odstranljive zaporne vijake na vodilih, ki omogočajo dostop do akumulatorja vozila. Glejte* ***Zamenjava akumulatorja 12 V*** *(stran 253).*

Nastavljanje ledvene opore

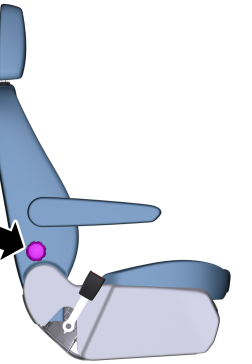

E146386

Transit (TTS) , CG3796slSVN slSVN, Edition date: 201903, First-Printing

Nastavljanje višine voznikovega sedeža

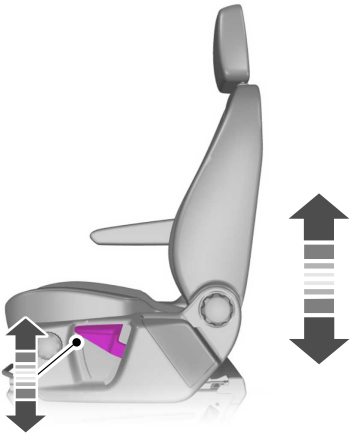

E146384

Nastavljanje blazine sedeža

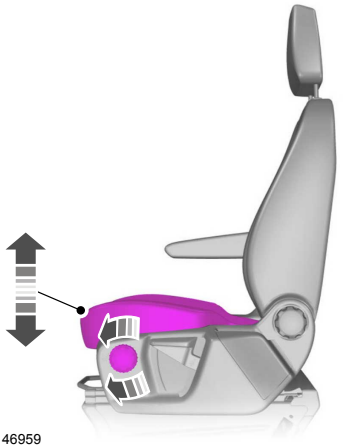

E146959

Nastavljanje naslona

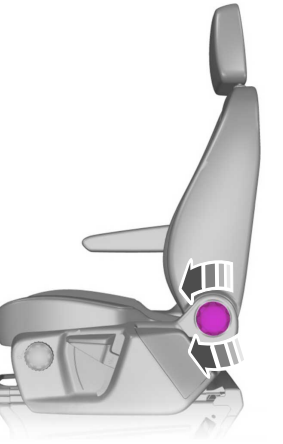

E146385

Nastavljanje opore za roke

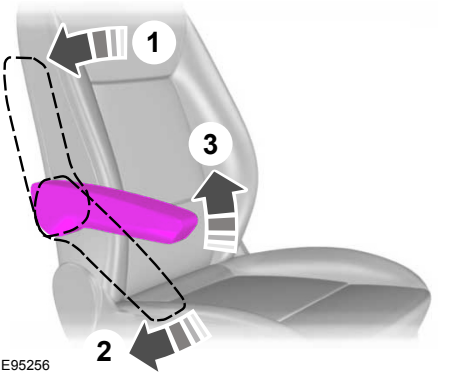

E95256

Vrtljiv sedež

OPOZORILO: Med vožnjo mora biti sedež obrnjen naprej in zaskočen.

Transit (TTS) , CG3796sISVN sISVN, Edition date: 201903, First-Printing

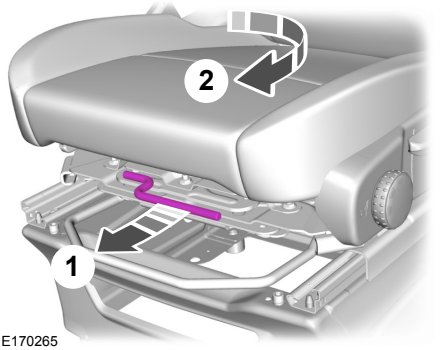

E170265

Sedež se lahko zavrti za 180 stopinj v smeri navznoter. Da bi sedež imel dovolj prostora za obrat v enem gibu, ga boste mogoče morali prilagoditi.

Opomba: *Predlagamo, da je sedež med obračanjem prazen.*

ELEKTRIČNO NASTAVLJIVI SEDEŽI

OPOZORILO: Voznikovega sedeža ne smete nastavljati, ko se vozilo premika.

OPOZORILO: Tovora in predmetov ne polagajte za naslonjalo sedeža, dokler ga ne vrnete v prvotni položaj.

OPOZORILO: Sedež voznika ima odstranljive zaporne vijake na vodilih, ki omogočajo dostop do akumulatorja vozila. Glejte **Zamenjava akumulatorja 12 V** (stran 253).

Transit (TTS) , CG3796slSVN slSVN, Edition date: 201903, First-Printing

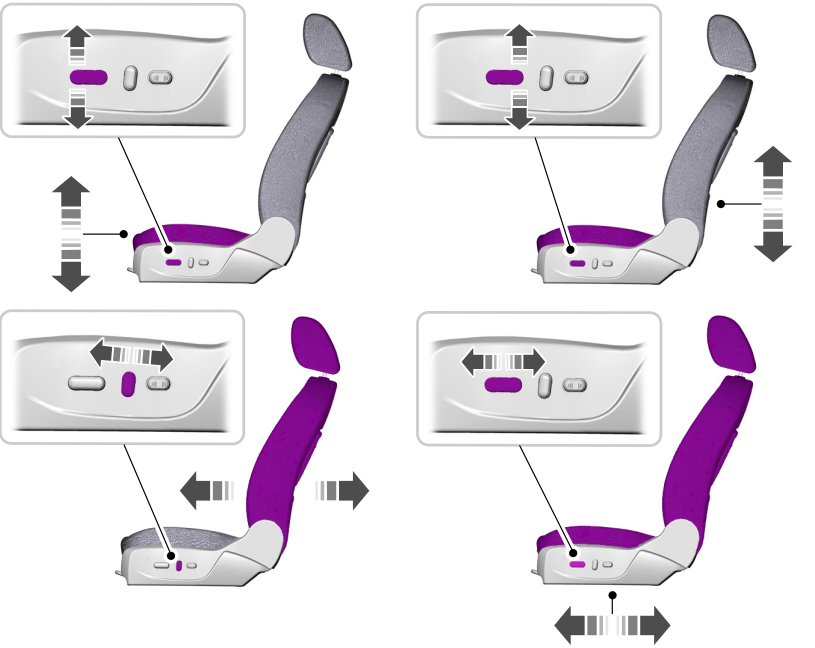

E138647

Električna križna opora

E138648

ZADNJI SEDEŽI

OPOZORILO: Sedežne klopi ne uporabljajte kot ležišče, ko se vozilo premika.

Opomba: *Porazdelitev zadnjih sedežev je odvisna od vozila.*

Nastavljanje naslona

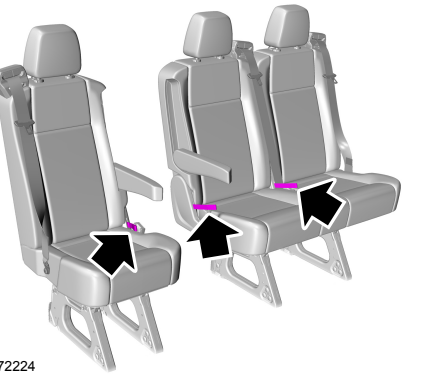

E172224

Da bi naslonjalo sedeža spustili ali dvignili, povlecite ročico ali trak oz. pritisnite gumb med tem, ko nekdo sedi na sedežu.

Odstranjevanje sedežev – M2 Bus

OPOZORILO: Sedeži lahko tehtajo do 60 kg. Sedeža ne dvigujte ali nosite sami.

Transit (TTS) , CG3796slSVN slSVN, Edition date: 201903, First-Printing

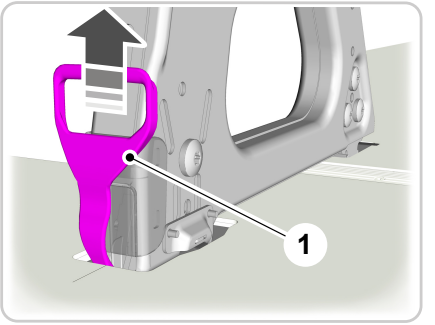

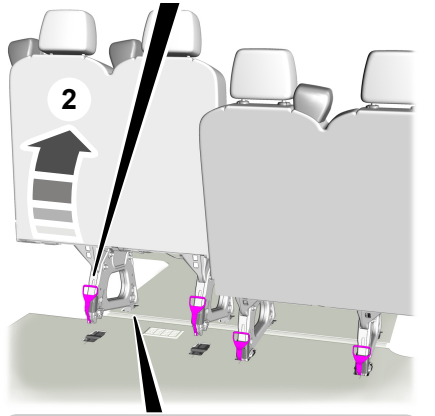

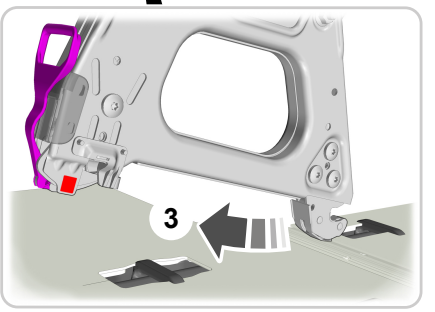

E173870

1. Potegnite sprostitvene ročice navzgor.
2. Da bi sprostili sedež iz zadnjih zaskočnikov, ga nagnite naprej.
3. Da bi sprostili sedež iz prednjih zaskočnikov, ga povlecite nazaj.
4. Odstranite sedež.

Opomba: *Dvojne sedeže v zadnji vrsti lahko odstranite le, če je sedež opremljen z ročkami za sprostitev.*

Opomba: *Naslonjalo sedeža se ne more zložiti naprej.*

Odstranjevanje sedežev – dvojna kabina pri kombiju enoprostorcu

OPOZORILO: Sedeži lahko tehtajo do 60 kg. Sedeža ne dvigujte ali nosite sami.

Opomba: *Ta postopek morata opraviti dve osebi.*

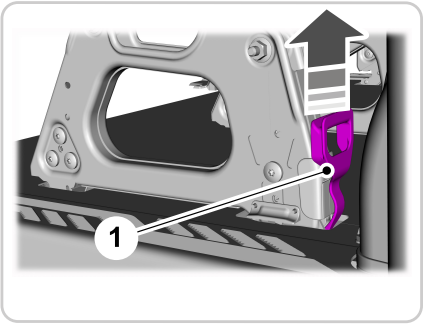

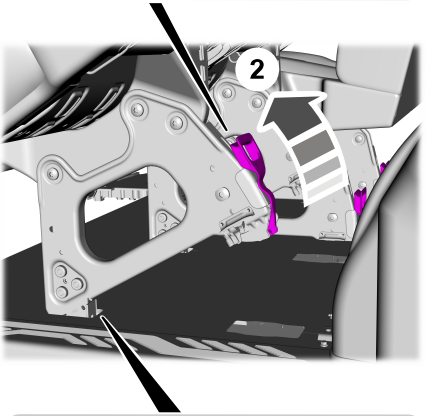

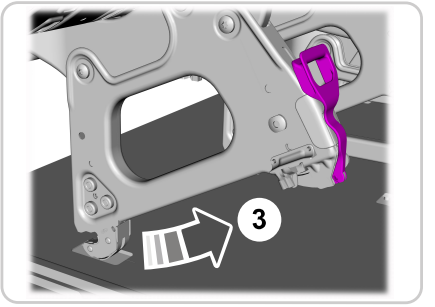

E208919

1. Da bi odstranili prvi sedež, povlecite pašček najbližje vratom.
2. Sezite med sedeža in povlecite drugi pašček.
3. Da bi sprostili sedež iz talnih zaskočnikov, ga nagnite naprej.
4. Odstranite sedež.
5. Da bi odstranili drugi sedež, povlecite pašček med sedežem in stranico vozila.
6. Povlecite pašček, ki je postal viden po odstranitvi prvega sedeža.
7. Da bi sprostili sedež iz talnih zaskočnikov, ga nagnite naprej.
8. Odstranite sedež.

Nameščanje sedežev

OPOZORILO: Pred namestitvijo sedežev poskrbite, da bodo talni zaskočniki čisti in brez tujkov.

OPOZORILO: Med namestitvijo poskrbite, da bodo zaskočniki sedeža trdno nameščeni.

1. Poravnajte prednje zaskočnike okvirja sedeža.
2. Da bi se sedež zaskočil v prednje zaskočnike, ga potisnite naprej.
3. Poravnajte okvir sedeža z zadnjimi zaskočniki.

Opomba: *Pustite, da sedež pade pod lastno težo z višine zadnjih 15–20 cm.*

OGREVANI SEDEŽI

OPOZORILO: Osebe, ki ne čutijo bolečin na koži zaradi starosti, kronične bolezni, sladkorne bolezni, poškodbe hrbtenice, zdravil, uporabe alkohola, izčrpanosti ali kakega drugega fizičnega stanja, morajo biti previdne pri uporabi ogrevanih sedežev. Ogrevani sedeži lahko povzročijo opekline tudi pri nizkih temperaturah, še zlasti če jih uporabljate dalj časa. Neupoštevanje teh navodil lahko privede do poškodb.

OPOZORILO: Na sedež ne polagajte ničesar, kar bi lahko blokiralo toploto, na primer odeje ali blazine. To lahko povzroči pregrevanje ogrevanega sedeža. Neupoštevanje teh navodil lahko privede do poškodb.

OPOZORILO: V sedežno blazino ali naslonjalo sedeža ne zabadajte ostrih predmetov. S tem lahko poškodujete grelni element, kar lahko povzroči pregrevanje ogrevanega sedeža. Neupoštevanje teh navodil lahko privede do poškodb.

Če je sedež moker, ne vklopite ogrevanja sedeža.

Gumb za ogrevanje sedežev je med gumbi za upravljanje klimatske naprave.

Gumb pritiskajte, dokler ne dosežete želene temperature.

Transit (TTS) , CG3796sISVN sISVN, Edition date: 201903, First-Printing

OPOZORILO: V vtičnico vžigalnika cigaret ne priključujte dodatne električne opreme. Napačna uporaba vžigalnika lahko povzroči škodo, ki je garancija vozila ne krije, in požar ali hude telesne poškodbe.

OPOZORILO: Vtičnice ne uporabljajte za delovanje vžigalnika za cigarete. Napačna uporaba električnih izhodov lahko povzroči škodo, ki je garancija vozila ne krije, in požar ali hude telesne poškodbe.

Na vtič ne obešajte nobene dodatne opreme.

Vtičnic ne obremenjujte z več kot 180 W moči pri enosmerni napetosti 12 V, sicer lahko pregori varovalka.

Ko vtičnice ne uporabljate, mora pokrov vtičnice biti vedno zaprt.

Opomba: *Vtičnice se bodo samodejno izklopile po 30 minutah ob vklopljenem kontaktu in ugasnjenem motorju. Če je napetost akumulatorja nizka, obstaja možnost izklopa vtičnic.*

Za polno kapaciteto uporabe vtičnice mora vozilo delovati.

Preprečevanje izpraznjenja akumulatorja:

- vtičnice ne uporabljajte dalj časa, kot je nujno potrebno, če vozilo ne deluje;
- naprav ne puščajte priključenih čez noč ali ob daljšem parkiranju.

Vtičnice se lahko nahajajo na naslednjih lokacijah:

- v predalu na instrumentalni plošči;
- Na sprednjem delu srednje konzole.
- v prtljažnem prostoru.

230 V – 150-vatna vtičnica z izmeničnim tokom

OPOZORILO: Električnih naprav ne puščajte priključenih v vtičnico, ko naprave ne uporabljate. V 230-voltno vtičnico AC ne priklapljajte podaljškov, saj bodo onemogočili varnostno zasnovo. S tem lahko povzročite preobremenitev vtičnice zaradi napajanja različnih naprav, ki lahko preseže 150 vatov omejene obremenitve in povzroči požar ali resne poškodbe.

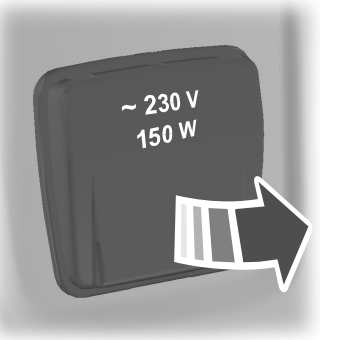

E98199

Vtičnica se nahaja na konzoli parkirne zavore.

Ko lučka na vtičnici:

- Sveti: vtičnica deluje, vžig je vključen in naprava je priključena.
- Ne sveti: vtičnica ne deluje, vžig je izključen ali naprava ni priključena.
- Utripa: vtičnica je v okvari.

Transit (TTS) , CG3796slSVN slSVN, Edition date: 201903, First-Printing

Vtičnica začasno izklopi električno energijo, ko je v načinu napake in če obremenitev presega 150-vatno omejitev obremenitve. Izklopite napravo in izklopite vžig. Znova vklopite vžig, vendar ne priključite naprave. Pustite sistem, da se ohladi, in odvzemite kontakt, da se način napake ponastavi. Znova dodajte kontakt in se prepričajte, da kontrolna lučka ostane vklopljena.

Vtičnice ne uporabljajte za določene električne naprave, vključno s:

- televizorji s katodno cevjo,
- napravami z motorji, kot so denimo sesalniki, električne žage in druga električna orodja ali hladilniki s kompresorji itd.,
- merilnimi napravami, ki obdelujejo natančne podatke, kot sta denimo medicinska ali merilna oprema,
- preostalimi napravami, ki potrebujejo zelo stabilen vir elektrike, kot so električne odeje z mikroračunalnikom ali svetilke na dotik.

230 V – 400-vatna vtičnica z izmeničnim tokom

OPOZORILO: Električnih naprav ne puščajte priključenih v vtičnico, ko naprave ne uporabljate. V 230-voltno vtičnico AC ne priklapljajte podaljškov, saj bodo onemogočili varnostno zasnovo. S tem lahko povzročite preobremenitev vtičnice zaradi napajanja različnih naprav, ki lahko preseže 400 vatov omejene obremenitve in povzroči požar ali resne poškodbe.

Opomba: *Ta funkcija ima maksimalno moč 400 W, ko je vozilo v parkirni prestavi (P).*

Opomba: *V prestavi za vožnjo (D) je maksimalna moč vtičnice 300 W.*

E299832

Vtičnica se nahaja na konzoli parkirne zavore.

Ko lučka na vtičnici:

- Sveti: vtičnica deluje, vžig je vključen in naprava je priključena.
- Ne sveti: vtičnica ne deluje, vžig je izključen ali naprava ni priključena.
- Utripa: vtičnica je v okvari.

Vtičnica začasno izklopi električno energijo, ko je v načinu napake in če obremenitev presega 400-vatno omejitev obremenitve. Izklopite napravo in izklopite vžig. Znova vklopite vžig, vendar ne priključite naprave. Pustite sistem, da se ohladi, in odvzemite kontakt, da se način napake ponastavi. Znova dodajte kontakt in se prepričajte, da kontrolna lučka ostane vklopljena.

Vtičnice ne uporabljajte za določene električne naprave, vključno s:

- televizorji s katodno cevjo,
- napravami z motorji, kot so denimo sesalniki, električne žage in druga električna orodja ali hladilniki s kompresorji itd.,

Transit (TTS) , CG3796sISVN sISVN, Edition date: 201903, First-Printing

- merilnimi napravami, ki obdelujejo natančne podatke, kot sta denimo medicinska ali merilna oprema,
- preostalimi napravami, ki potrebujejo zelo stabilen vir elektrike, kot so električne odeje z mikroračunalnikom ali svetilke na dotik.

VŽIGALNIK ZA CIGARETE

OPOZORILO: V vtičnico vžigalnika cigaret ne priključujte dodatne električne opreme. Napačna uporaba vžigalnika lahko povzroči škodo, ki je garancija vozila ne krije, in požar ali hude telesne poškodbe.

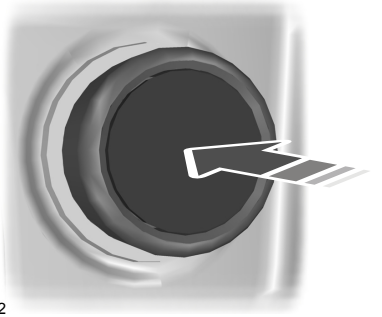

E103382

Vžigalnik za cigarete vključite tako, da element pritisnete navznoter. Po kratkem času samodejno izskoči.

Elementa vžigalnika te zadržujte v pritisnjenem položaju.

Opomba: *Če se po odvzemu kontakta izklopi napajanje, dodajte kontakt.*

Opomba: *Če uporabljate vtičnico, ko je motor ugasnjen, lahko izpraznite akumulator.*

Opomba: *Ko dodate kontakt, lahko prek vtičnice napajate 12-voltne pripomočke z najvišjim električnim tokom 15 amperov.*

Transit (TTS) , CG3796slSVN slSVN, Edition date: 201903, First-Printing

DRŽALA ZA PIJAČE

OPOZORILO: Ko se vozilo premika, ne postavljajte vročih pijač v držala za pijačo.

OPOZORILO: Zagotovite, da skodelice v držalih za pijačo ne ovirajo pogleda med vožnjo.

NADGLAVNA KONZOLA

OPOZORILO: Težkih predmetov ne shranjujte v stropni konzoli. Neupoštevanje tega navodila lahko ob nenadni zaustavitvi ali trku privede do resnih poškodb ali smrti.

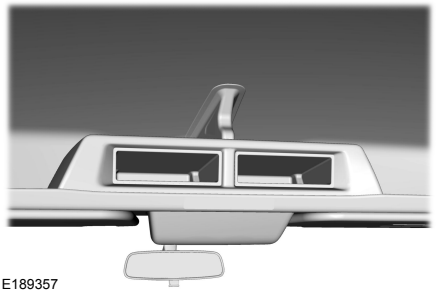

E189357

PEPELNIK

E171158

Pepelnik lahko postavite v kateri koli izmed dveh držal za kozarce ob straneh.

DRŽALA ZA PLASTENKO

OPOZORILO: V držalo za steklenice ne postavljajte steklenih predmetov.

Transit (TTS) , CG3796sISVN sISVN, Edition date: 201903, First-Printing

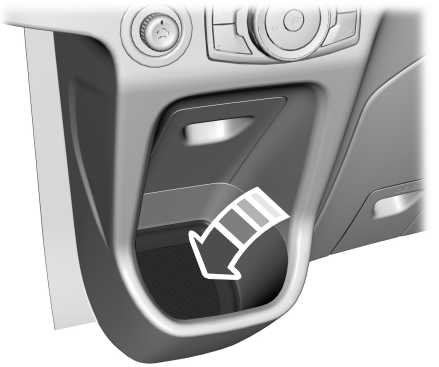

E171160

PREDAL POD SEDEŽEM - VOZILA Z: DVOJNI SOVOZNIKOV SEDEŽ, VOZILA BREZ: KLIMATSKA NAPRAVA ZADAJ, IZVZETO: BLAGO HIBRIDNO ELEKTRIČNO VOZILO (MHEV)

Prednji sovoznikov sedež

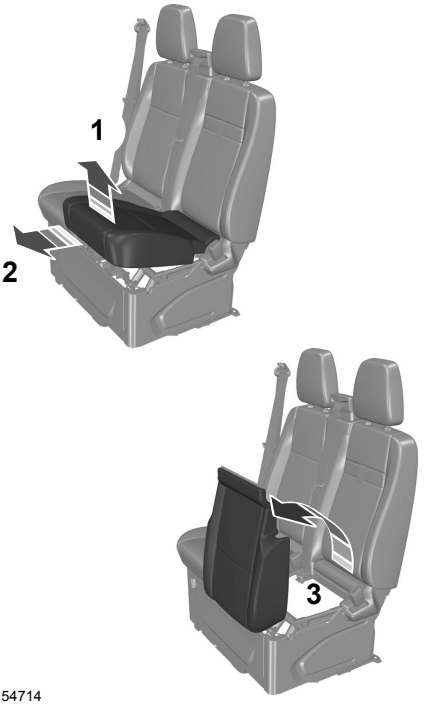

E154714

1. Dvignite prednji del sedežne blazine voznikovega sedeža.
2. Sedežno blazino povlecite naprej.
3. Nagnite sedežno blazino naprej.

Transit (TTS) , CG3796slSVN slSVN, Edition date: 201903, First-Printing

Opomba: *Predali za shranjevanje so v sredinskem in stranskih sedežih.*

PREDAL POD SEDEŽEM - BLAGO HIBRIDNO ELEKTRIČNO VOZILO (MHEV), VOZILA Z: DVOJNI SOVOZNIKOV SEDEŽ/ KLIMATSKA NAPRAVA ZADAJ

Sovoznikov sedež

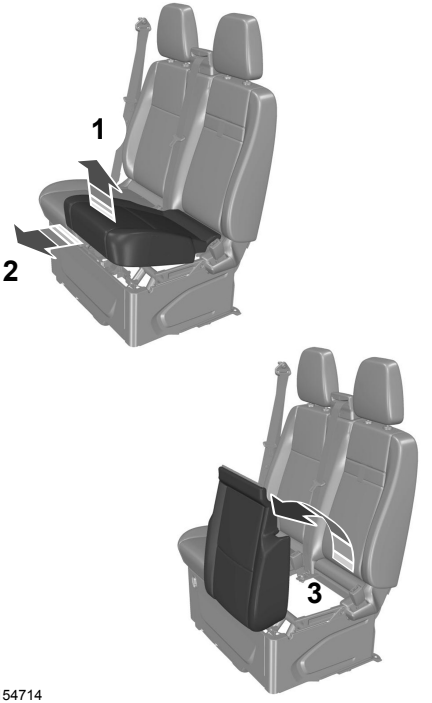

E154714

1. Dvignite prednji del sedežne blazine voznikovega sedeža.
2. Sedežno blazino povlecite naprej.
3. Nagnite sedežno blazino naprej.

Opomba: *Predal za shranjevanje je le v sredinskem sedežu.*

ODLAGALNI PROSTOR V SPREDNJIH VRATIH

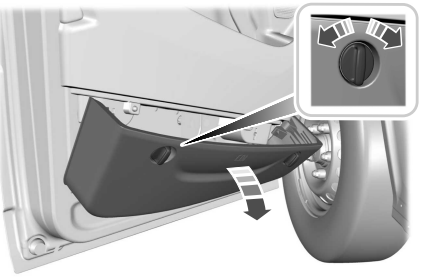

E169150

Za odpiranje predala na instrumentalni plošči obrnite varovalni sponki v nasprotni smeri urinega kazalca.

DRŽALO ZA NAPRAVE

OPOZORILO: Če med vožnjo niste pozorni, lahko pride do izgube nadzora nad vozilom, nesreče in telesnih poškodb. Priporočamo, da ste zelo previdni, ko uporabljate katero koli napravo, zaradi katere vam lahko pozornost uide s ceste. Vaša glavna naloga je varno upravljanje vozila. Priporočamo, da ne uporabljate ročnih naprav med vožnjo in da vedno, ko je mogoče, uporabljate sisteme z glasovnim upravljanjem. Seznanite se z zadevnimi državnimi ter krajevnimi predpisi, ki lahko vplivajo na uporabo elektronskih naprav med vožnjo.

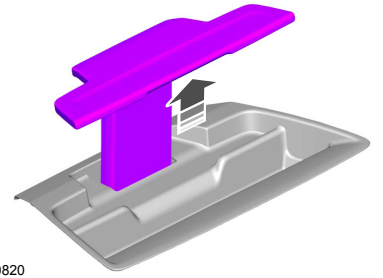

E260820

1. Dvignite zaponko.
2. Namestite napravo na osnovo.
3. Sprostite zaponko.

Opomba: *Ko zapuščate vozilo, poskrbite, da naprave ne pustite v držalu.*

STROPNI PREDAL

OPOZORILO: Ne puščajte težkih predmetov na polici. Neupoštevanje tega navodila lahko ob nenadni zaustavitvi ali trku privede do resnih poškodb ali smrti.

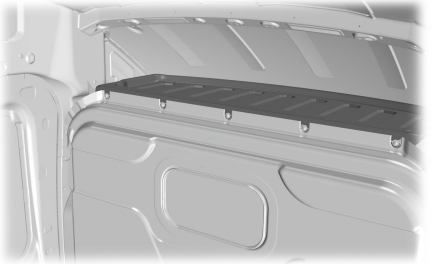

E169073

Največja obremenitev police pri enakomerni razporejenosti je 20 kg.

ZADNJI STROPNI PREDAL

OPOZORILO: Ne puščajte težkih predmetov na polici. Neupoštevanje tega navodila lahko ob nenadni zaustavitvi ali trku privede do resnih poškodb ali smrti.

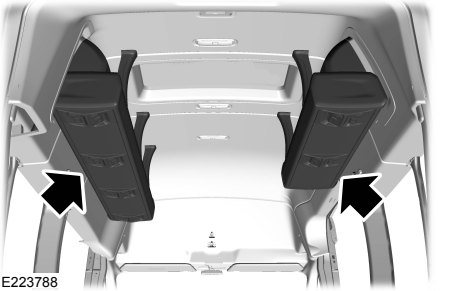

E223788

Največja obremenitev police pri enakomerni razporejenosti je 18 kg.

Transit (TTS) , CG3796slSVN slSVN, Edition date: 201903, First-Printing

SPLOŠNE INFORMACIJE

OPOZORILO: Če vozilo dalj časa deluje v prostem teku pri visokih obratih motorja, lahko pride do nastanka izjemno visokih temperatur v motorju in izpušnem sistemu, kar ustvari tveganje požara ali druge škode.

OPOZORILO: Vozila ne smete parkirati, pustiti, da deluje v prostem teku ali ga voziti nad suho travo ali drugo suho podlago. Sistem emisij lahko ogreje motorni prostor in izpušni sistem, kar povzroči tveganje požara.

OPOZORILO: Motorja ne zaženite v garaži ali drugih zaprtih prostorih. Izpušni plini so lahko strupeni. Pred zagonom motorja vedno odprite garažna vrata.

OPOZORILO: Uhajanje izpušnih plinov lahko povzroči vstop škodljivih in potencialno smrtonosnih hlapov v potniški prostor. Če v notranjosti vozila zaznate vonj po izpušnih plinih, vozilo nemudoma odpeljite na pregled. Če zaznate vonj po izpušnih plinih, vozila ne vozite.

Če akumulator odklopite, boste na vozilu morda v prvih 8 km po tem, ko ste akumulator ponovno priključili, opazili nekatere neobičajne lastnosti vožnje. Vzrok je v ponovni uskladitvi motorja in sistema za upravljanje motorja. Med tem obdobjem lahko neobičajne lastnostni vožnje zanemarite.

Krmilni sistem pogonskega sklopa izpolnjuje vse zahteve kanadskega standarda za opremo, ki povzroča motnje in ureja impulzna električna polja in radijski šum.

Ko zaženete motor, se izogibajte pritiskanju stopalke za plin pred in med delovanjem. Stopalko za plin uporabite le, če se pri zagonu motorja pojavijo težave.

KONTAKTNA KLJUČAVNICA

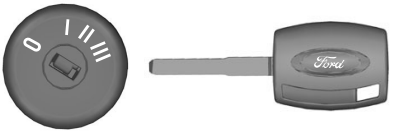

E72128

Opomba: *Pred vstavljanjem ključa v ključavnico se prepričajte, da je čist.*

0 (izklop) – vžig je izklopljen.

Opomba: *Ko vžig izklopite in vozilo zapustite, ne pustite ključev v kontaktu. S tem lahko povzročite izpraznitev akumulatorja.*

I (dodatna oprema) - omogoča delovanje električne dodatne opreme, kot je na primer radio, medtem ko motor ne deluje.

Opomba: *Ključa za vžig ne pustite predolgo v položaju **I** ali **II** (brez delujočega motorja), da preprečite izpraznitev akumulatorja.*

II (vklop) – vsi električni tokokrogi delujejo. Opozorilne in kontrolne lučke svetijo.

III (start) – zažene motor. Takoj ko začne motor delovati, sprostite ključ.

ZAKLEPANJE VOLANA

OPOZORILO: Pred premikanjem vozila vedno preverite, ali je volan odklenjen.

Transit (TTS) , CG3796sISVN sISVN, Edition date: 201903, First-Printing

Zaklepanje volana

1. Odstranite ključ iz ključavnice.
2. Volan nekoliko obrnite, da aktivirate zaklepanje.

Odklepanje volana

1. Vstavite ključ za vžig v ključavnico.
2. Ključ obrnite v položaj ***I***.

Opomba: *Mogoče boste morali volan malo zavrteti, da se odklene.*

ZAGON DIZELSKEGA MOTORJA - SAMODEJNI MENJALNIK

OPOZORILO: V sistemu za zajem zraka ne uporabljajte zaganjalne tekočine, denimo etra. Takšna tekočina lahko povzroči škodo na motorju in morebitne poškodbe ljudi, ki so neposredna posledica eksplozije.

Pred zagonom vozila preglejte naslednje:

- Prepričajte se, da so stropne luči in električni dodatki izklopljeni.
- Prepričajte se, da je parkirna zavora vklopljena.
- Prepričajte se, da je prestavna ročica v parkirnem položaju (P).

Zagon motorja

1. Ključ obrnite v položaj ***II***.
2. Počakajte, da lučka za žarilne svečke ugasne.
3. Zavorno stopalko pritisnite do konca.

Opomba: *Ne pritiskajte stopalke za plin.*

4. Ključ obrnite v položaj ***III***.

Opomba: *Popustitev zavorne stopalke med zaganjanjem motorja ustavi zagon motorja in znova vključi kontakt vžiga.*

Opomba: *Če je temperatura pod -15ºC, boste morda morali motor zaganjati do 10 sekund.*

Opomba: *Motor lahko zaganjate le določen čas, preden se zaganjalni sistem začasno izklopi. Če presežete čas za zaganjanje, se lahko pojavi sporočilo, prav tako poskusi zagona motorja ne bodo mogoči vsaj naslednjih 15 minut.*

Neuspešen zagon

Če se motor ne zažene, storite naslednje:

1. Zavorno stopalko pritisnite do konca.
2. Aktivirajte parkirno zavoro.
3. Prestavite v parkirno prestavo (P).
4. Obrnite ključ v položaj ***III***, dokler se motor ne zažene.

Ustavljanje motorja, če je vozilo ustavljeno

1. Prestavite v parkirno prestavo (P).
2. Ključ obrnite v položaj ***O***.
3. Aktivirajte parkirno zavoro.

Ustavljanje motorja, če se vozilo premika

OPOZORILO: Izključitev motorja, ko se vozilo še vedno premika, povzroči izgubo pomoči pri zaviranju. Potrebnega je več truda za pritisk stopalke zavore in zaustavitev vozila. Prav tako je možno tudi bistveno oteženo krmiljenje. Volan se ne bo zaklenil, vendar bo morda

Transit (TTS) , CG3796slSVN slSVN, Edition date: 201903, First-Printing

potrebne več moči za krmiljenje vozila. Ko odvzamete kontakt, se lahko izključijo tudi določeni električni tokokrogi, recimo za zračne blazine. Če slučajno ugasnete vozilo, lahko prestavite v prosti tek (N) in znova zaženete motor.

1. Prestavite v prosti tek, uporabite zavore in varno ustavite vozilo.
2. Prestavite v parkirno prestavo (P).
3. Ključ obrnite v položaj ***0***.
4. Aktivirajte parkirno zavoro.

Varovanje pred izpušnimi plini

OPOZORILO: Uhajanje izpušnih plinov lahko povzroči vstop škodljivih in potencialno smrtonosnih hlapov v potniški prostor. Če v notranjosti vozila zaznate vonj po izpušnih plinih, vozilo nemudoma odpeljite na pregled. Če zaznate vonj po izpušnih plinih, vozila ne vozite.

Pomembni podatki o prezračevanju

Če ustavite vozilo in ga pustite dlje časa v prostem teku, svetujemo:

- Odprite okno vsaj 3 cm.
- Klimatsko napravo nastavite na zunanji zrak.

Lučka za žarilne svečke

Če lučka zasveti, pred zagonom počakajte, da ugasne.

Opozorilne lučke za motor

Indikator okvare

Preverite motor

Če zasveti med delovanjem motorja, je to znak za okvaro. Vgrajen sistem za diagnostiko je zaznal okvaro na sistemu za nadzor emisij.

Če utripa, obstaja možnost neuspelih vžigov motorja. Povišana temperatura izpuha lahko privede do poškodb filtra trdnih delcev ali drugih delov vozila. Izogibajte se naglemu pospeševanju in zaviranju ter vozilo čim prej odpeljite na pregled.

Opozorilna lučka za pogonski sklop

Če zasveti med delovanjem motorja, je to znak za okvaro. Če lučka utripa med vožnjo, nemudoma zmanjšajte hitrost vozila. Izogibajte se naglemu pospeševanju in zaviranju ter vozilo čim prej odpeljite na pregled.

Če med delovanjem motorja zasvetita obe lučki, čim prej na varnem mestu ustavite vozilo. Nadaljevanje z vožnjo lahko zmanjša moč motorja ali popolnoma ustavi motor. Izklopite vžig in znova poskusite zagnati motor. Vozilo nemudoma odpeljite na pregled.

ZAGON DIZELSKEGA MOTORJA - ROČNI MENJALNIK

Pred zagonom vozila preglejte naslednje:

- Prepričajte se, da so stropne luči in električni dodatki izklopljeni.
- Prepričajte se, da je parkirna zavora vklopljena.
- Prepričajte se, da je prestavna ročica v prostem teku.

Zagon motorja

1. Ključ obrnite v položaj ***II***.
2. Počakajte, da lučka za žarilne svečke ugasne.

Transit (TTS) , CG3796sISVN sISVN, Edition date: 201903, First-Printing

3. Stopalko sklopke pritisnite do konca.

Opomba: *Ne pritiskajte stopalke za plin.*

4. Ključ obrnite v položaj ***III***.

Opomba: *Popustitev stopalke sklopke med zaganjanjem motorja ustavi zagon motorja in znova vključi kontakt vžiga.*

Opomba: *Če je temperatura pod -15ºC, boste morda morali motor zaganjati do 10 sekund.*

Opomba: *Motor lahko zaganjate le določen čas, preden se zaganjalni sistem začasno izklopi. Če presežete čas za zaganjanje, se lahko pojavi sporočilo, prav tako poskusi zagona motorja ne bodo mogoči vsaj naslednjih 15 minut.*

Neuspešen zagon

Če se motor ne zažene, storite naslednje:

1. Zavorno stopalko pritisnite do konca.
2. Aktivirajte parkirno zavoro.
3. Prestavite v prosti tek.
4. Obrnite ključ v položaj ***III***, dokler se motor ne zažene.

Ustavljanje motorja, če je vozilo ustavljeno

1. Prestavite v prosti tek.
2. Ključ obrnite v položaj ***O***.
3. Aktivirajte parkirno zavoro.

Ustavljanje motorja, če se vozilo premika

OPOZORILO: Izključitev motorja, ko se vozilo še vedno premika, povzroči izgubo pomoči pri zaviranju. Potrebnega je več truda za pritisk stopalke zavore in zaustavitev vozila. Prav tako je možno tudi bistveno oteženo krmiljenje. Volan se ne bo zaklenil, vendar bo morda potrebne več moči za krmiljenje vozila. Ko odvzamete kontakt, se lahko izključijo tudi določeni električni tokokrogi, recimo za zračne blazine. Če slučajno ugasnete vozilo, lahko prestavite v prosti tek (N) in znova zaženete motor.

1. Prestavite v prosti tek, uporabite zavore in varno ustavite vozilo.
2. Ključ obrnite v položaj ***O***.
3. Aktivirajte parkirno zavoro.

Varovanje pred izpušnimi plini

OPOZORILO: Uhajanje izpušnih plinov lahko povzroči vstop škodljivih in potencialno smrtonosnih hlapov v potniški prostor. Če v notranjosti vozila zaznate vonj po izpušnih plinih, vozilo nemudoma odpeljite na pregled. Če zaznate vonj po izpušnih plinih, vozila ne vozite.

Pomembni podatki o prezračevanju

Če ustavite vozilo in ga pustite dlje časa v prostem teku, svetujemo:

- Odprite okno vsaj 3 cm.
- Klimatsko napravo nastavite na zunanji zrak.

Lučka za žarilne svečke

Če lučka zasveti, pred zagonom počakajte, da ugasne.

Opozorilne lučke za motor

Indikator okvare

Preverite motor

Transit (TTS) , CG3796slSVN slSVN, Edition date: 201903, First-Printing

Če zasveti med delovanjem motorja, je to znak za okvaro. Vgrajen sistem za diagnostiko je zaznal okvaro na sistemu za nadzor emisij.

Če utripa, obstaja možnost neuspelih vžigov motorja. Povišana temperatura izpuha lahko privede do poškodb filtra trdnih delcev ali drugih delov vozila. Izogibajte se naglemu pospeševanju in zaviranju ter vozilo čim prej odpeljite na pregled.

Opozorilna lučka za pogonski sklop

Če zasveti med delovanjem motorja, je to znak za okvaro. Če lučka utripa med vožnjo, nemudoma zmanjšajte hitrost vozila. Izogibajte se naglemu pospeševanju in zaviranju ter vozilo čim prej odpeljite na pregled.

Če med delovanjem motorja zasvetita obe lučki, čim prej na varnem mestu ustavite vozilo. Nadaljevanje z vožnjo lahko zmanjša moč motorja ali popolnoma ustavi motor. Izklopite vžig in znova poskusite zagnati motor. Vozilo nemudoma odpeljite na pregled.

IZKLOP MOTORJA

Vozila s turbopolnilnikom

OPOZORILO: Motorja ne izklapljajte, dokler deluje z visokimi vrtljaji. V tem primeru bi turbopolnilnik deloval tudi po tem, ko bi tlak motornega olja padel na nič. Pri tem bi se ležaj turbopolnilnika zelo hitro obrabil.

Spustite stopalko za plin. Počakajte, da motor doseže število vrtljajev v prostem teku in ga šele nato izključite.

Transit (TTS) , CG3796sISVN sISVN, Edition date: 201903, First-Printing

DELOVANJE HIBRIDNEGA VOZILA - BLAGO HIBRIDNO ELEKTRIČNO VOZILO (MHEV)

Vaše vozilo je opremljeno z 48-voltnim blagim hibridnim sistemom. Sistem pomaga znižati porabo goriva in emisije CO_2 z regenerativnim polnjenjem in izklapljanjem motorja med enakomerno vožnjo pri hitrosti do 12 km/h.

Opomba: *Na informacijskem zaslonu lahko nastavite hitrost, pri kateri sistem ugasne motor. Glejte* ***Nastavitev vrtljajev za ugašanje motorja*** *(stran 124).*

Opomba: *Regenerativno polnjenje pomeni večjo stopnjo zaviranja z motorjem. To je povsem normalno.*

Transit (TTS) , CG3796slSVN slSVN, Edition date: 201903, First-Printing

O SISTEMU AUTO-START-STOP

Sistem pomaga znižati porabo goriva in emisije CO_2 z izklapljanjem motorja med prostim tekom, recimo pred semaforji.

VARNOSTNI UKREPI SISTEMA AUTO-START-STOP

OPOZORILO: Preden izstopite iz vozila, izklopite parkirno zavoro, prestavite v prosti tek, izklopite kontakt in odstranite ključ. Neupoštevanje tega opozorila lahko privede do poškodb ali smrti.

OPOZORILO: Pred opravljanjem vzdrževalnih del ali odpiranjem pokrova motorja vedno aktivirajte parkirno zavoro, prestavite v prosti tek in izklopite kontakt. Če ne izklopite kontakta, se lahko motor znova zažene. Neupoštevanje tega opozorila lahko privede do poškodb ali smrti.

VKLOP IN IZKLOP SISTEMA AUTO-START-STOP

Sistem se vklopi ob dodajanju kontakta.

Da bi izklopili sistem, pritisnite stikalo.

Opomba: ***OFF*** *zasveti v tipki.*

S ponovnim pritiskom na tipko znova vključite sistem.

Opomba: *Če sistem zazna okvaro, se izklopi. Če se sistem okvari, peljite vozilo čim prej na pregled.*

ZAUSTAVITEV MOTORJA

1. Ustavite vozilo.
2. Prestavite v prosti tek.
3. Sprostite stopalko sklopke in stopalko za plin.

Opomba: *Da bi dosegli največjo učinkovitost sistema, prestavite v prosti tek in sprostite stopalko sklopke pri vsakem postanku, daljšem od treh sekund.*

Opomba: *Ko motor ne teče, se servokrmiljenje izklopi.*

PONOVNI ZAGON MOTORJA

Pritisnite stopalko sklopke.

Če sistem zahteva ukrepanje, se na informacijskem prikazovalniku prikaže sporočilo.

Sporočilo	Pogoj	Ukrep
Auto StartStop Press a pedal to start engine	Sistem mora znova zagnati motor, vendar potrebuje vašo potrditev.	Za ponovni zagon motorja pritisnite stopalko za plin, zavorno stopalko ali stopalko sklopke.
Auto StartStop Select neutral to start engine	Sistem mora znova zagnati motor, a ga ne more, ker je menjalnik v prestavi.	Prestavite v prosti tek in znova zaženite motor.

Transit (TTS) , CG3796sISVN sISVN, Edition date: 201903, First-Printing

INDIKATORJI SISTEMA AUTO-START-STOP

OPOZORILO: Sistem bo morda zahteval samodejni vnovični zagon motorja, ko kontrolna lučka sistema auto-start-stop utripa zeleno ali rumeno. Neupoštevanje teh navodil lahko privede do poškodb.

Ko se motor ugasne, bo indikator Auto-Start-Stop zasvetil zeleno. Če mora voznik ukrepati, indikator utripa rumeno in pojavi se sporočilo.

Indikator Auto-Start-Stop zasveti sivo in je prečrtan, če sistem ni na voljo.

Opomba: *Na informacijskem zaslonu lahko prikažete razlog za nedelovanje sistema.*

ZVOČNO OPOZORILO ZA AUTO-START-STOP

Zvočni signali Auto-Start-Stop se oglasijo, ko odprete voznikova vrata in je sistem ugasnil motor.

AUTO-START-STOP – ODPRAVLJANJE TEŽAV

Auto-Start-Stop – Informacijska sporočila

Sporočilo	Pogoj	Ukrep
Auto StartStop Manual restart required	Sistem ne deluje.	Prestavite v prosti tek in sami znova zaženite motor.

Transit (TTS) , CG3796slSVN slSVN, Edition date: 201903, First-Printing

Auto-Start-Stop – Pogosta vprašanja

Zakaj motor ne ugasne vsakič, ko to pričakujem?

Sistem deluje tako, da dopolnjuje preostale sisteme vozila in jim omogoča optimalno delovanje.

Sistem ne ugasne motorja v naslednjih primerih:

- Voznikova vrata so odprta.
- Vozilo je na visoki nadmorski višini.
- Ogrevanje vetrobranskega stekla je vklopljeno.
- Motor se ogreva.
- Zunanja temperatura je prenizka ali previsoka.
- Akumulator je skoraj prazen.
- Temperatura akumulatorja je zunaj optimalnega delovnega območja.
- Za vzdrževanje notranje klime in zmanjšanje nabiranja meglice mora motor teči.

Zakaj se motor včasih zažene, čeprav tega ne pričakujem?

Sistem deluje tako, da dopolnjuje preostale sisteme vozila in jim omogoča optimalno delovanje.

Sistem znova zažene motor v naslednjih primerih:

- Vklopili ste ogrevanje vetrobranskega stekla.
- Vklopili ste najmočnejše odroševanje.
- Vozilo je začelo speljevati po hribu navzdol v prostem teku.
- Motor mora delovati, da bi ohranili zadostno pomoč pri zaviranju.
- Za vzdrževanje notranje klime in zmanjšanje nabiranja meglice mora motor teči.

Ali lahko za stalno izklopim sistem?

Ne. Sistem je pomemben del sistema za nadzor emisij in pripomore k doseganju zakonskih zahtev.

Se deli motorja hitreje obrabljajo zaradi pogostih zagonov?

Vozilo ima izboljšana akumulator in motor zaganjalnika, ki sta zasnovana za večje število zagonov motorja.

Transit (TTS) , CG3796slSVN slSVN, Edition date: 201903, First-Printing

O SISTEMU AUTO-START-STOP

Sistem pomaga znižati porabo goriva in emisije CO_2 z izklapljanjem motorja med prostim tekom, recimo pred semaforji ali med enakomerno vožnjo pri hitrosti do 12 km/h. Sistem je zasnovan, da ugasne motor, ko je menjalnik v prestavi ali v prostem teku.

Opomba: *Na informacijskem zaslonu lahko nastavite hitrost, pri kateri sistem ugasne motor.* *Glejte **Nastavitev vrtljajev za ugašanje motorja** (stran 124).*

VARNOSTNI UKREPI SISTEMA AUTO-START-STOP

OPOZORILO: Preden izstopite iz vozila, izklopite parkirno zavoro, prestavite v prosti tek, izklopite kontakt in odstranite ključ. Neupoštevanje tega opozorila lahko privede do poškodb ali smrti.

OPOZORILO: Pred opravljanjem vzdrževalnih del ali odpiranjem pokrova motorja vedno aktivirajte parkirno zavoro, prestavite v prosti tek in izklopite kontakt. Če ne izklopite kontakta, se lahko motor znova zažene. Neupoštevanje tega opozorila lahko privede do poškodb ali smrti.

NASTAVITVE SISTEMA AUTO-START-STOP

Nastavitev vrtljajev za ugašanje motorja

1. Z gumbi za informacijski zaslon na volanu izberite ***Settings***.
2. Izberite ***Vehicle settings***.
3. Izberite ***Speed threshold***.
4. Izberite ***Low***, ***Medium*** ali ***High***.

VKLOP IN IZKLOP SISTEMA AUTO-START-STOP

Sistem se vklopi ob dodajanju kontakta.

Da bi izklopili sistem, pritisnite stikalo.

Opomba: ***OFF*** *zasveti v tipki.*

S ponovnim pritiskom na tipko znova vključite sistem.

Opomba: *Če sistem zazna okvaro, se izklopi. Če se sistem okvari, peljite vozilo čim prej na pregled.*

ZAUSTAVITEV MOTORJA

Ugašanje motorja v prestavi

1. Pritisnite stopalko zavore in zmanjšajte hitrost pod 12 km/h.

Opomba: *Na informacijskem zaslonu lahko nastavite hitrost, pri kateri sistem ugasne motor.*

2. Stopalko sklopke pritisnite do konca.

Opomba: *Ko motor ugasne, servokrmiljenje še naprej deluje.*

Ugašanje motorja v prostem teku

1. Pritisnite stopalko zavore in zmanjšajte hitrost pod 12 km/h.

Opomba: *Na informacijskem zaslonu lahko nastavite hitrost, pri kateri sistem ugasne motor.*

2. Stopalko sklopke pritisnite in prestavite v prosti tek.
3. Sprostite stopalko sklopke.

Transit (TTS) , CG3796slSVN slSVN, Edition date: 201903, First-Printing

Opomba: *Ko motor ugasne, servokrmiljenje še naprej deluje.*

PONOVNI ZAGON MOTORJA

Ponovni zagon motorja v prestavi

spustite stopalko zavore,

Ponovni zagon motorja v prostem teku

1. Stopalko sklopke pritisnite do konca.
2. Izberite prestavo.

INDIKATORJI SISTEMA AUTO-START-STOP

OPOZORILO: Sistem bo morda zahteval samodejni vnovični zagon motorja, ko kontrolna lučka sistema auto-start-stop utripa zeleno ali rumeno. Neupoštevanje teh navodil lahko privede do poškodb.

Ko se motor ugasne, bo indikator Auto-Start-Stop zasvetil zeleno. Če mora voznik ukrepati, indikator utripa rumeno in pojavi se sporočilo.

Indikator Auto-Start-Stop zasveti sivo in je prečrtan, če sistem ni na voljo.

Opomba: *Na informacijskem zaslonu lahko prikažete razlog za nedelovanje sistema.*

ZVOČNO OPOZORILO ZA AUTO-START-STOP

Zvočni signali Auto-Start-Stop se oglasijo, ko odprete voznikova vrata in je sistem ugasnil motor.

AUTO-START-STOP – ODPRAVLJANJE TEŽAV

Auto-Start-Stop – Informacijska sporočila

Sporočilo	Pogoj	Ukrep
Auto StartStop Manual restart required	Sistem ne deluje.	Prestavite v prosti tek in sami znova zaženite motor.
Auto StartStop Select neutral to start engine	Sistem ne more znova zagnati motorja.	Prestavite v prosti tek.
Auto StartStop Press clutch to start engine	Sistem ne more znova zagnati motorja.	Stopalko sklopke pritisnite do konca.

Transit (TTS) , CG3796sISVN sISVN, Edition date: 201903, First-Printing

Auto-Start-Stop – Pogosta vprašanja

Zakaj motor ne ugasne vsakič, ko to pričakujem?

Sistem deluje tako, da dopolnjuje preostale sisteme vozila in jim omogoča optimalno delovanje.

Sistem ne ugasne motorja v naslednjih primerih:

- Voznikova vrata so odprta.
- Voznikov varnostni pas ni pripet.
- Motor se ogreva.
- Zunanja temperatura je prenizka ali previsoka.
- Akumulator je skoraj prazen.
- Temperatura akumulatorja je zunaj optimalnega delovnega območja.
- Za vzdrževanje notranje klime in zmanjšanje nabiranja meglice mora motor teči.

Zakaj se motor včasih zažene, čeprav tega ne pričakujem?

Sistem deluje tako, da dopolnjuje preostale sisteme vozila in jim omogoča optimalno delovanje.

Sistem znova zažene motor v naslednjih primerih:

- Vklopite ***MAX A/C***.
- Vklopili ste najmočnejše odroševanje.
- Vozilo je začelo speljevati po hribu navzdol v prostem teku.
- Motor mora delovati, da bi ohranili zadostno pomoč pri zaviranju.
- Za vzdrževanje notranje klime in zmanjšanje nabiranja meglice mora motor teči.

Ali lahko za stalno izklopim sistem?

Ne. Sistem je pomemben del sistema za nadzor emisij in pripomore k doseganju zakonskih zahtev.

Se deli motorja hitreje obrabljajo zaradi pogostih zagonov?

Vozilo ima izboljšana akumulator in generator zaganjalnika, ki sta zasnovana za večje število zagonov motorja.

Transit (TTS) , CG3796slSVN slSVN, Edition date: 201903, First-Printing

O SISTEMU AUTO-START-STOP

Sistem pomaga znižati porabo goriva in emisije CO_2 z izklapljanjem motorja med prostim tekom, recimo pred semaforji.

VARNOSTNI UKREPI SISTEMA AUTO-START-STOP

OPOZORILO: Preden izstopite iz vozila, izklopite parkirno zavoro, prestavite v parkirno prestavo (P), izklopite kontakt in odstranite ključ. Neupoštevanje tega opozorila lahko privede do poškodb ali smrti.

OPOZORILO: Pred opravljanjem vzdrževalnih del ali odpiranjem pokrova motorja vedno aktivirajte parkirno zavoro, prestavite v parkirno prestavo (P) in izklopite kontakt. Če ne izklopite kontakta, se lahko motor znova zažene. Neupoštevanje tega opozorila lahko privede do poškodb ali smrti.

VKLOP IN IZKLOP SISTEMA AUTO-START-STOP

Sistem se vklopi ob dodajanju kontakta.

Da bi izklopili sistem, pritisnite stikalo.

Opomba: ***OFF*** *zasveti v tipki.*

S ponovnim pritiskom na tipko znova vključite sistem.

Opomba: *Če sistem zazna okvaro, se izklopi. Če se sistem okvari, peljite vozilo čim prej na pregled.*

ZAUSTAVITEV MOTORJA

Ustavite vozilo in držite nogo na zavorni stopalki, menjalnik pa naj bo v prestavi za vožnjo (D).

Opomba: *Motor bo ugasnil, če bo prestavna ročica v parkirnem položaju (P), ne glede na položaj zavorne stopalke.*

Opomba: *Ko motor ne teče, se servokrmiljenje izklopi.*

PONOVNI ZAGON MOTORJA

Sprostite zavorno stopalko ali pritisnite stopalko za plin.

Če sistem zahteva ukrepanje, se na informacijskem prikazovalniku prikaže sporočilo.

Sporočilo	Pogoj	Ukrep
Auto StartStop Press brake to start engine	Sistem mora znova zagnati motor, vendar potrebuje vašo potrditev.	Za ponovni zagon motorja pritisnite zavorno stopalko.

Transit (TTS) , CG3796sISVN sISVN, Edition date: 201903, First-Printing

INDIKATORJI SISTEMA AUTO-START-STOP

OPOZORILO: Sistem bo morda zahteval samodejni vnovični zagon motorja, ko kontrolna lučka sistema auto-start-stop utripa zeleno ali rumeno. Neupoštevanje teh navodil lahko privede do poškodb.

Ko se motor ugasne, bo indikator Auto-Start-Stop zasvetil zeleno. Če mora voznik ukrepati, indikator utripa rumeno in pojavi se sporočilo.

Indikator Auto-Start-Stop zasveti sivo in je prečrtan, če sistem ni na voljo.

Opomba: *Na informacijskem zaslonu lahko prikažete razlog za nedelovanje sistema.*

AUTO-START-STOP – ODPRAVLJANJE TEŽAV

Auto-Start-Stop – Informacijska sporočila

Sporočilo	Pogoj	Ukrep
Auto StartStop Shift to P Restart engine	Sistem ne deluje.	Prestavite v parkirno prestavo (P) in sami znova zaženite motor.

Transit (TTS) , CG3796slSVN slSVN, Edition date: 201903, First-Printing

Auto-Start-Stop – Pogosta vprašanja

Zakaj motor ne ugasne vsakič, ko to pričakujem?

Sistem deluje tako, da dopolnjuje preostale sisteme vozila in jim omogoča optimalno delovanje.

Sistem ne ugasne motorja v naslednjih primerih:

- Voznikova vrata so odprta.
- Voznikov varnostni pas ni pripet.
- Vozilo je na visoki nadmorski višini.
- Ogrevanje vetrobranskega stekla je vklopljeno.
- Izbirna ročica je v ročnem načinu (M).
- Vozilo je na strmem klancu.
- Motor se ogreva.
- Zunanja temperatura je prenizka ali previsoka.
- Akumulator je skoraj prazen.
- Temperatura akumulatorja je zunaj optimalnega delovnega območja.
- Volanski obroč je obrnjen za več kot 270 stopinj.
- Za vzdrževanje notranje klime in zmanjšanje nabiranja meglice mora motor teči.

Zakaj se motor včasih zažene, čeprav tega ne pričakujem?

Sistem deluje tako, da dopolnjuje preostale sisteme vozila in jim omogoča optimalno delovanje.

Sistem znova zažene motor v naslednjih primerih:

- Vklopili ste ogrevanje vetrobranskega stekla.
- Vklopili ste najmočnejše odroševanje.
- Vozilo je začelo speljevati po hribu navzdol v prostem teku.
- Motor mora delovati, da bi ohranili zadostno pomoč pri zaviranju.
- Za vzdrževanje notranje klime in zmanjšanje nabiranja meglice mora motor teči.

Ali lahko za stalno izklopim sistem?

Ne. Sistem je pomemben del sistema za nadzor emisij in pripomore k doseganju zakonskih zahtev.

Se deli motorja hitreje obrabljajo zaradi pogostih zagonov?

Vozilo ima izboljšana akumulator in motor zaganjalnika, ki sta zasnovana za večje število zagonov motorja.

Transit (TTS) , CG3796sISVN sISVN, Edition date: 201903, First-Printing

VARNOSTNI UKREPI

OPOZORILO: Posode za gorivo ne prenapolnite. Tlak v prenapolnjeni posodi lahko povzroči puščanje in povzroči pršenje goriva ter požar.

OPOZORILO: Sistem za gorivo je lahko pod tlakom. Če zaslišite sikanje blizu odprtine za dolivanje goriva, goriva ne dolijte, dokler se zvok ne ustavi. Sicer lahko iz sistema brizgne gorivo, kar lahko povzroči hude telesne poškodbe.

OPOZORILO: Goriva lahko, ob zlorabi ali napačni uporabi, povzročijo resne poškodbe ali celo smrt.

OPOZORILO: Bencin lahko vsebuje benzen, ki je rakotvoren.

OPOZORILO: Pri dolivanju goriva vedno ugasnite motor in nikoli ne dovolite, da iskre ali odprti ogenj pridejo v bližino odprtine za dolivanje goriva. Med dolivanjem goriva nikoli ne kadite in ne uporabljajte mobilnega telefona. Hlapi goriva so v določenih pogojih zelo nevarni. Izogibajte se vdihavanju hlapov goriva.

Pri dolivanju goriva sledite tem navodilom:

- Pred dolivanjem goriva v vozilo ugasnite vse izdelke za kadilce.
- Pred dolivanjem goriva vedno ugasnite motor.
- Avtomobilska goriva so lahko škodljiva ali smrtno nevarna ob zaužitju. Gorivo je zelo strupeno in lahko ob zaužitju povzroči smrt ali trajne telesne poškodbe. Če pogoltnete gorivo, takoj poiščite zdravniško pomoč, četudi simptomi niso takoj opazni. Strupeni učinki goriva morda ne bodo opazni več ur.
- Izogibajte se vdihavanju hlapov goriva. Vdihavanje hlapov goriva lahko povzroči draženje oči in dihal. V hudih primerih lahko čezmerno ali dolgotrajno vdihavanje hlapov goriva povzroči hudo bolezen in trajne telesne poškodbe.
- Izogibajte se stiku goriva z očmi. Če vam gorivo brizgne v oči, takoj odstranite kontaktne leče (če jih nosite), oči 15 minut spirajte z vodo in poiščite zdravniško pomoč. Če ne poiščete ustrezne zdravniške pomoči, lahko pride to trajnih poškodb.
- Goriva so lahko škodljiva tudi ob vpijanju skozi kožo. Če vam gorivo brizgne po koži, oblačilih ali obojem, takoj odstranite onesnažena oblačila ter kožo temeljito sperite z milnico in vodo. Dolgotrajen ali ponavljajoč se stik s kožo povzroči draženje kože.
- Zlasti pazljivi bodite, če jemljete antabus ali druge oblike disulfirama za zdravljenje alkoholizma. Vdihavanje bencinskih hlapov lahko povzroči škodljivo reakcijo, resne poškodbe ali slabost. Če opazite neželeno reakcijo, se takoj posvetujte z zdravnikom.

KAKOVOST GORIVA - DIZELSKI

OPOZORILO: Ne mešajte dizelskega goriva z bencinom, mešanico bencina in alkohola ali alkoholom. To lahko povzroči eksplozijo.

Transit (TTS) , CG3796slSVN slSVN, Edition date: 201903, First-Printing

Uporabljajte dizelsko gorivo, ki ustreza specifikacijam standarda EN 590 ali enakovredni lokalni specifikaciji.

E268503

V vozilo lahko natočite do 7-odstotno mešanico biodizla (B7).

Opomba: *Priporočamo izključno uporabo kakovostnega goriva. Uporaba dodatkov za gorivo ali drugih sredstev za nego motorja ni priporočena.*

Opomba: *Ne priporočamo uporabe dodatkov za preprečevanje zgoščevanja goriva.*

Daljše obdobje mirovanja

Velik delež dizelskih goriv vsebuje biodizel. Priporočamo, da rezervoar za gorivo napolnite z gorivom, ki ne vsebuje biodizla, če nameravate vozilo ohraniti v obdobju mirovanja za več kot dva meseca.

MESTO ODPRTINE ZA DOLIVANJE GORIVA

Lijak za dolivanje goriva se nahaja v predalu pod sedežem ali v sovoznikovem predalu.

KO GORIVA ZMANJKUJE

Če ostanete brez goriva, lahko to povzroči poškodbe na vozilu, ki jih ne krije garancija vozila.

Če vam zmanjka goriva:

- Za ponoven zagon motorja dodajte vsaj 5 L goriva.
- Mogoče bo pred zagonom motorja treba nekajkrat vklopiti in izklopiti vžig ter tako omogočiti črpalki za gorivo, da načrpa gorivo iz rezervoarja v motor. Ob ponovnem zagonu bo čas zagona trajal nekaj sekund dlje kot običajno.

Opomba: *Če se vozilo nahaja na strmem klancu, lahko potrebuje več goriva.*

Polnjenje prenosne posode za gorivo

OPOZORILO: Pretok goriva skozi točilno ročko lahko povzroči statično elektriko. To lahko povzroči požar, če polnite neozemljeno posodo za gorivo.

Da bi se izognili statični elektriki, ki lahko nastane pri polnjenju neozemljenega rezervoarja za gorivo in povzroči iskro, sledite navodilom:

- Za prenos goriva do vašega vozila uporabljajte le atestirano posodo za gorivo. Med polnjenjem posode jo položite na tla.
- Ne polnite posode za gorivo, če je v vozilu (vključno s tovornim prostorom).
- Ročica za dolivanje goriva naj bo med dolivanjem ves čas v stiku s posodo.
- Ne uporabljajte naprav za pritrjevanje ročice za dolivanje goriva na posodo.

Transit (TTS) , CG3796sISVN sISVN, Edition date: 201903, First-Printing

Dolivanje goriva iz prenosne posode za gorivo

OPOZORILO: Ne nameščajte ročke posode za gorivo ali neoriginalnega lijaka v odprtino za gorivo. S tem lahko poškodujete odprtino za dolivanje goriva ali njeno tesnilo, kar lahko povzroči iztekanje goriva na tla.

OPOZORILO: Sistema za gorivo brez pokrovčka ne odpirajte ali pritiskajte s tujki. S tem bi lahko poškodovali sistem goriva in tesnilo in povzroči poškodbe vas ali drugih.

OPOZORILO: Goriva ne izlivajte v gospodinjski odtok ali kanalizacijo. Gorivo odložite pri za to pooblaščeni ustanovi.

Pri polnjenju rezervoarja za gorivo iz prenosne posode za gorivo uporabite plastični lijak, ki je v vozilu. Glejte **Mesto odprtine za dolivanje goriva** (stran 131).

Opomba: *Ne uporabljajte nadomestnih lijakov, saj ne bodo delovali s sistemom za gorivo brez pokrovčka in ga lahko poškodujejo.*

Pri polnjenju rezervoarja za gorivo iz prenosne posode za gorivo storite naslednje:

1. Popolnoma odprite vrata odprtine za dolivanje goriva.
2. Lijak za gorivo vstavite do konca v odprtino za dolivanje goriva.

3. Dolijte gorivo iz prenosne posode za gorivo.
4. Odstranite lijak za dolivanje goriva.
5. Popolnoma zaprite vrata odprtine za dolivanje goriva.
6. Očistite plastični lijak in ga spravite v vozilo ali ga pravilno odvrzite.

Opomba: *Če lijak odvržete, lahko dodatne lijake kupite pri pooblaščenem trgovcu.*

DOLIVANJE GORIVA

OPOZORILO: Posode za gorivo ne prenapolnite. Tlak v prenapolnjeni posodi lahko povzroči puščanje in povzroči pršenje goriva ter požar.

OPOZORILO: Ventila za dolivanje goriva ne odpirajte na silo z ostrimi predmeti. S tem lahko poškodujete sistem za dovod goriva. Neupoštevanje tega opozorila lahko privede do požara, poškodb ali smrti.

OPOZORILO: Ročke med dolivanjem goriva nikoli ne odstranite iz popolnoma vstavljenega položaja.

Transit (TTS) , CG3796slSVN slSVN, Edition date: 201903, First-Printing

OPOZORILO: Pri dolivanju goriva vedno ugasnite motor in nikoli ne dovolite, da iskre ali odprti ogenj pridejo v bližino odprtine za dolivanje goriva. Med dolivanjem goriva nikoli ne kadite in ne uporabljajte mobilnega telefona. Hlapi goriva so v določenih pogojih zelo nevarni. Izogibajte se vdihavanju hlapov goriva.

OPOZORILO: Pred odstranjevanjem točilne ročke počakajte vsaj pet sekund. Tako omogočite, da preostanek goriva steče v rezervoar.

OPOZORILO: Prenehajte dolivati gorivo, ko polnilna ročica prvič samodejno prekine polnjenje. Neupoštevanje teh navodil lahko vodi v zapolnitev ekspanzijskega prostora v rezervoarju za gorivo, zaradi česar bi lahko začelo gorivo iztekati.

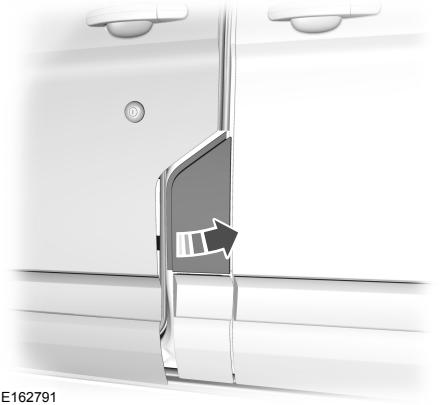

E162791

1. Odprite sprednja leva vrata.
2. Popolnoma odprite vrata odprtine za dolivanje goriva.

Opomba: *Vaše vozilo nima pokrova rezervoarja za gorivo.*

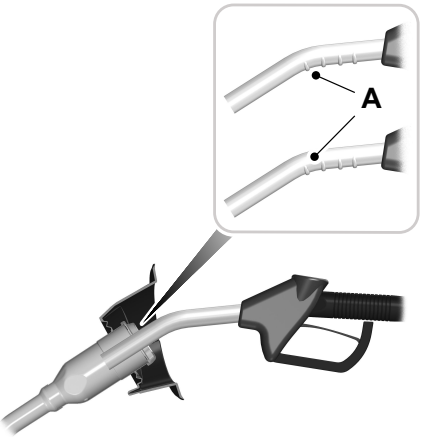

E139202

3. Vstavite ročico za dolivanje goriva do prve oznake na ročici A. Naj počiva na pokrovu odprtine cevi za dolivanje goriva.

Opomba: *Odprtina za dolivanje goriva se odpre le, če vstavite pravilno točilno ročko.*

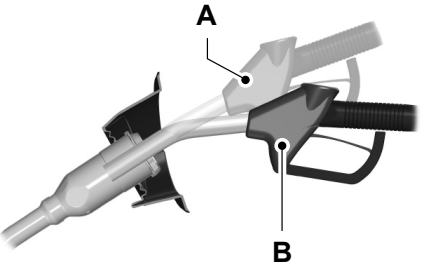

E139203

Transit (TTS) , CG3796sISVN sISVN, Edition date: 201903, First-Printing

4. Med polnjenjem držite ročico za dolivanje goriva v položaju B. Če držite ročko za dolivanje goriva v položaju A, lahko to vpliva na pretok goriva in izklopi ročko za gorivo, še preden je rezervoar za gorivo poln.

E162792

5. Z ročico upravljajte znotraj označenega območja.

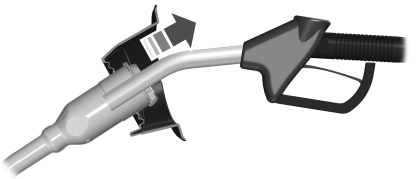

E119081

6. Narahlo dvignite ročico za dolivanje goriva in jo počasi odstranite.
7. Popolnoma zaprite vrata odprtine za dolivanje goriva.

Opomba: *Če ste rezervoar napolnili z neustreznim gorivom, motorja ne zaganjajte. Točenje nepravilnega goriva lahko povzroči poškodbe na vozilu, ki jih ne krije garancija vozila. Vozilo nemudoma odpeljite na pregled.*

Sistemska opozorila (če je nameščen/-a)

Če se odprtina za dolivanje goriva ne zapre popolnoma, se na informacijskem zaslonu prikaže opozorilo.

1. Vozilo zaustavite takoj, ko lahko to varno storite, ugasnite motor in izklopite kontakt.
2. Prestavite v parkirno prestavo (P) ali v prosti tek (N).
3. Aktivirajte parkirno zavoro.
4. Odprite sprednja leva vrata.
5. Popolnoma odprite vrata odprtine za dolivanje goriva.
6. Preglejte odprtino za dolivanje goriva in njeno okolico za morebitnimi predmeti ali drobci, ki bi lahko ovirali njeno gibanje.
7. V odprtino za dolivanje goriva vstavite šobo črpalke ali lijak za dolivanje goriva, ki ste ga prejeli ob nakupu vozila. Glejte **Mesto odprtine za dolivanje goriva** (stran 131). S tem bi morali odstraniti morebitne ostanke, ki bi lahko preprečevali popolno zapiranje odprtine za dolivanje goriva.
8. Ročko ali lijak za dolivanje goriva odstranite iz odprtine za dolivanje goriva.
9. Popolnoma zaprite vrata odprtine za dolivanje goriva.

Opomba: *Če ste s tem dejanjem odpravili težavo, se sporočilo morda ne bo takoj odstranilo. Če sporočilo ostane in se vklopi lučka za pregled motorja, vozilo čim prej odpeljite na pregled.*

Transit (TTS) , CG3796slSVN slSVN, Edition date: 201903, First-Printing

Opozorilna lučka za nizko raven goriva

Če zasveti med vožnjo, čim prej dolijte gorivo.

Zvočno opozorilo za nizko raven goriva

Opozorilni zvok se oglasi in na informacijskem zaslonu se pojavi sporočilo, ko razdalja do praznega rezervoarja pade pod 80 km. Opozorilni zvok se znova oglasi in na informacijskem zaslonu se še enkrat pojavi sporočilo, ko razdalja do praznega rezervoarja pade pod:

- 40 km
- 20 km
- 0 km

Opomba: *Opomnik za nizek nivo goriva se pojavi ob različnih položajih števca za gorivo, odvisno od porabe. Odstopanja so običajna.*

PORABA GORIVA

Vrednosti CO2 in porabe goriva so pridobljene v laboratorijskih preskusih skladno z Uredbo (ES) 715/2007 ali CR (ES) 692/2008 in naknadnimi dopolnili.

Podatki so namenjeni primerjavi med vrednostmi za vozila različnih izdelovalcev in za različne modele vozil. Ti podatki ne predstavljajo dejanske porabe goriva, ki jo lahko pričakujete pri uporabi vozila.

Na dejansko porabo goriva vplivajo mnogi dejavniki, npr. način in hitrost vožnje, speljevanje in ustavljanje, klimatska naprava, dodatna oprema, obremenitve in vleka.

Navedena kapaciteta

Navedena kapaciteta je največja količina goriva, ki jo lahko nalijete v rezervoar, ko merilnik goriva prikazuje prazno. Glejte **Kapacitete in specifikacije** (stran 303).

Poleg tega rezervoar za gorivo vsebuje tudi prazno rezervo. Prazna rezerva je nedoločena količina goriva, ki ostane v rezervoarju, ko merilnik goriva prikazuje prazen rezervoar.

Opomba: *Količina goriva v prazni rezervi je spremenljiva in se nanjo ne smete zanašati za podaljšanje dometa vožnje.*

Poraba

Vozilo izračunava porabo goriva s pomočjo potovalnega računalnika s funkcijo računanja povprečne porabe goriva. Glejte **Potovalni računalnik** (stran 88).

Prvih 1.500 km je obdobje utekanja motorja. Bolj natančna meritev se pridobi po 3.000 km.

Kaj vpliva na porabo goriva

- Nepravilen tlak v pnevmatikah. Glejte **Tlak v pnevmatikah** (stran 286).
- Polna obremenitev vozila.
- Prevažanje nepotrebne teže.
- Nameščanje dodatkov na vozilo, denimo zaščite pred mrčesom, varnostne kletke/nosilcev za luči, stranskih stopnic in nosilcev za smuči.
- Uporaba mešanice goriva in alkohola. Glejte **Kakovost goriva** (stran 130).
- Poraba se lahko poveča pri nizkih temperaturah okolice.
- Poraba se lahko poveča pri vožnji na kratke razdalje.
- Pri vožnji po ravnem terenu je lahko poraba manjša kot pri vožnji v hrib.

Transit (TTS) , CG3796slSVN slSVN, Edition date: 201903, First-Printing

SISTEM SELEKTIVNE KATALITIČNE REDUKCIJE

Vaše vozilo je opremljeno s sistemom selektivne katalitične redukcije. Ta sistem z vbrizgavanjem tekočine AdBlue® v izpušni sistem pripomore k zmanjšanju izpustov. Nedovoljeni posegi ali onemogočanje sistema za selektivno katalitično redukcijo bodo povzročili, da se motor ne bo zagnal.

Da bi sistem deloval pravilno, morate vzdrževati nivo tekočine.

Opomba: *Po ugasnitvi motorja bo črpalka sistema za katalitično redukcijo delovala še kratek čas. To je povsem normalno.*

Smernice za tekočino AdBlue®

- Uporabljajte le tekočino AdBlue® s certifikatom ISO-22241.
- Ne nalivajte v rezervoar za gorivo. To lahko povzroči poškodbe motorja, ki jih ne krije garancija vozila.
- Rezervoarja za tekočino AdBlue® ne prenapolnite.
- Ne redčite z vodo ali katero koli drugo tekočino.
- Posode s tekočino so za enkratno uporabo.
- Ne shranjujte na neposredni sončni svetlobi.
- Shranite pri temperaturi od -5°C do 20°C.
- Posod s tekočino ne shranjujte v svojem vozilu.
- Tekočina ni vnetljiva, ni strupena, je brez barve in topna v vodi.
- Po dolivanju tekočine AdBlue® takoj odstranite morebitne ostanke tekočine na barvi vozila.

Polnjenje rezervoarja za AdBlue®

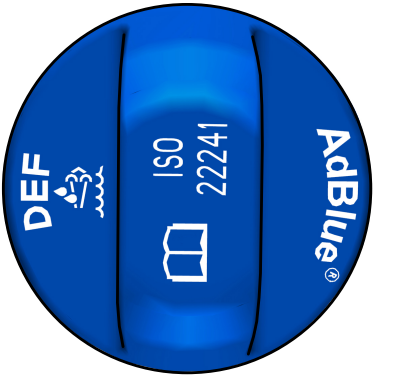

E204215

Cev za dolivanje tekočine AdBlue® se nahaja poleg cevi za dolivanje goriva in ima moder zamašek. Rezervoar napolnite s črpalko za tekočino na črpalki za polnjenje tekočine AdBlue® ali iz posode s tekočino AdBlue®.

Dolivanje v mrzlem okolju

Tekočina AdBlue® lahko zmrzne pri temperaturah pod -11°C. Vaše vozilo je opremljeno z grelnim sistemom, ki omogoča delovanje tekočine pod -11°C. Če rezervoar za tekočino AdBlue® preveč napolnite in tekočina zmrzne, lahko pride do poškodb, ki niso zajete v garanciji vozila.

Transit (TTS) , CG3796slSVN slSVN, Edition date: 201903, First-Printing

Dolivanje tekočine AdBlue® s črpalko

OPOZORILO: Ne dovolite, da tekočina za obdelavo izpušnih plinov (AdBlue) pride v stik z očmi, kožo ali obleko. Če tekočina pride v stik z očmi, oči izperite z dovolj vode in poiščite zdravniško pomoč. Prizadeto kožo očistite z milom in vodo. Ob zaužitju popijte veliko vode in nemudoma poiščite zdravniško pomoč.

OPOZORILO: Tekočino za obdelavo izpušnih plinov (AdBlue) dolivajte v dobro prezračenem prostoru. Pri odstranjevanju pokrova rezervoarja ali pokrova posode lahko uide para amonijaka. Para amonijaka draži oči, kožo in sluznice. Vdihavanje pare amonijaka lahko povzroči pekoč občutek v očeh, grlu in nosu, ki vodi v solzenje oči in hud kašelj.

Dolivanje tekočine AdBlue® s črpalko je podobno polnjenju vašega vozila z gorivom.

1. Popolnoma odprite vrata odprtine za dolivanje goriva.

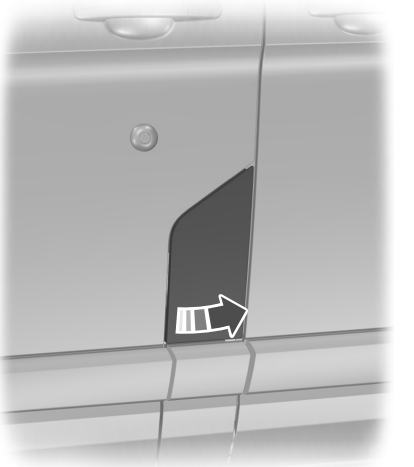

E144358

2. Odstranite pokrov rezervoarja za tekočino AdBlue®.
3. Ročico za dolivanje tekočine AdBlue® vstavite do konca.

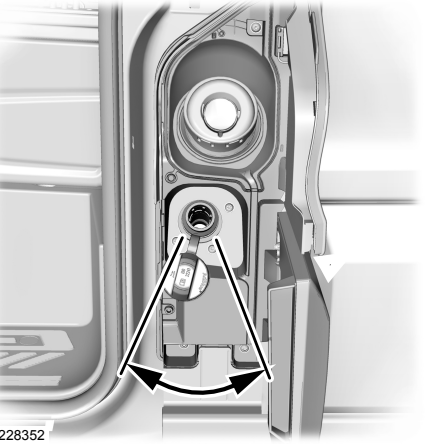

E228352

4. Z ročico za dolivanje tekočine AdBlue® upravljajte znotraj označenega območja.

Opomba: *Ročka za dolivanje goriva se samodejno izklopi, ko je rezervoar poln.*

5. Narahlo dvignite ročico za dolivanje tekočine AdBlue® in jo počasi odstranite.
6. Namestite pokrov rezervoarja za tekočino AdBlue®. Obračajte ga v smeri urnega kazalca, dokler ne začutite močnega upora in klika.

Če ste rezervoar za tekočino AdBlue® napolnili z neustrezno tekočino, motorja ne zaganjajte. Točenje nepravilne tekočine lahko povzroči poškodbe na vozilu, ki jih ne krije garancija vozila. Vozilo peljite čim prej na pregled.

Dolivanje tekočine AdBlue® iz posode

OPOZORILO: Ne dovolite, da tekočina za obdelavo izpušnih plinov (AdBlue) pride v stik z očmi, kožo ali obleko. Če tekočina pride v stik z očmi, oči izperite z dovolj vode in poiščite zdravniško pomoč. Prizadeto kožo očistite z milom in vodo. Ob zaužitju popijte veliko vode in nemudoma poiščite zdravniško pomoč.

OPOZORILO: Tekočino za obdelavo izpušnih plinov (AdBlue) dolivajte v dobro prezračenem prostoru. Pri odstranjevanju pokrova rezervoarja ali pokrova posode lahko uide para amonijaka. Para amonijaka draži oči, kožo in sluznice. Vdihavanje pare amonijaka lahko povzroči pekoč občutek v očeh, grlu in nosu, ki vodi v solzenje oči in hud kašelj.

Uporabljajte posode z zamaški.

Vedno sledite navodilom proizvajalca.

1. Odstranite pokrovček posodice za tekočino.
2. Na posodo namestite lijak in ga zategujte, dokler ne začutite močnega upora.
3. Odstranite pokrov rezervoarja za tekočino AdBlue®.
4. Lijak namestite v odprtino za dolivanje tekočine AdBlue®, dokler se tesnilo na lijaku ne prisloni.
5. Nalijte tekočino v rezervoar.

Opomba: *Tekočina preneha teči, ko je rezervoar poln.*

6. Posodo vrnite v pokončen položaj malo pod odprtino za dolivanje tekočine AdBlue®.
7. Pustite, da preostala tekočina v lijaku steče nazaj v posodo.
8. Lijak odstranite iz odprtine za dolivanje tekočine AdBlue®.
9. Lijak odstranite s posode za tekočino AdBlue® in namestite pokrovček.
10. Namestite pokrov rezervoarja za tekočino AdBlue®. Obračajte ga v smeri urnega kazalca, dokler ne začutite močnega upora in klika.

Če ste rezervoar za tekočino AdBlue® napolnili z neustrezno tekočino, motorja ne zaganjajte. Točenje nepravilne tekočine lahko povzroči poškodbe na vozilu, ki jih ne krije garancija vozila. Vozilo peljite čim prej na pregled.

Preverjanje nivoja tekočine AdBlue®

1. Z gumbi za informacijski zaslon na volanu izberite ***Settings***.
2. Izberite ***Vehicle maintenance***.
3. Izberite ***DEF gauge***.

Transit (TTS) , CG3796slSVN slSVN, Edition date: 201903, First-Printing

Preverjanje nivoja tekočine AdBlue®

1. Z gumbi za informacijski zaslon na volanu izberite ***Settings***.
2. Izberite ***Vehicle maintenance***.
3. Izberite ***DEF level***.

Poraba tekočine AdBlue®

Poraba tekočine AdBlue® je povezana s porabo goriva, na kar vplivajo mnogi dejavniki, npr. način in hitrost vožnje, speljevanje in ustavljanje, klimatska naprava, dodatna oprema, obremenitve in vleka. Poraba tekočine AdBlue® se lahko giblje med 1 % in 5 % porabe goriva.

Poraba tekočine AdBlue® je določena za različico vozila in ne za vsak posamezen avtomobil.

Opozorilna lučka sistema selektivne katalitične redukcije

Opozorilna lučka zasveti, če sistem zazna nizek nivo tekočine za obdelavo izpušnih plinov ali okvaro sistema.

Če zasveti opozorilna lučka, se na informacijskem zaslonu prikaže sporočilo, ki razkriva, ali je napaka povezana s tekočino za obdelavo izpušnih plinov ali z napako v sistemu selektivne katalitične redukcije. Če opozorilna lučka zasveti med vožnjo kljub temu, da je tekočine še dovolj, to nakazuje na okvaro sistema. Vozilo peljite čim prej na pregled.

Informacijska sporočila sistema selektivne katalitične redukcije

Nivo tekočine AdBlue®

Sporočilo	Ukrep
AdBlue® low Range : XXXX km Refill soon AdBlue® low Range : XXXX mls Refill soon	Nakazuje približno preostalo razdaljo, preden bo rezervoar s tekočino AdBlue® popolnoma prazen. Rezervoar za tekočino AdBlue® čim prej napolnite.
AdBlue® low No engine start in XXXX km AdBlue® low No engine start in XXXX mls	Nakazuje približno preostalo razdaljo, preden bo rezervoar s tekočino AdBlue® popolnoma prazen. Če odvzamete kontakt, se motor ne bo zagnal. Rezervoar za tekočino AdBlue® čim prej napolnite.
AdBlue® level empty. Refill to start engine	Rezervoar za tekočino AdBlue® je prazen. Če odvzamete kontakt, se motor ne bo zagnal. Napolnite rezervoar za tekočino AdBlue®. Najmanjšo količino tekočine AdBlue®, ki jo je treba doliti za ponoven zagon vozila, lahko preverite na informacijskem zaslonu. Glejte **Prikaz informacij** (stran 86).

Opomba: *Po polnjenju rezervoarja s tekočino AdBlue® po tem, ko je bil popolnoma prazen, lahko traja krajši čas, preden sistem zazna nov nivo tekočine AdBlue®.*

Transit (TTS) , CG3796slSVN slSVN, Edition date: 201903, First-Printing

Okvara AdBlue®

Sporočilo	Ukrep
AdBlue® system malfunction Service required	Okvara v delovanju sistema. Vozilo peljite čim prej na pregled.
AdBlue® system No engine start in XXXX km AdBlue® system No engine start in XXXX mls	Nakazuje približno preostalo razdaljo, preden zaznana sistemska napaka onemogoči zagon motorja. Če odvzamete kontakt, se motor ne bo zagnal. Vozilo peljite čim prej na pregled.
AdBlue® system Service required to start engine	Okvara v delovanju sistema. Vozilo peljite čim prej na pregled.

DIZELSKI FILTER ZA DELCE

OPOZORILO: Vozila ne smete parkirati ali pustiti, da deluje v prostem teku, če se nahaja nad suhim listjem, suho travo ali drugo vnetljivo podlago. Pri postopku regeneracije se ustvarijo izjemno visoke temperature izpušnega plina in izpušni sistem med delovanjem in tudi po izklopu motorja oddaja znatno vročino. Nevarnost požara!

OPOZORILO: Normalna delovna temperatura izpušnega sistema je zelo visoka. Nikoli ne izvajajte del ali popravil na izpušnem sistemu ali v njegovi okolici, dokler se ta ne ohladi. Bodite posebno previdni med delom v bližini oksidacijskega katalizatorja za dizelske motorje ali filtra trdnih delcev. Oksidacijski katalizator za dizelske motorje in filter trdnih delcev se segrejeta na zelo visoko temperaturo že po kratkem času delovanja motorja in ostaneta vroča po izklopu motorja.

Vozilo je opremljeno z več komponentami za upravljanje emisij in filtrom trdnih delcev, kar omogoča doseganje veljavnih standardov o izpustih. Odstranjuje (filtrira) škodljive dizelske delce, npr. saje iz izpušnih plinov.

Da bi se izognili poškodbam filtra trdnih delcev:

- Motorja ne zaganjajte dlje kot 10 sekund naenkrat.
- Vozila ne zaganjajte s potiskanjem ali z vleko. Uporabite premostitvene kable. Glejte **Zagon vozila s kabli** (stran 222).
- Med premikanjem vozila ne ugašajte motorja.
- Ne prezirajte opozorilnih lučk ali informacijskih sporočil o čiščenju in regeneraciji izpušnega sistema.

Opomba: *To lahko povzroči poškodbe, ki jih garancija vozila ne krije.*

Vgrajen sistem za diagnostiko

Vozilo ima vgrajen sistem za diagnostiko, ki nadzira izpušni sistem. Če katera izmed navedenih opozorilnih lučk zasveti, to nakazuje, da je vgrajeni sistem za diagnostiko vozila zaznal okvaro sistema za krmiljenje emisij.

Transit (TTS) , CG3796slSVN slSVN, Edition date: 201903, First-Printing

Opozorilna lučka za temperaturo hladilne tekočine motorja.

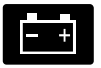
Opozorilna lučka za vžig.

Opozorilna lučka za okvaro.

Opozorilna lučka za pogonski sklop.

Opozorilna lučka za vodo v gorivu.

Če kljub lučki nadaljujete z vožnjo, lahko motor brez opozorila ugasne. To lahko povzroči poškodbe, ki jih garancija vozila ne krije. Vozilo peljite čim prej na pregled.

Samodejna regeneracija filtra trdnih delcev

OPOZORILO: Vozila ne smete parkirati ali pustiti, da deluje v prostem teku, če se nahaja nad suhim listjem, suho travo ali drugo vnetljivo podlago. Pri postopku regeneracije se ustvarijo izjemno visoke temperature izpušnega plina in izpušni sistem med delovanjem in tudi po izklopu motorja oddaja znatno vročino. Nevarnost požara!

OPOZORILO: Normalna delovna temperatura izpušnega sistema je zelo visoka. Nikoli ne izvajajte del ali popravil na izpušnem sistemu ali v njegovi okolici, dokler se ta ne ohladi. Bodite posebno previdni med delom v bližini oksidacijskega katalizatorja za dizelske motorje ali filtra trdnih delcev. Oksidacijski katalizator za dizelske motorje in filter trdnih delcev se segrejeta na zelo visoko temperaturo že po kratkem času delovanja motorja in ostaneta vroča po izklopu motorja.

Filter trdnih delcev v vozilu zahteva redno regeneracijo za ohranjanje pravilnega delovanja. Sistem za upravljanje emisij opravi ta postopek samodejno. Saje, ki se nabirajo v sistemu, začnejo ovirati filter. Saje, ki se naberejo znotraj filtra, se čistijo na dva načina: s pasivno in aktivno regeneracijo. Obe metodi se sprožita samodejno, vozniku ni treba storiti ničesar. Med samodejno regeneracijo sistem samodejno očisti filter trdnih delcev z oksidacijo saj. Čiščenje se opravi med normalnimi delovnimi pogoji motorja in na različnih stopnjah glede na pogoje vožnje.

Opozorilna lučka za filter trdnih delcev.

Če je filter trdnih delcev skoraj ali popolnoma zapacan s sajami, se na informacijskem zaslonu prikaže sporočilo ali zasveti opozorilna lučka. Nadaljujte z vožnjo, ki omogoča učinkovito čiščenje filtra trdnih delcev.

Opozorilna lučka sveti, dokler postopek samodejne regeneracije ni končan. Nadaljujte z vožnjo, ki omogoča učinkovito čiščenje filtra trdnih delcev, dokler opozorilna lučka ne ugasne.

Če se regeneracija ne opravi, ko je to potrebno, se lahko filter trdnih delcev zamaši. Če se filter trdnih delcev napolni čez mejo za regeneracijo, sistem onemogoči izvedbo regeneracije. To lahko povzroči poškodbe, ki jih garancija vozila ne krije.

Transit (TTS) , CG3796sISVN sISVN, Edition date: 201903, First-Printing

Če uporaba vozila izpolnjuje enega izmed naslednjih pogojev:

- vožnja na krajših razdaljah,
- daljši prosti tek,
- pogosti ugašanje in zaganjanje motorja,
- mnogo hitrega pospeševanja in upočasnjevanja.

Priporočamo, da pripomorete k boljši regeneraciji na naslednji način:

- izogibajte se daljšemu prostemu teku,
- Vozilo vozite tako, da omogočite učinkovito čiščenje. Približno 20 minut vozite s stalno hitrostjo 48 km/h ali hitreje.

Če se varnostna lučka prižge, je filter trdnih delcev morda preobremenjen. Vozilo peljite čim prej na pregled.

Samodejna regeneracija dvigne temperaturo izpuha, s čimer izloči sajaste delce. Med čiščenjem se sajasti delci spremenijo v neškodljive pline. Po čiščenju bo filter trdnih delcev znova lovil škodljive izpušne delce.

Če vozite na način, ki omogoča učinkovito čiščenje, se na informacijskem zaslonu prikaže sporočilo, ki nakazuje, da je samodejna regeneracija v teku.

Če vozila ne vozite na način, ki omogoča učinkovito čiščenje, se na informacijskem zaslonu prikaže sporočilo, ki vam predlaga, da začnete voziti na način, ki omogoča samodejno regeneracijo.

Postopek samodejne regeneracije je najbolj učinkovit, če vozite s stalno hitrostjo 48 km/h ali več, vožnja pa traja približno 20 minut. Pogostost in trajanje postopka regeneracije se spreminjata glede na način vožnje, temperaturo zunanjega zraka in nadmorsko višino. Pogostost se spreminja med 160 km in 500 km, vsako čiščenje pa traja od 10 do 20 minut.

Opomba: *Med regeneracijskim postopkom se lahko zvok motorja ali izpuha spremeni.*

Opomba: *Med regeneracijo pri nizki hitrosti ali prostem teku motorja lahko vohate vonj po vroči kovini ali slišite klikanje kovine. To se dogaja zaradi visoke temperature, ki je prisotna med regeneracijo. To je povsem normalno.*

Ročna regeneracija filtra trdnih delcev (če je nameščen/-a)

OPOZORILO: Vozila ne smete parkirati ali pustiti, da deluje v prostem teku, če se nahaja nad suhim listjem, suho travo ali drugo vnetljivo podlago. Pri postopku regeneracije se ustvarijo izjemno visoke temperature izpušnega plina in izpušni sistem med delovanjem in tudi po izklopu motorja oddaja znatno vročino. Nevarnost požara!

OPOZORILO: Normalna delovna temperatura izpušnega sistema je zelo visoka. Nikoli ne izvajajte del ali popravil na izpušnem sistemu ali v njegovi okolici, dokler se ta ne ohladi. Bodite posebno previdni med delom v bližini oksidacijskega katalizatorja za dizelske motorje ali filtra trdnih delcev. Oksidacijski katalizator za dizelske motorje in filter trdnih delcev se segrejeta na zelo visoko temperaturo že po kratkem času delovanja motorja in ostaneta vroča po izklopu motorja.

Opozorilna lučka za filter trdnih delcev.

Če je filter trdnih delcev skoraj ali popolnoma zapacan s sajami, se vklopi opozorilna lučka, ki vam svetuje, da ročno zaženete regeneracijo filtra trdnih delcev.

Transit (TTS) , CG3796slSVN slSVN, Edition date: 201903, First-Printing

Pred začetkom ročne regeneracije storite naslednje:

- Parkirajte vozilo na odprtem.
- Prepričajte se, da je izbirna ročica v parkirnem položaju (P) ali prostem teku (N).
- Prepričajte se, da je parkirna zavora vklopljena.
- Vozilo parkirajte vsaj 3 m od ovir in materialov, ki so lahko vnetljivi oziroma topljivi, kot so denimo papir, listje, gorivo, plastika in preostali suhi organski material.
- Prepričajte se, da je v rezervoarju za gorivo vsaj 12 L goriva.
- Preverite nivo motornega olja.
- Preverite raven hladilne tekočine.

Ročna regeneracija

Če uporaba vozila vključuje veliko prostega teka, pogosto vožnjo s hitrostjo do 40 km/h ali vožnjo na krajših razdaljah, pri kateri se vozilo ne ogreje popolnoma, vam ročna regeneracija omogoča ročno čiščenje filtra trdnih delcev med tem, ko motor deluje v prostem teku.

Funkcijo ročne regeneracije uporabite, ko:

- ne morete voziti na način, ki omogoča učinkovito samodejno čiščenje. Glejte **Samodejna regeneracija filtra trdnih delcev**.
- Izberite postopek ročne regeneracije, ko motor teče v prostem teku.

Opomba: *Med regeneracijskim postopkom se lahko zvok motorja ali izpuha spremeni.*

Opomba: *Med regeneracijo pri nizki hitrosti ali prostem teku motorja lahko vohate vonj po vroči kovini ali slišite klikanje kovine. To se dogaja zaradi visoke temperature, ki je prisotna med regeneracijo. To je povsem normalno.*

Zagon ročne regeneracije

Ročno regeneracijo lahko zaženete na informacijskem zaslonu in le takrat, ko motor teče pri normalni delovni temperaturi.

Opomba: *Med ročno regeneracijo boste mogoče opazili manjšo količino belega dima. To je povsem normalno.*

Opomba: *Če med postopkom regeneracije pritisnete katero koli stopalko, lahko motor ugasne. Da bi zaščitili izpušni sistem, ne boste mogli zagnati motorja naslednjih 10 minut.*

Če zasveti opozorilna lučka, mogoče ne boste mogli zagnati ročne regeneracije.

Da bi zagnali ročno regeneracijo, v glavnem meniju pojdite na:

Sporočilo	Dejanje in opis
Settings	Pritisnite gumb ***OK*** ali desni smerni gumb.
Exhaust filter full Clean soon	Pritisnite gumb ***OK*** ali desni smerni gumb.
Izberite eno naslednjih:	
Exhaust filter at limit Clean now	Pritisnite gumb ***OK*** ali desni smerni gumb.

Transit (TTS) , CG3796sISVN sISVN, Edition date: 201903, First-Printing

Sporočilo	Dejanje in opis
	Sledite zahtevkom glede položaja izpuha, da bi zagnali ročno regeneracijo. Prepričajte se, da razumete vsak zahtevek. Na informacijskem zaslonu se prikaže sporočilo, ki potrjuje začetek oziroma konec regeneracije.
Exhaust filter overloaded Clean now	Pritisnite gumb ***OK*** ali desni smerni gumb. Sledite zahtevkom glede položaja izpuha, da bi zagnali ročno regeneracijo. Prepričajte se, da razumete vsak zahtevek. Na informacijskem zaslonu se prikaže sporočilo, ki potrjuje začetek oziroma konec regeneracije.

Opomba: *Ročne regeneracije ne morete zagnati, dokler kapaciteta filtra trdnih delcev ne doseže 100 %. Odstotek obremenjenosti filtra trdnih delcev med vožnjo niha zaradi samodejne regeneracije.*

Po ročnem začetku regeneracije se vrtljaji motorja dvignejo na približno 2000–2500 vrt/min, hitrost ventilatorja pa se zviša. Zaradi dviga hitrosti ventilatorja in vrtljajev motorja se bo spremenil zvok motorja.

Trajanje ročne regeneracije je odvisno od količine naloženih saj v filtru trdnih delcev, zunanje temperature in nadmorske višine. Ročna regeneracija lahko traja do 40 minut.

Po koncu ročne regeneracije se ventilator hladilnika in vrtljaji motorja vrnejo v običajno delovanje med prostim tekom. Izpušni sistem ostane izredno vroč še nekaj minut po tem, ko je regeneracija končana. Vozila ne prestavljajte nad suho listje, suho travo ali druge vnetljive snovi oziroma snovi, ki bi lahko zagorele, dokler se izpušni sistem ne ohladi.

Prekinitev ali preklic ročne regeneracije

Ročno regeneracijo lahko prekličete ali prekinete tako, da ugasnete motor. Ročno regeneracijo lahko mogoče prekinete ali prekličete s pritiskom poljubne stopalke.

Opomba: *Da bi zaščitili izpušni sistem, ne boste mogli zagnati motorja naslednjih 10 minut.*

Odvisno od trajanja ročne regeneracije mogoče ni bilo dovolj časa, da bi saje bile odstranjene. Izpušni sistem je lahko izredno vroč še nekaj minut po tem, ko je regeneracija končana.

Če ugasnete vozilo med ročno regeneracijo, boste zaslišali prhutanje turbine. To je posledica zaustavitve dizelskega motorja med delovanjem turbine in je običajen pojav.

Ročna regeneracija s samodejnim upravljanjem regeneracije

Če uporaba vozila vključuje veliko prostega teka, pogosto vožnjo s hitrostjo do 40 km/h ali vožnjo na krajših razdaljah, pri kateri se vozilo ne ogreje popolnoma, samodejna regeneracija mogoče ne bo uspela zadovoljivo očistiti filtra trdnih delcev. Samodejno regeneracijo lahko izklopite, dokler ne boste mogli voziti na način, ki omogoča učinkovito čiščenje, npr. pri stalni hitrosti 48 km/h ali več, vožnja pa bo trajala približno 20 minut. Nato lahko vklopite samodejno regeneracijo, da bi očistili filter trdnih delcev.

Transit (TTS) , CG3796slSVN slSVN, Edition date: 201903, First-Printing

Da bi vklopili ali izklopili samodejno regeneracijo, v glavnem meniju pojdite na:

Sporočilo	Dejanje in opis
Information	Pritisnite gumb ***OK*** ali desni smerni gumb.
Driver assist	Pritisnite gumb ***OK*** ali desni smerni gumb.
Auto exhaust cleaning off	Za izklop samodejne regeneracije označite kvadratek. Za vklop samodejne regeneracije počistite kvadratek.

Transit (TTS) , CG3796sISVN sISVN, Edition date: 201903, First-Printing

ROČNI MENJALNIK

Ne naslanjajte roke na ročico menjalnika, prav tako ne uporabite ročice menjalnika za obešanje ali podpiranje predmetov. To bi lahko povzročilo poškodbe na menjalniku, ki jih ne krije garancija vozila.

Ne vozite z nogo na stopalki sklopke in ne uporabljajte stopalke sklopke za zadrževanje vozila na mestu, ko čakate na klancu. To bi lahko povzročilo poškodbe na sklopki, ki jih ne krije garancija vozila.

Če stopalke sklopke ne pritisnete do konca, je lahko prestavljanje težje in lahko pride do predčasne obrabe delov ali poškodb menjalnika.

Če prestava ni popolnoma izbrana, pritisnite stopalko sklopke do konca in vrnite prestavno ročico v prosti tek. Spustite stopalko sklopke za trenutek, nato pa jo do konca pritisnite in znova prestavite v prestavo.

Prestavljanje v vzvratno prestavo

Med premikanjem vozila ne prestavljajte v vzvratno prestavo. To bi lahko povzročilo poškodbe na menjalniku, ki jih ne krije garancija vozila.

1. Zavorno stopalko pritisnite do konca.
2. Stopalko sklopke pritisnite do konca in prestavite v prosti tek.

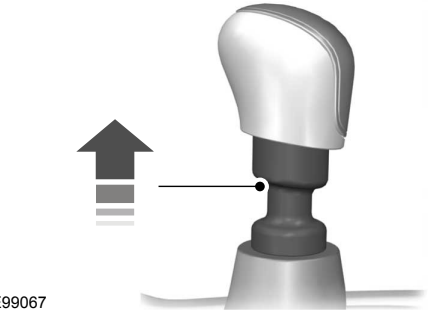

3. Dvignite obroč in prestavite v vzvratno prestavo.

Kazalnik za prestavljanje

Zasveti, da vas opozori, da je za boljšo zmogljivost, manjšo porabo goriva ali manjše izpuste priporočljivo prestaviti v višjo ali nižjo prestavo.

SAMODEJNI MENJALNIK - SAMODEJNI MENJALNIK S 6 HITROSTMI

OPOZORILO: Zavorne stopalke in stopalke za plin ne pritiskajte hkrati. S hkratnim pritiskom obeh stopalk za več sekund boste omejili zmogljivosti motorja, kar lahko oteži vzdrževanje hitrosti v prometu in povzroči hude telesne poškodbe.

Transit (TTS) , CG3796slSVN slSVN, Edition date: 201903, First-Printing

OPOZORILO: Med mirovanjem vozila pritisnite zavorno stopalko do konca, ko prestavljate prestave. Neupoštevanje tega opozorila lahko privede do poškodb, smrti ali škode na lastnini.

Položaji prestavne ročice

Trenutna prestava je prikazana na armaturni plošči.

Parkirna prestava (P)

V parkirni prestavi (P) se moč ne prenaša na pogonska kolesa in menjalnik je zaklenjen. Motor lahko zaženete, če je prestavna ročica v tem položaju.

V parkirno prestavo (P) prestavite le, ko vozilo miruje.

Vzvratna prestava (R)

V vzvratno prestavo (R) prestavite le med mirovanjem vozila in v prostem teku motorja.

Nevtralni položaj (N)

OPOZORILO: Ko je vozilo v prostem teku (N), se lahko prosto premika. Če nameravate zapustiti vozilo, poskrbite, da ste vklopili parkirno zavoro.

V prostem teku (N) se moč motorja ne prenaša na pogonska kolesa, vendar menjalnik ni blokiran. Motor lahko zaženete, če je prestavna ročica v tem položaju.

Vožnja (D)

Prestava za vožnjo (D) je normalen položaj za vožnjo.

Ročno prestavljanje (M)

V načinu ročnega prestavljanja (M) lahko menjate prestave z gumbi na prestavni ročici.

SelectShift™

O SelectShift™

S to funkcijo lahko menjate prestave z gumbi na prestavni ročici.

Uporaba SelectShift™

Preklopite v ročno prestavljanje (M), da vklopite funkcijo.

- Za prestavljanje v višjo prestavo pritisnite gumb **+**.
- Za prestavljanje v nižjo prestavo pritisnite gumb **–**.

Preklopite v drugo prestavo, da izklopite funkcijo.

Povezava zavore in menjalnika

O povezavi zavore in menjalnika

Povezava zavore in menjalnika preprečuje prestavljanje izbirne ročice iz parkirne prestave (P), če je dodan kontakt in zavorna stopalka ni pritisnjena.

Prestavljanje iz parkirne prestave (P)

OPOZORILO: Vozila ne vozite, dokler ne preverite, da delujejo zavorne luči.

OPOZORILO: Če je parkirna zavora popolnoma sproščena, opozorilna lučka za parkirno zavoro pa gori, mogoče zavore ne delujejo pravilno. Vozilo peljite čim prej na pregled.

Če ne morete zagnati motorja, z ročico povezave prestavite izbirno ročico iz parkirne prestave (P).

Transit (TTS) , CG3796sISVN sISVN, Edition date: 201903, First-Printing

Če je prišlo do električne napake, je mogoče pregorela varovalka ali pa zavorne luči vozila ne delujejo. Glejte **Specifikacije varovalk** (stran 228).

Če je akumulator prazen, vozilo zaženite ob pomoči zaganjalnih kablov. Glejte **Zagon vozila s kabli** (stran 222).

OPOZORILO: Med tem postopkom boste prestavili iz parkirne prestave (P), kar pomeni, da se bo vozilo lahko prosto premikalo. Da bi se izognili neželenim premikom vozila, pred izvajanjem tega postopka do konca vklopite ročno zavoro. Po potrebi uporabite kolesne zagozde.

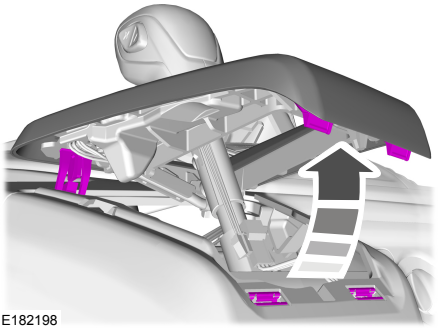
E182198

1. S ploščatim izvijačem odstranite ploščo.

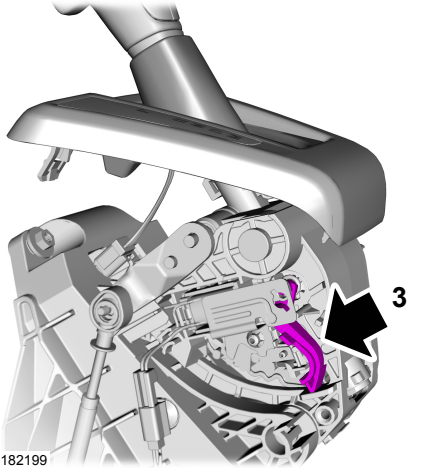

E182199

2. Poiščite ročico za povezavo zavore in menjalnika.

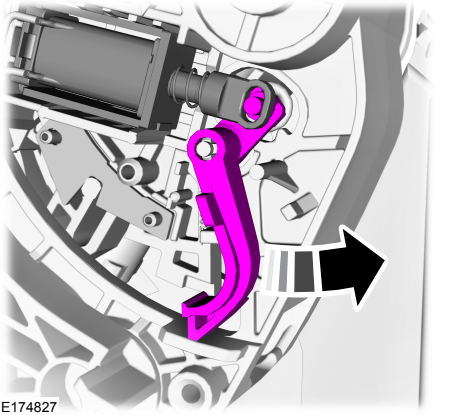
E174827

3. Potisnite ročico povezave zavore in menjalnika proti zadnjemu delu vozila in jo tam zadržite.
4. Izbirno ročico premaknite iz parkirne prestave (P) v prosti tek (N).

Transit (TTS) , CG3796slSVN slSVN, Edition date: 201903, First-Printing

5. Namestite oblogo.
6. Pritisnite zavorno stopalko, zaženite motor in sprostite parkirno zavoro.

Zvočno opozorilo, da menjalnik ni v parkirni prestavi (P)

Oglasi se, če prestavna ročica ni v parkirni prestavi (P) in odprete voznikova vrata.

Informacijska sporočila avtomatskega menjalnika

Sporočilo	Opis
Transmission malfunction Service now Transmission Service required	Sistem je zaznal okvaro, ki zahteva popravilo. Vozilo peljite čim prej na pregled.
Transmission overtemperature Stop safely Transmission overheating Stop safely Transmission too hot Press brake	Menjalnik se pregreva in se mora ohladiti. Čim prej varno ustavite vozilo, ugasnite motor in pustite, da se menjalnik ohladi. Če se sporočilo še naprej pojavlja, odpeljite vozilo čim prej na pregled.
Transmission limited function See manual	Menjalnik ima omejeno funkcionalnost. Sistem je zaznal okvaro, ki zahteva popravilo. Vozilo peljite čim prej na pregled.
Transmission warming up Please wait	Prikaže se pri nizki temperaturi zunanjosti, če je treba počakati nekaj sekund, da menjalnik prestavi v prestavo. Stopalko zavore pritisnite do konca, dokler sporočilo ne izgine z informacijskega zaslona.
Transmission not in Park	Prikaže se kot opomnik, da prestavite v parkirno prestavo (P).
Press brake to unlock selector lever	Da bi odklenili menjalnik, morate pritisniti stopalko zavore.
Selector lever unlocked	Prikaže se, ko se izbirna ročica sprosti.

Transit (TTS) , CG3796sISVN sISVN, Edition date: 201903, First-Printing

UPORABA POGONA NA VSA KOLESA

Samodejni pogon na vsa kolesa

Ta način je primeren za večino pogojev.

Opomba: *To je privzeti način ob vsakem dodajanju kontakta.*

Stalen pogon na vsa kolesa

Te nastavitve uporabite le v določenih pogojih, denimo v globokem pesku ali snegu.

Vklop in izklop stalnega pogona na vsa kolesa

Gumb se nahaja na instrumentalni plošči.

Za premik po razpoložljivih načinih vožnje večkrat pritisnite gumb. Za potrditev izbranega načina vožnje spustite gumb.

Kolesnice v blatu

Izberite ta način, da bi vklopili stalen pogon na vsa kolesa.

Opomba: *Opozorilna lučka sistema za nadzor stabilnosti zasveti. Protiblokirni zavorni sistem in sistem proti zdrsu koles bosta še naprej nemoteno delovala.*

Normalna

Izberite ta način, da bi izklopili stalen pogon na vsa kolesa in se vrnili na samodejni pogon na vsa kolesa.

Informacijska sporočila pogona na vsa kolesa

Sporočilo	Opis
AWD malfunction Service required	Okvara v delovanju sistema. Vozilo peljite čim prej na pregled.

Transit (TTS) , CG3796slSVN slSVN, Edition date: 201903, First-Printing

SPLOŠNE INFORMACIJE

Opomba: *Občasni zvoki zavor so nekaj običajnega. Če opazite zvok drgnjenja kovine ob kovino, neprekinjenega brušenja ali neprekinjenega cviljenja, so morda obrabljene zavorne obloge. Če se vozilo neprekinjeno trese ali volan med zaviranjem drhti, mora vozilo pregledati pooblaščeni trgovec.*

Opomba: *Na kolesih se tudi v običajnih pogojih vožnje lahko nabira prah od zavor. Nekaj prahu je neizbežnega saj se zavore obrabijo. Glejte* ***Čiščenje koles*** *(stran 268).*

Opomba: *Glede na veljavno zakonodajo in pravila, ki veljajo v državi, za katero je bilo vozilo izdelano, lahko pri močnem zaviranju luči zavor utripajo. Zatem bodo utripalke za nevarnost prav tako utripale, ko se vozilo zaustavi.*

Zaradi mokrih zavor se lahko učinkovitost zaviranja zmanjša. Ko zapeljete iz avtopralnice ali stoječe vode, z rahlim pritiskom na zavorno stopalko odstranite vodo z zavor.

Zavora preglasi plin

Če se stopalka za plin zatakne ali ujame, trdno in odločno pritisnite stopalko zavore, da upočasnite vozilo in zmanjšate moč motorja. Če se to zgodi, zavirajte in varno ustavite vozilo. Prestavno ročico prestavite v parkirno prestavo (P) (avtomatski menjalnik) ali v nizko prestavo (ročni menjalnik), ugasnite motor in vklopite ročno zavoro. Preglejte stopalko za plin in njeno okolico za morebitnimi predmeti ali drobci, ki bi lahko ovirali njeno gibanje. Če ne najdete ničesar in se stanje ne spremeni, odvlecite avto k serviserju na popravilo.

Pomoč pri zaviranju

Pomoč pri zaviranju zazna nagla zaviranja tako, da meri stopnjo pritiska zavorne stopalke. Ves čas pritiska na zavorno stopalko zagotavlja maksimalen zavorni učinek. Pomoč pri zaviranju lahko zmanjša zavorno razdaljo v skrajnih položajih.

Protiblokirni zavorni sistem (če je nameščen/-a)

Ta sistem vam pomaga ohraniti nadzor krmiljenja in stabilnosti vozila med ustavljanjem v sili, saj prepreči blokiranje koles.

NAMIGI ZA VOŽNJO S PROTIBLOKIRNIM ZAVORNIM SISTEMOM

Protiblokirni zavorni sistem ne bo odpravil tveganj, kadar:

- Vozite s premajhno razdaljo do vozila pred vami.
- Vozilo je v hidroplaningu.
- V ovinkih vozite prehitro.
- Če je cestišče slabo.

Opomba: *Med delovanjem sistema lahko zavorna stopalka zaniha in se pogrezne globlje. Z nezmanjšano močjo pritiskajte na zavorno stopalko. Iz sistema lahko tudi zaslišite hrup. To je povsem normalno.*

Transit (TTS) , CG3796sISVN sISVN, Edition date: 201903, First-Printing

PARKIRNA ZAVORA - SAMODEJNI MENJALNIK, VOZILA Z: ROČNA PADAJOČA PARKIRNA ZAVORA

E172222

Aktiviranje parkirne zavore:

1. Močno pritisnite na zavorno stopalko.
2. potegnite ročico parkirne zavore do najvišjega položaja.

Opomba: *Med vlečenjem ročice parkirne zavore navzgor ne pritiskajte gumba za sprostitev.*

Opomba: *Ko je parkirna zavora vklopljena, se bo ročica parkirne zavore vrnila v spuščen položaj in opozorilna lučka bo zasvetila.*

Opomba: *Če vozilo parkirate na klancu s sprednjim delom po klancu navzgor, prestavite v parkirno prestavo (P) in zavrtite volan stran od robnika.*

Opomba: *Če vozilo parkirate na klancu s sprednjim delom po klancu navzdol, prestavite v parkirno prestavo (P) in zavrtite volan proti robniku.*

Sproščanje parkirne zavore:

1. Močno pritisnite na zavorno stopalko.
2. potegnite ročico parkirne zavore do najvišjega položaja.
3. Pritisnite gumb za sprostitev in potisnite ročico parkirne zavore navzdol.

PARKIRNA ZAVORA - SAMODEJNI MENJALNIK, VOZILA Z: POTISNA PARKIRNA ZAVORA

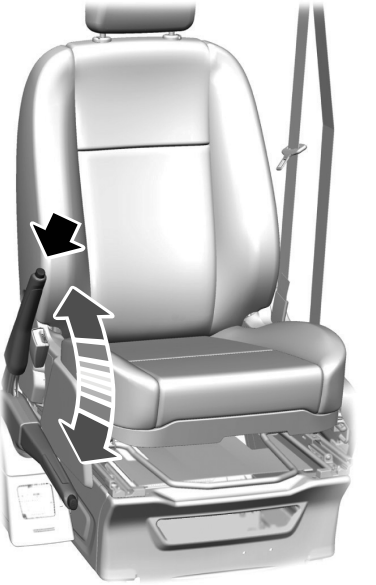

E172225

Aktiviranje parkirne zavore:

Transit (TTS) , CG3796slSVN slSVN, Edition date: 201903, First-Printing

1. Močno pritisnite na zavorno stopalko.
2. potegnite ročico parkirne zavore do najvišjega položaja.

Opomba: *Med vlečenjem ročice parkirne zavore navzgor ne pritiskajte gumba za sprostitev.*

Opomba: *Če vozilo parkirate na klancu s sprednjim delom po klancu navzgor, prestavite v parkirno prestavo (P) in zavrtite volan stran od robnika.*

Opomba: *Če vozilo parkirate na klancu s sprednjim delom po klancu navzdol, prestavite v parkirno prestavo (P) in zavrtite volan proti robniku.*

Sproščanje parkirne zavore:

1. Močno pritisnite na zavorno stopalko.
2. Rahlo povlecite ročico parkirne zavore navzgor.
3. Pritisnite gumb za sprostitev in potisnite ročico parkirne zavore navzdol.

PARKIRNA ZAVORA - ROČNI MENJALNIK, VOZILA Z: ROČNA PADAJOČA PARKIRNA ZAVORA

E172222

Aktiviranje parkirne zavore:

1. Močno pritisnite na zavorno stopalko.
2. potegnite ročico parkirne zavore do najvišjega položaja.

Opomba: *Med vlečenjem ročice parkirne zavore navzgor ne pritiskajte gumba za sprostitev.*

Opomba: *Ko je parkirna zavora vklopljena, se bo ročica parkirne zavore vrnila v spuščen položaj in opozorilna lučka bo zasvetila.*

Opomba: *Če vozilo parkirate na klancu, s sprednjim delom na klancu navzgor, izberite prvo prestavo in zavrtite volan stran od robnika.*

Transit (TTS) , CG3796sISVN sISVN, Edition date: 201903, First-Printing

Opomba: *Če vozilo parkirate na klancu, s sprednjim delom na klancu navzdol, izberite vzvratno prestavo in zavrtite volan stran proti robniku.*

Sproščanje parkirne zavore:

1. Močno pritisnite na zavorno stopalko.
2. potegnite ročico parkirne zavore do najvišjega položaja.
3. Pritisnite gumb za sprostitev in potisnite ročico parkirne zavore navzdol.

PARKIRNA ZAVORA - ROČNI MENJALNIK, VOZILA Z: POTISNA PARKIRNA ZAVORA

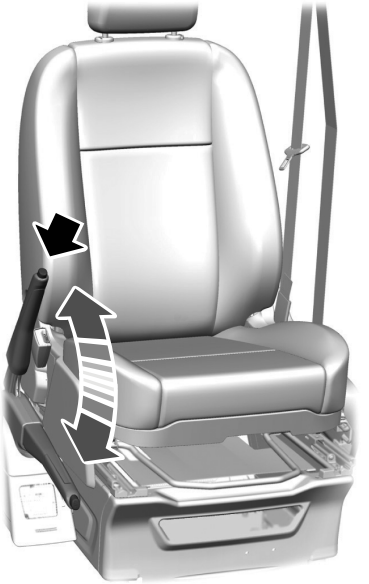

E172225

Aktiviranje parkirne zavore:

1. Močno pritisnite na zavorno stopalko.
2. potegnite ročico parkirne zavore do najvišjega položaja.

Opomba: *Med vlečenjem ročice parkirne zavore navzgor ne pritiskajte gumba za sprostitev.*

Opomba: *Če vozilo parkirate na klancu, s sprednjim delom na klancu navzgor, izberite prvo prestavo in zavrtite volan stran od robnika.*

Opomba: *Če vozilo parkirate na klancu, s sprednjim delom na klancu navzdol, izberite vzvratno prestavo in zavrtite volan stran proti robniku.*

Sproščanje parkirne zavore:

1. Močno pritisnite na zavorno stopalko.
2. Rahlo povlecite ročico parkirne zavore navzgor.
3. Pritisnite gumb za sprostitev in potisnite ročico parkirne zavore navzdol.

POMOČ PRI SPELJEVANJU V KLANEC

OPOZORILO: Sistem ni nadomestek za parkirno zavoro. Ko vozilo zapustite, vedno potegnite parkirno zavoro.

OPOZORILO: Po vklopu sistema morate ostati v vozilu. Za nadzor in upravljanje vozila, nadzor nad sistemom in za morebitne potrebne intervencije je vedno odgovoren voznik. Nepazljivost lahko privede do izgube nadzora nad vozilom, resnih poškodb ali smrti.

Transit (TTS) , CG3796slSVN slSVN, Edition date: 201903, First-Printing

OPOZORILO: Če sistem zazna napako ali poženete motor v visoke obrate, se bo sistem izklopil. Nepazljivost lahko privede do izgube nadzora nad vozilom, resnih poškodb ali smrti.

Sistem olajša speljevanje vozila po klancu navzgor brez uporabe parkirne zavore.

Aktiviran sistem zadrži vozilo na klancu v mirovanju dve do tri sekunde zatem, ko spustite zavorno stopalko. Tako imate čas premakniti nogo z zavore na stopalko za plin. Sistem samodejno sprosti zavore, ko motor razvije dovolj moči, da prepreči premikanje vozila po strmini navzdol. To je še posebej dobrodošlo pri speljevanju na klancu, npr. pred zapornico na parkirišču, pred semaforjem ali pri vzvratni vožnji na parkirno mesto navkreber.

Opomba: *Sistem ne bo deloval, če je parkirna zavora aktivirana.*

Opomba: *Ni opozorilne lučke, ki bi opozarjala, če je sistem vklopljen ali ne.*

Uporaba pomoči pri speljevanju na strmini

1. Pritisnite stopalko za zavoro, da vozilo popolnoma ustavite. Stopalka za zavore naj bo pritisnjena.
2. Če senzorji zaznajo, da je vozilo na hribu, se sistem samodejno vklopi.
3. Ko odmaknete nogo z zavore, bo vozilo mirovalo še približno dve ali tri sekunde, preden bo zdrsnilo. Med postopkom speljevanja se ta čas zadrževanja vozila samodejno podaljša.
4. Speljite kot običajno. Sistem bo samodejno sprostil zavore.

Opomba: *Ko odmaknete nogo z zavorne stopalke in ob aktivnem sistemu stopalko znova pritisnete, boste občutili bistveno krajši hod zavorne stopalke. To je povsem normalno.*

Vklop in izklop sistema

Vozila z ročnim menjalnikom

To funkcijo lahko vklopite in izklopite na informacijskem zaslonu. Sistem si zapomni zadnje nastavitve ob naslednjem zagonu.

Vozila s samodejnim menjalnikom

Sistema ne morete vklopiti ali izklopiti. Sistem se ob vsakem zagonu samodejno vklopi.

Transit (TTS) , CG3796sISVN sISVN, Edition date: 201903, First-Printing

NAČIN DELOVANJA

Sistem za preprečevanje zdrsa pogonskih koles pomaga preprečevati zdrs pogonskih koles in izgubo trenja.

Če vozilo začne drseti, sistem uporabi zavore na posamičnih kolesih in po potrebi istočasno zmanjša moč motorja. Če kolesa drsijo med pospeševanjem na gladkih ali rahlih površinah, sistem zmanjša moč motorja za povečanje trenja.

UPORABA NADZORA ZDRSA

Sistem se ob vsakem zagonu samodejno vklopi.

Opomba: *V določenih situacijah, npr. ko obtičite v snegu ali blatu, je lahko koristno, če izklopite sistem proti zdrsu koles, saj se tako lahko kolesa zavrtijo s polno močjo.*

Vklop in izklop sistema prek informacijskega zaslona

Ko vozilo prejmete, je ta funkcija že omogočena. Po potrebi lahko to funkcijo vklopite in izklopite prek informacijskega zaslona. Glejte **Splošne informacije** (stran 86).

Nadzor stabilnosti bo ostal vklopljen tudi takrat, ko izklopite sistem proti zdrsu koles.

Vklop in izklop sistema s pomočjo gumba (če je nameščen/-a)

Gumb se nahaja na armaturni plošči.

Pritisnite tipko. Prikazano bo sporočilo skupaj z osvetljeno ikono na prikazu. Za vrnitev v navaden način pritisnite gumb še enkrat.

Nadzor stabilnosti bo ostal vklopljen tudi takrat, ko izklopite sistem proti zdrsu koles.

Transit (TTS) , CG3796slSVN slSVN, Edition date: 201903, First-Printing

NAČIN DELOVANJA

Elektronski nadzor stabilnosti

OPOZORILO: Sistem za opozarjanje voznika je zasnovan tako, da pomaga vozniku. Ne nadomesti vaše pozornosti in presoje. Še zmeraj ste sami odgovorni za previdno in pozorno vožnjo.

Sistem pomaga ohraniti stabilnost vozila, če vozilo začne zanašati iz načrtovane smeri. Sistem to doseže z zaviranjem vsakega kolesa posebej in zmanjšanjem navora motorja.

Sistem vključuje tudi izboljšano funkcijo za nadzor zdrsa, ki zmanjša navor motorja, če začne katero od pogonskih koles pri pospeševanju zdrsavati. To pripomore k speljevanju na spolzkih ali neutrjenih cestiščih, omejitev zdrsa koles in zanašanja v ostrih ovinkih pa poveča udobje.

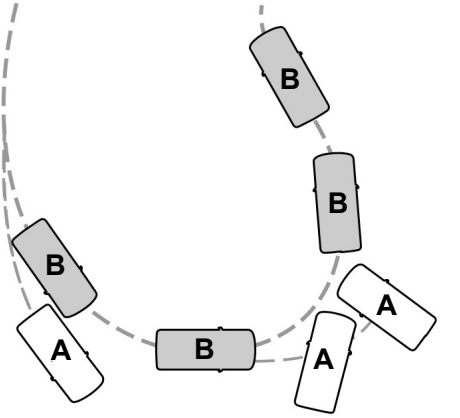

E72903

A Brez ESC.

B Z ESC.

Opozorilna lučka za nadzor stabilnosti

Lučka utripa med delovanjem.

UPORABA NADZORA STABILNOSTI

Opomba: *Ob vsakem zagonu se bo sistem samodejno vklopil.*

Sistem za nadzor stabilnosti lahko izklopite in vklopite. Glejte **Uporaba nadzora zdrsa** (stran 156).

Transit (TTS) , CG3796sISVN sISVN, Edition date: 201903, First-Printing

NAČIN DELOVANJA

OPOZORILO: Sistem mogoče ne bo zaznal predmetov, katerih površina vpija odsev. Vedno vozite previdno in pozorno. Če niste previdni, lahko pride do trka.

OPOZORILO: Da bi preprečili telesne poškodbe, bodite vedno pazljivi med vzvratno (R) vožnjo in med uporabo sistema zaznavanja.

OPOZORILO: Sistem parkirnih pomagal mogoče ne bo zaznal majhnih ali premikajočih se predmetov, še posebej tistih, ki so blizu tlom.

Opomba: *Nekateri dodatki, kot so velike vlečne kljuke, nosilci za kolesa ali deske, lahko vplivajo na delovanje ali povzročijo lažne alarme.*

Opomba: *Na senzorjih ne sme biti veliko umazanije, ledu in snega. Ovirani senzorji lahko vplivajo na natančnost sistema. Senzorjev nikoli ne čistite z ostrimi predmeti.*

Opomba: *Če vozilo utrpi poškodbe, zaradi katerih so senzorji napačno poravnani, bo to povzročilo nepravilne meritve ali napačna opozorila.*

Opomba: *Ko je ključ MyKey v uporabi, ne morete izklopiti sistema za zaznavanje. Glejte* ***Način delovanja*** *(stran 43).*

Priporočamo vam, da si vzamete nekaj časa ter s prebiranjem tega poglavja spoznate sistem in njegove omejitve.

Sistem za zaznavanje opozori voznika na ovire v določenem območju vozila. Sistem se ob vsakem zagonu samodejno vklopi.

Sistem lahko vklopite ali izklopite s pritiskom gumba za parkirna pomagala. Če vaše vozilo nima gumba za parkirna pomagala, lahko sistem izklopite na informacijskem zaslonu ali v pojavnem oknu, ki se prikaže, ko prestavite v vzvratno prestavo (R). Glejte **Splošne informacije** (stran 86).

Če je v sistemu prisotna napaka, se na informacijskem zaslonu prikaže opozorilno sporočilo in vam ne omogoči vklopa sistema.

PARKIRNA POMAGALA ZADAJ

OPOZORILO: Sistem mogoče ne bo zaznal predmetov, katerih površina vpija odsev. Vedno vozite previdno in pozorno. Če niste previdni, lahko pride do trka.

OPOZORILO: Sistem parkirnih pomagal mogoče ne bo zaznal majhnih ali premikajočih se predmetov, še posebej tistih, ki so blizu tlom.

OPOZORILO: Da preprečite telesne poškodbe, bodite vedno pazljivi med vzvratno (R) vožnjo in med uporabo sistema zaznavanja.

OPOZORILO: Sistem parkirnih pomagal lahko le pomaga pri zaznavanju predmetov takrat, ko se vaše vozilo premika s parkirno hitrostjo. Da preprečite osebne poškodbe, morate med uporabo sistema parkirnih pomagal biti zelo previdni.

Ob okvari sistema se na informacijskem zaslonu prikaže obvestilo.

Opomba: *Na senzorjih ne sme biti veliko umazanije, ledu in snega.*

Transit (TTS) , CG3796slSVN slSVN, Edition date: 201903, First-Printing

Opomba: *Senzorjev ne prekrijte.*

Opomba: *Senzorjev nikoli ne čistite z ostrimi predmeti.*

Opomba: *Če vozilo utrpi poškodbe, zaradi katerih so senzorji napačno poravnani, lahko to povzroči nepravilne meritve ali napačna opozorila.*

Opomba: *Nekateri dodatki, kot so velike vlečne kljuke in nosilci za kolesa ali deske, lahko vplivajo na delovanje ali povzročijo lažne alarme.*

Senzorji delujejo, ko je prestavna ročica v vzvratni prestavi (R) in se vozilo premika s hitrostjo do 5 km/h. Možno je, da se bo med zvočnim opozorilom sistema parkirnih pomagal glasnost avdio sistema samodejno zmanjšala.

Če se predmet približa vozilu, se oglasi zvočno opozorilo. Med približevanjem vozila predmetu se pogostost zvočnih opozoril stopnjuje. Ko je predmet od sredine prednjega odbijača oddaljen 30 cm ali manj, se opozorilni zvok neprekinjeno oglaša.

Opomba: *Na zunanjih vogalih je doseg zmanjšan.*

E130178

Območje pokrivanja senzorjev seže do 180 cm od zadnjega odbijača.

Sistem zazna velike predmete, ko prestavite prestavno ročico v vzvratno prestavo (R) in se zgodi nekaj od naslednjega:

- Vaše vozilo se premika nazaj pri nizki hitrosti.
- Vaše vozilo miruje, proti njegovemu zadnjemu delu pa se pomika predmet z nizko hitrostjo.
- Vozilo se premika vzvratno z nizko hitrostjo in proti zadnjemu delu vozila se počasi bliža predmet, npr. drugo vozilo.

Zvočno opozorilo utihne, če vozilo miruje dve sekundi. Če se vozilo začne vzvratno pomikati, boste znova zaslišali zvočno opozorilo.

Opomba: *Ko je predmet od sredine zadnjega odbijača oddaljen 30 cm ali manj, se opozorilni zvok neprekinjeno oglaša.*

Indikator razdalje do predmeta (če je nameščen/-a)

Ko prestavite v vzvratno prestavo (R), sistem na informacijskem zaslonu prikaže razdaljo do predmeta.

- Med krajšanjem razdalje do predmeta se lučke na indikatorju vklopijo in približajo ikoni za vozilo.
- Če ni zaznanega predmeta, je indikator razdalje siv.

Transit (TTS) , CG3796sISVN sISVN, Edition date: 201903, First-Printing

Informacijska sporočila zadnjih parkirnih pomagal

Sporočilo	Opis
Park Pilot malfunction	Okvara v delovanju sistema. Vozilo peljite čim prej na pregled.
Check Park Pilot	Okvara v delovanju sistema. Vozilo peljite čim prej na pregled.
Check rear Park Pilot	Okvara v delovanju sistema. Vozilo peljite čim prej na pregled.
Front Park Pilot not available Sensor blocked See manual	Senzor je oviran ali je sistem okvarjen. Očistite odbijač ali odstranite morebitno oviro. Če se sporočilo še naprej pojavlja, odpeljite vozilo čim prej na pregled.
Rear Park Pilot not available Sensor blocked See manual	Senzor je oviran ali je sistem okvarjen. Očistite odbijač ali odstranite morebitno oviro. Če se sporočilo še naprej pojavlja, odpeljite vozilo čim prej na pregled.

PARKIRNA POMAGALA SPREDAJ

OPOZORILO: Sistem mogoče ne bo zaznal predmetov, katerih površina vpija odsev. Vedno vozite previdno in pozorno. Če niste previdni, lahko pride do trka.

OPOZORILO: Sistem parkirnih pomagal mogoče ne bo zaznal majhnih ali premikajočih se predmetov, še posebej tistih, ki so blizu tlom.

OPOZORILO: Sistem parkirnih pomagal lahko le pomaga pri zaznavanju predmetov takrat, ko se vaše vozilo premika s parkirno hitrostjo. Da preprečite osebne poškodbe, morate med uporabo sistema parkirnih pomagal biti zelo previdni.

Senzorji so na prednjem odbijaču.

Opomba: *Na senzorjih ne sme biti veliko umazanije, ledu in snega.*

Opomba: *Senzorjev ne prekrijte.*

Opomba: *Senzorjev nikoli ne čistite z ostrimi predmeti.*

Opomba: *Če vozilo utrpi poškodbe, zaradi katerih so senzorji napačno poravnani, lahko to povzroči nepravilne meritve ali napačna opozorila.*

Senzorji delujejo, ko je prestavna ročica v katerem koli položaju, razen v parkirni prestavi (P). Možno je, da se bo med zvočnim opozorilom sistema parkirnih pomagal glasnost avdio sistema samodejno zmanjšala.

Če se predmet približa vozilu, se oglasi zvočno opozorilo. Med približevanjem vozila predmetu se pogostost zvočnih opozoril stopnjuje. Ko je predmet od prednjega odbijača oddaljen 30 cm ali manj, se opozorilni zvok neprekinjeno oglaša.

Sistem se izklopi, ko vozilo doseže hitrost 8 km/h.

Transit (TTS) , CG3796slSVN slSVN, Edition date: 201903, First-Printing

E187330

Območje pokrivanja senzorjev seže do 70 cm od sredine odbijača.

Če je prestavna ročica v vzvratni prestavi (R), bo sistem zaznal predmete med počasnim premikanjem vozila oziroma če se vašemu vozilu počasi približuje predmet, npr. drugo vozilo. Ko ustavite vozilo, bo zvočno opozorilo utihnilo po dveh sekundah.

Če je izbirna ročica v kateri koli prestavi za vožnjo naprej in se vozilo premika ter se znotraj območja zaznave nahaja ovira, bodo prednji senzorji sprožili zvočno opozorilo. Ko ustavite vozilo, zvočno opozorilo utihne po dveh sekundah, grafični prikaz razdalje pa se izklopi po štirih sekundah.

Za izklop sistema pritisnite gumb parkirnih pomagal.

Ob okvari sistema se na informacijskem zaslonu prikaže obvestilo.

Indikator razdalje do predmeta (če je nameščen/-a)

Sistem na informacijskem zaslonu prikaže razdaljo do predmeta.

- Med krajšanjem razdalje do predmeta se lučke na indikatorju vklopijo in približajo ikoni za vozilo.
- Če ni zaznanega predmeta, je indikator razdalje siv.

Ko prestavite v vzvratno prestavo (R), sistem sproži zvočno opozorilo in grafični prikaz, če se vozilo premika in se predmet približuje vozilu. Ko ustavite vozilo, bo zvočno opozorilo utihnilo po dveh sekundah. Grafični indikator ostane prikazan, ko je prestavna ročica v vzvratni prestavi (R).

Ko prestavite v katero koli prestavo za vožnjo naprej in se vozilo premika s hitrostjo do približno 8 km/h, sistem sproži zvočno opozorilo in prikaže grafični prikaz razdalje za predmete, ki so v območju zaznave. Ko ustavite vozilo, zvočno opozorilo utihne po dveh sekundah, grafični prikaz razdalje pa se izklopi po štirih sekundah.

Opomba: *Če je predmet zaznan na razdalji do 30 cm, grafični prikaz ostane vklopljen.*

Ko prestavite v prosti tek (N) in se vozilo premika s hitrostjo do približno 8 km/h, sistem prikaže le grafični prikaz razdalje za predmete, recimo če se vozilo premika po klancu in sistem zazna predmet, ki se približuje vozilu. Ko ustavite vozilo, grafični prikaz razdalje ostane še štiri sekunde.

Transit (TTS) , CG3796sISVN sISVN, Edition date: 201903, First-Printing

Informacijska sporočila sprednjih parkirnih pomagal

Sporočilo	Opis
Park Pilot malfunction	Okvara v delovanju sistema. Vozilo peljite čim prej na pregled.
Check Park Pilot	Okvara v delovanju sistema. Vozilo peljite čim prej na pregled.
Check front Park Pilot	Okvara v delovanju sistema. Vozilo peljite čim prej na pregled.

SISTEM STRANSKE ZAZNAVE

OPOZORILO: Sistem mogoče ne bo zaznal predmetov, katerih površina vpija odsev. Vedno vozite previdno in pozorno. Če niste previdni, lahko pride do trka.

OPOZORILO: Sistem parkirnih pomagal mogoče ne bo zaznal majhnih ali premikajočih se predmetov, še posebej tistih, ki so blizu tlom.

OPOZORILO: Da preprečite telesne poškodbe, bodite vedno pazljivi med vzvratno (R) vožnjo in med uporabo sistema zaznavanja.

OPOZORILO: Sistem parkirnih pomagal lahko le pomaga pri zaznavanju predmetov takrat, ko se vaše vozilo premika s parkirno hitrostjo. Da preprečite osebne poškodbe, morate med uporabo sistema parkirnih pomagal biti zelo previdni.

Opomba: *Na senzorjih ne sme biti veliko umazanije, ledu in snega.*

Opomba: *Senzorjev ne prekrijte.*

Opomba: *Senzorjev nikoli ne čistite z ostrimi predmeti.*

Opomba: *Če vozilo utrpi poškodbe, zaradi katerih so senzorji napačno poravnani, lahko to povzroči nepravilne meritve ali napačna opozorila.*

Opomba: *Če izklopite sistem za regulacijo zdrsa pogonskih koles, boste s tem izklopili tudi sistem bočne zaznave.*

Opomba: *Nekateri dodatki, kot so velike vlečne kljuke in nosilci za kolesa ali deske, lahko vplivajo na delovanje ali povzročijo lažne alarme.*

Opomba: *Sistem ne zazna predmeta (npr. drugega vozila), ki se počasi pomika proti boku vozila, če ni prej šel mimo prednjih ali zadnjih senzorjev.*

Sistem uporablja prednje in zadnje stranske senzorje za zaznavanje predmetov, ki so blizu stranem vozila. Ko se peljete mimo njih, jih sistem umesti na navidezni zemljevid na informacijskem zaslonu.

Senzorji so na prednjem in zadnjem odbijaču.

Sistem morda ne bo deloval v naslednjih primerih:

- V nekaj sekundah ste dodali kontakt, ga odvzeli in znova dodali.
- Vozilo miruje več kot dve minuti.

Transit (TTS) , CG3796slSVN slSVN, Edition date: 201903, First-Printing

- Vklopi se sistem proti blokiranju koles.
- Vklop sistema proti zdrsu.

Da bi ponovno vzpostavili sistem, se boste morda morali z vozilom peljati približno 3 m.

E190458

Območje zaznave senzorjev je do 60 cm od boka vozila.

Ko sistem zazna predmet v območju zaznave in znotraj poti premikanja, se oglasi zvočno opozorilo. S približevanjem predmeta vozilu se pogostost zvočnih opozoril stopnjuje.

Indikator razdalje do predmeta (če je nameščen/-a)

E190459

Sistem na informacijskem zaslonu prikaže razdaljo do predmeta.

- Med krajšanjem razdalje do predmeta se lučke na indikatorju vklopijo in približajo ikoni za vozilo.
- Če ni zaznanega predmeta, je indikator razdalje siv.

Ko prestavite v vzvratno prestavo (R), sistem sproži zvočno opozorilo in grafični prikaz razdalje za predmete, ki so od vozila oddaljeni največ 60 cm in se nahajajo na poti vožnje vozila. Ko ustavite vozilo, bo zvočno opozorilo utihnilo po dveh sekundah.

Ko prestavite v katero koli prestavo za vožnjo naprej in se vozilo premika s hitrostjo do približno 8 km/h, sistem sproži zvočno opozorilo in prikaže grafični prikaz razdalje za predmete, ki so v območju zaznave. Ko ustavite vozilo, zvočno opozorilo utihne po dveh sekundah, grafični prikaz razdalje pa se izklopi po štirih sekundah.

Ko prestavite v prosti tek (N), sistem zaznave prikaže le grafični prikaz razdalje, če se vozilo premika s hitrostjo do približno 8 km/h. Denimo, vozilo se premika po klancu in sistem zazna, da se vozilu približuje predmet. Ko ustavite vozilo, grafični prikaz razdalje ostane še štiri sekunde.

Če sistem ni na voljo, potem kvadratki za prikaz stranske razdalje niso prikazani.

AKTIVNA POMOČ PRI PARKIRANJU

Sistem pomaga pri parkiranju in speljevanju s parkirnega prostora. Senzorji zaznajo parkirne prostore. Sistem nato po potrebi krmili, dokler vozilo ni parkirano oziroma dokler ne zapusti parkirnega prostora. Vi upravljate plin, zavoro in prestave.

Uporaba aktivnih parkirnih pomagal

OPOZORILO: Po vklopu sistema morate ostati v vozilu. Za nadzor in upravljanje vozila, nadzor nad sistemom in za morebitne potrebne intervencije je vedno odgovoren voznik. Nepazljivost lahko privede do izgube nadzora nad vozilom, resnih poškodb ali smrti.

OPOZORILO: V močnem dežju ali drugih pogojih, ki povzročajo motnje, senzorji morda ne bodo zaznali ovir.

OPOZORILO: Odgovorni ste za upravljanje z vozilom v vsakem trenutku. Sistem nudi pomoč in vas ne odreši odgovornosti za previdno in pozorno vožnjo. Neupoštevanje tega navodila lahko privede do izgube nadzora nad vozilom, resnih poškodb ali smrti.

Gumb za aktivno pomoč pri parkiranju se nahaja poleg prestavne ročice.

Parkiranje na parkirnem prostoru

1. Pritisnite gumb za aktivno pomoč pri parkiranju.

Opomba: *Sistem išče bočna parkirna mesta na sovoznikovi strani. Za iskanje pravokotnega parkirnega prostora še enkrat pritisnite gumb za aktivno pomoč pri parkiranju.*

2. S smernim indikatorjem določite, ali boste iskali parkirno mesto na voznikovi ali sovoznikovi strani vozila.
3. Med iskanjem parkirnega prostora peljite približno 1 m stran in kar se da vzporedno z drugimi vozili.

Opomba: *Ko sistem najde ustrezen parkirni prostor, se na zaslonu prikaže sporočilo in zaslišite zvok.*

4. Vozilo popolnoma ustavite.
5. Spustite volanski obroč in prestavite v vzvratno prestavo (R).
6. Peljite vzvratno in vaše vozilo se bo usmerilo v parkirni prostor.
7. Sledite navodilom na informacijskem zaslonu.

Opomba: *Po končanem parkiranju zaslišite zvočni signal in prikaže se sporočilo.*

Zapuščanje parkirnega prostora

Sistem pomaga le pri zapuščanju bočnega parkirnega prostora.

1. Pritisnite gumb za aktivno pomoč pri parkiranju.
2. S smernikom določite, na kateri strani boste zapustili parkirni prostor.
3. Spustite volanski obroč in prestavite v vzvratno prestavo (R).
4. Sledite navodilom na informacijskem zaslonu.

Transit (TTS) , CG3796slSVN slSVN, Edition date: 201903, First-Printing

Opomba: *Po tem, ko sistem uspešno pripelje vozilo na položaj, od koder lahko z vožnjo naprej zapustite parkirni prostor, se pojavi sporočilo, da prevzemite popoln nadzor nad vozilom.*

Preklic aktivne pomoči pri parkiranju

Da bi v katerem koli trenutku prekinili pomoč pri parkiranju, pritisnite gumb za aktivno pomoč pri parkiranju ali obrnite volanski obroč.

Opomba: *Pomoč pri parkiranju se prekine tudi, ko vozilo preseže 9 km/h.*

Intervencija zavornega sistema

Ko aktivna pomoč pri parkiranju upravlja krmiljenje, lahko v določenih okoliščinah z zaviranjem upočasni ali ustavi vozilo.

Opomba: *S tem lahko prekličete pomoč pri parkiranju.*

Odpravljanje težav z aktivno pomočjo pri parkiranju

Simptom	Možen vzrok
Sistem ne išče parkirnega prostora.	Mogoče ste izklopili sistem proti zdrsu koles.
	Prestavna ročica je v vzvratni prestavi (R). Vozilo se mora premikati naprej, da bi lahko zaznalo parkirni prostor.
Sistem ne ponudi parkirnega prostora.	Senzorji so morda ovirani. Na primer s snegom, ledom ali večjo količino umazanije. Zakriti senzorji lahko vplivajo na delovanje sistema.
	Senzorji na sprednjem ali zadnjem odbijaču so lahko poškodovani.
	Ni dovolj prostora za varno parkiranje vozila.
	Na nasprotni strani ni dovolj prostora za varno izvedbo parkiranja vozila.
	Parkirni prostor je oddaljen več kot 1,5 m ali manj kot 0,5 m.
	Vozilo se premika hitreje od 35 km/h za bočno in 30 km/h za pravokotno parkiranje.
	Pred kratkim ste odklopili ali zamenjali akumulator. Po vnovičnem priklopu akumulatorja se je treba z vozilom krajši čas peljati po cesti brez ovinkov.
Sistem vozila ne postavi pravilno na parkirni prostor.	Neraven robnik ob parkirnem prostoru onemogoča sistemu pravilno poravnavo vozila.
	Vozila ali predmeti poleg parkirnega prostora niso pravilno parkirani.

Transit (TTS) , CG3796sISVN sISVN, Edition date: 201903, First-Printing

Simptom	Možen vzrok
	Vozilo ste ustavili predaleč naprej od parkirnega prostora.
	Kolesa so morda nepravilno nameščena ali nepravilno vzdrževana. Denimo, če je tlak v pnevmatikah nepravilen ali so pnevmatike nepravilnih ali različnih dimenzij.
	Popravilo ali spremembe so vplivale na zmožnost zaznavanja.
	Parkirano vozilo ima priključek. Denimo posipalnik soli, snežni plug ali pomično nakladalno ploščad.
	Dolžina parkirnega prostora ali položaj parkiranih predmetov sta se spremenila, odkar je vaše vozilo zapeljalo mimo.
	Uporabljate rezervno kolo ali kolo, ki je veliko bolj obrabljeno kot preostala kolesa.
	Temperatura okrog vozila se hitro spreminja. Denimo vožnja iz ogrevane garaže v mrzlo okolje ali takoj po speljevanju iz avtopralnice.

ZADNJA KAMERA

OPOZORILO: Vzvratna kamera je pomagalo pri vzvratni vožnji, ki ga mora voznik za maksimalen izkoristek uporabljati skupaj z zunanjimi in notranjim ogledalom.

OPOZORILO: Predmeti, ki so blizu vogalom odbijača ali pod odbijačem, mogoče ne bodo vidni na zaslonu zaradi omejene pokritosti sistema kamere.

OPOZORILO: Počasi peljite vzvratno. Neupoštevanje tega navodila lahko privede do izgube nadzora nad vozilom, resnih poškodb ali smrti.

OPOZORILO: Če so vrata tovornega prostora priprta, bodite previdni. Če so vrata tovornega prostora priprta, kamera ni v svojem položaju in je slika lahko nepravilna. Vse smerne črte izginejo, če so vrata prtljažnika priprta. Neupoštevanje teh navodil lahko privede do poškodb.

OPOZORILO: Kadar menjalnik ni v parkirni prestavi (P), pazite pri vklapljanju in izklapljanju funkcij kamere. Poskrbite, da se vozilo ne premika.

OPOZORILO: Da preprečite telesne poškodbe, bodite vedno pazljivi med vzvratno (R) vožnjo in med uporabo vzvratne kamere.

Transit (TTS) , CG3796slSVN slSVN, Edition date: 201903, First-Printing

Vzvratna kamera zagotavlja sliko prostora za vašim vozilom. Med delovanjem se na zaslonu pojavijo črte, ki predstavljajo pot vozila in oddaljenost od predmetov, ki so za vozilom.

E296493

Kamera je vgrajena v sredinsko stropno zavorno luč.

Uporaba vzvratne kamere

Ko prestavite v vzvratno prestavo (R), vam vzvratna kamera prikaže, kaj se nahaja za vozilom.

Opomba: *Sistem vzvratne zaznave ni učinkovit pri hitrosti nad 5 km/h in mogoče ne bo zaznal določenih kotnih ali premikajočih se predmetov.*

Opomba: *Če je prestavna ročica v vzvratni prestavi (R) in so vrata tovornega prostora odprta, funkcije vzvratne kamere ne bodo prikazane.*

Opomba: *Med vleko kamera vidi le tisto, kar vlečete. Pokritost v tem primeru najbrž ne bo enaka, kot je v navadnih delovnih pogojih, in nekateri predmeti ne bodo vidni. Pri nekaterih vozilih lahko ob priklopu prikolice smerne črte izginejo.*

Sistem morda ne bo deloval pravilno v naslednjih primerih:

- Ponoči ali v temi, če vzvratne luči niso vklopljene.
- Če je pred kamero ovira. Lečo očistite z mehko krpo, ki ne pušča vlaken, in neabrazivnim čistilom.
- Kamera ni pravilno poravnana zaradi poškodbe zadnjega dela vozila.

Smerne črte vzvratne kamere

OPOZORILO: Predmeti nad kamero mogoče ne bodo vidni. Po potrebi preglejte območje za vozilom.

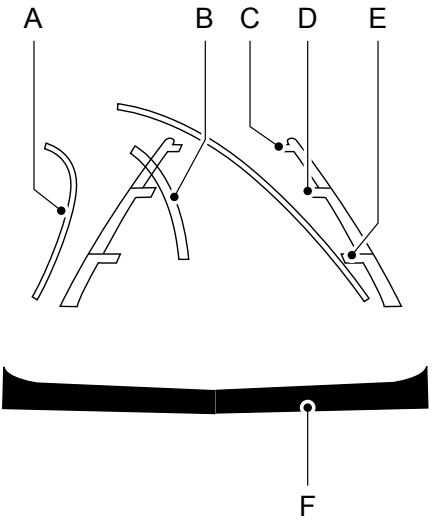

E142436

A	Aktivne smerne črte.
B	Sredinska črta.
C	Fiksirana smerna črta: zeleno območje.
D	Fiksirana smerna črta: rumeno območje.
E	Fiksirana smerna črta: rdeče območje.
F	Zadnji odbijač.

Če je bil akumulator izklopljen, pomagala takoj po priklopu akumulatorja ne bodo popolnoma zanesljiva. Pomagala vzpostavijo brezhibno delovanje po čim bolj ravni vožnji za pet minut pri hitrosti vsaj 50 km/h (31 mph).

Sistem uporablja tri vrste smernih črt. Z njimi vam pomaga videti, kaj se nahaja za vozilom:

A. Aktivne smerne črte prikažejo želeno pot vozila med vzvratno vožnjo.
B. Sredinska črta pomaga poravnati središče vozila s prikolico.
C. Fiksne smerne črte prikažejo dejansko pot vozila med vzvratno vožnjo v ravni črti. To je lahko koristno pri vzvratnem parkiranju ali poravnavi vozila z drugim predmetom.

Aktivne smerne črte so prikazane le skupaj s fiksnimi smernimi črtami. Za uporabo aktivnih smernih črt obrnite volan tako, da se smerne črte usmerijo proti želeni poti. Če se položaj volana med vožnjo v vzvratni prestavi (R) spremeni, lahko vozilo zaide s prvotno želene poti.

Fiksne in aktivne smerne črte zbledijo ali se okrepijo, glede na položaj volana. Aktivne smerne črte niso prikazane, ko je volan poravnan. Predmeti v rdečem območju so najbliže vašemu vozilu, predmeti v zelenem pa najdlje od vozila.

Opomba: *Smerne črte so na voljo le, ko je prestavna ročica v vzvratni prestavi (R).*

Sistemske nastavitve

Nastavitve kamere lahko prilagodite v meniju za nastavitve vozila. Glejte **Nastavitve** (stran 352).

Ročna povečava

OPOZORILO: Ko je ročna povečava vklopljena, mogoče ne bo prikazano celotno območje za vozilom. Med uporabo ročne povečave se zavedajte okolice.

Ročna povečava je na voljo le, ko prestavite v vzvratno prestavo (R).

Transit (TTS) , CG3796slSVN slSVN, Edition date: 201903, First-Printing

Izbirni nastavitvi, ki sta na voljo pri tej funkciji, sta Povečava (+) in Pomanjšava (–). Pritisnite simbol na zaslonu kamere za spremembo pogleda. Po tovarniških nastavitvah je povečava izklopljena. Odbijač je na povečani sliki ohranjen na zaslonu zaradi reference.

Opomba: *Ko vklopite ročno povečavo, je prikazana le sredinska črta.*

Zamik vzvratne kamere

To funkcijo lahko izklopite ali vklopite v meniju vozila. Glejte **Nastavitve** (stran 352). Po tovarniških nastavitvah je sistem izklopljen.

Pri prestavljanju prestavne ročice iz vzvratne prestave (R) v katero koli prestavo razen parkirno (P) se slika kamere na zaslonu ohrani, dokler:

- Hitrost vozila ni dovolj visoka.
- Ne prestavite v parkirno prestavo (P).
- Na vozilih z ročnim menjalnikom zategnite ročno zavoro.

Izpopolnjena parkirna pomagala ali sistem Park Pilot (če je nameščen/-a)

To funkcijo lahko izklopite ali vklopite v meniju vozila. Glejte **Nastavitve** (stran 352).

Ko zadnji senzorji zaznajo predmet, se na vrhu zaslona prikažejo rdeče, rumene ali zelene oznake.

KAMERA Z VIDNIM KOTOM 180 STOPINJ

OPOZORILO: Vzvratna kamera je pomagalo pri vzvratni vožnji, ki ga mora voznik za maksimalen izkoristek uporabljati skupaj z zunanjimi in notranjim ogledalom.

OPOZORILO: Predmeti, ki so blizu vogalom odbijača ali pod odbijačem, mogoče ne bodo vidni na zaslonu zaradi omejene pokritosti sistema kamere.

OPOZORILO: Kadar menjalnik ni v parkirni prestavi (P), pazite pri vklapljanju in izklapljanju funkcij kamere. Poskrbite, da se vozilo ne premika.

OPOZORILO: Odgovorni ste za upravljanje z vozilom v vsakem trenutku. Sistem nudi pomoč in vas ne odreši odgovornosti za previdno in pozorno vožnjo. Neupoštevanje tega navodila lahko privede do izgube nadzora nad vozilom, resnih poškodb ali smrti.

Opomba: *Bodite previdni pri 180-stopinjskem pogledu, če so kakšna vrata priprta. Če so vrata priprta, kamera ni v svojem položaju in je slika lahko nepravilna.*

Sprednja kamera

OPOZORILO: Voznik mora prednjo kamero uporabljati v kombinaciji z gledanjem naprej iz vozila.

Opomba: *Sistem izklopi sprednjo kamero pri nizki hitrosti, razen v vzvratni prestavi (R).*

Opomba: *Prostor pred vozilom se lahko razlikuje glede na usmerjenost vozila in cestne razmere.*

Opomba: *Sistem kamer ne deluje pravilno, če delovanje kamer ovirajo blato, voda ali smeti. Objektiv kamere lahko očistite z mehko krpo, ki ne pušča vlaken, in z neabrazivnim čistilnim sredstvom ali pa s sprednjim pralnikom. Glejte* ***Brisalci in šobe za pranje*** *(stran 67).*

Transit (TTS) , CG3796sISVN sISVN, Edition date: 201903, First-Printing

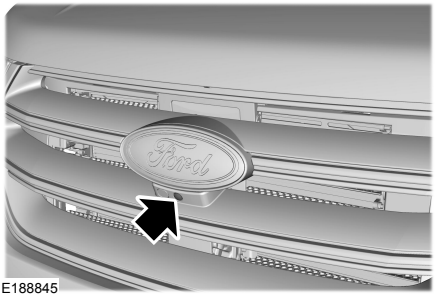

Prednja kamera se nahaja v rešetki. Kamera prikazuje posnetek območja pred vozilom. Pomaga vozniku pri počasni vožnji naprej.

Uporaba 180-stopinjskega sistema kamer

180-stopinjski sistem kamer obsega sprednjo in vzvratno kamero. Sistem:

- vam omogoča pregled nad območjema neposredno pred vozilom in za njim,
- vam omogoča pregled nad prečnim prometom pred vozilom in za njim,
- vam zagotavlja pregled med parkirnimi manevri.

Gumb sistema kamere se nahaja v bližini zaslona in vklopi kamero, ko vozilo ni v vzvratni prestavi (R).

Prednja kamera se izklopi, če presežete hitrost 10 km/h (6 mph).

Ko hitrost spet pade pod to mejno vrednost, lahko sistem spet vklopite z gumbom za sistem kamere.

Pogledi kamere

Z gumbom za kamero vklopite poglede kamere in gumbe za izbiro pogleda.

Ko je vozilo v parkirni prestavi (P), prostem teku (N) ali v prestavi za vožnjo (D), so ob pritisku na gumb prikazane le prednje slike.

Ko je vozilo v vzvratni prestavi (R), so prikazane le vzvratne slike.

Za prestavljanje med pogledi kamere pritisnite gumb za kamero.

Normalni pogled: Prikaže sliko prostora neposredno pred ali za vozilom.

Razširjeni pogled: Prikaže razširjeno sliko prostora pred ali za vozilom.

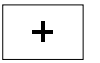
Približa sliko.

NAČIN DELOVANJA

Tempomat vam pomaga ohranjati nastavljeno hitrost, ne da bi imeli nogo na stopalki za plin. Tempomat lahko uporabite pri hitrosti, višji od 30 km/h.

UPORABA TEMPOMATA

OPOZORILO: Tempomata ne uporabljajte na ovinkastih odsekih, v gostem prometu in na spolzkih cestah. To lahko povzroči izgubo nadzora nad vozilom, resne poškodbe ali smrt.

OPOZORILO: Ko se spuščate po klancu, se lahko hitrost vozila poveča čez nastavljeno. Sistem ne uporablja zavor.

Stikala tempomata so na volanu.

Vklop tempomata

Pritisnite tipko.

Izklop tempomata

Pritisnite gumb, ko je sistem v pripravljenosti. Sistem se izklopi tudi ob odvzemu kontakta.

Opomba: *Nastavljena hitrost se ob izklopu sistema izbriše.*

Nastavljanje tempomata

Pospešite na želeno hitrost.

Za nastavitev trenutne hitrosti pritisnite gumb navzgor ali navzdol.

Dvignite nogo s stopalke za plin.

Opomba: *Indikator spremeni barvo.*

Spreminjanje nastavljene hitrosti

Za povišanje trenutne hitrosti pritisnite gumb za povišanje nastavljene hitrosti.

Za zmanjšanje trenutne hitrosti pritisnite gumb za zmanjšanje nastavljene hitrosti.

Nastavljeno hitrost lahko nastavljate postopoma ali v večjih korakih. Da bi nastavljeno hitrost spreminjali z majhnimi spremembami, pritisnite gumb gor ali dol. Da bi nastavljeno hitrost spreminjali z večjimi spremembami, pritisnite in držite gumb za povišanje ali zmanjšanje nastavljene hitrosti.

Opomba: *Če pospešite s pritiskom na stopalko plina, se nastavljena hitrost ne spremeni. Ko spustite stopalko plina, se vozilo vrne na hitrost, ki ste jo predhodno nastavili.*

Preklic nastavljene hitrosti

Da bi preklicali nastavljeno hitrost, pritisnite gumb ali zavorno stopalko.

Opomba: *Nastavljena hitrost je shranjena.*

Opomba: *Sistem se izklopi, če hitrost vozila pade za več kot 16 km/h pod nastavljeno hitrost med vožnjo navkreber.*

Nadaljevanje vožnje z nastavljeno hitrostjo

Pritisnite, da bi nadaljevali vožnjo z nastavljeno hitrostjo.

Kazalnik tempomata

Zasveti, ko vklopite sistem.

Transit (TTS) , CG3796sISVN sISVN, Edition date: 201903, First-Printing

UPORABA AKTIVNEGA TEMPOMATA

OPOZORILO: Odgovorni ste za upravljanje z vozilom v vsakem trenutku. Sistem nudi pomoč in vas ne odreši odgovornosti za previdno in pozorno vožnjo. Neupoštevanje tega navodila lahko privede do izgube nadzora nad vozilom, resnih poškodb ali smrti.

OPOZORILO: Med uporabo aktivnega tempomata vedno bodite pozorni na spremembe voznih pogojev. Sistem ni nadomestek za zbrano vožnjo. Če niste pozorni na cesto, lahko to povzroči nesrečo, resne poškodbe ali smrt.

OPOZORILO: Aktivni tempomat mogoče ne bo zaznal mirujočih ali počasnih vozil, ki se premikajo počasneje od 10 km/h.

OPOZORILO: Aktivnega tempomata ne uporabljajte med priključevanjem ali zavijanjem z avtoceste, na cestah s križišči ali krožišči, zunaj avtomobilskega prometa ali na zavitih, spolzkih, netlakovanih in strmih cestah.

OPOZORILO: Sistema ne uporabljajte med vleko prikolice z elektronskim poprodajnim nadzorom zavor prikolice. Neupoštevanje tega navodila lahko privede do izgube nadzora nad vozilom, resnih poškodb ali smrti.

OPOZORILO: Aktivni tempomat ni sistem za opozarjanje pred trkom ali sistem izogibanja.

OPOZORILO: Aktivni tempomat ne zazna pešcev ali predmetov na cesti.

OPOZORILO: Aktivni tempomat ne zazna bližajočih se vozil na istem voznem pasu.

OPOZORILO: Sistema ne uporabljajte v slabi vidljivosti, kot so npr. megla, močan dež, dežna meglica ali sneg.

OPOZORILO: Uporabljajte le pnevmatike priporočenih dimenzij, saj lahko to vpliva na normalno delovanje sistema. Neupoštevanje lahko povzroči izgubo nadzora nad vozilom, kar lahko vodi v resne poškodbe.

Sistem bo po potrebi samodejno prilagajal hitrost ter tako ohranil nastavljeno razdaljo do vozila, ki je pred vami na istem pasu. Izbirate lahko med štirimi nastavitvami razdalje.

Sistem uporablja radar, ki snop seva neposredno pred vozilo.

E248321

Stikala aktivnega tempomata so na volanu.

Vklop aktivnega tempomata

Pritisnite, da bi sistem nastavili v način pripravljenosti.

E260516

Na informacijskem zaslonu se prikažejo indikator, trenutna nastavljena razdalja in nastavljena hitrost.

Nastavljanje aktivnega tempomata

Pospešite na želeno hitrost.

Za nastavitev trenutne hitrosti pritisnite gumb za povišanje nastavljene hitrosti.

Dvignite nogo s stopalke za plin.

Na informacijskem zaslonu se prikažejo zelen indikator, trenutna nastavitev varnostne razdalje in nastavljena hitrost.

E249552

Če sistem zazna vozilo pred vami, se prikaže grafični prikaz vozila.

Opomba: *Ko aktivni tempomat deluje, lahko prikazana nastavljena hitrost na informacijskem zaslonu nekoliko odstopa od hitrosti na števcu.*

Sledenje vozilu

OPOZORILO: Med sledenjem vozilu vaše vozilo ne bo samodejno zaviralo dovolj hitro, da bi se izognilo trku brez posredovanja voznika. Vedno uporabite zavore, če je potrebno. Če tega ne storite, lahko to povzroči nesrečo, resne poškodbe ali smrt.

OPOZORILO: Aktivni tempomat le opozori na vozila, ki jih zazna radarski senzor. V nekaterih primerih opozorila morda ne bo ali bo zakasnjeno. Po potrebi morate vedno uporabiti zavore. Če tega ne storite, lahko to povzroči nesrečo, resne poškodbe ali smrt.

Če se vozilo pred vami vključi na isti pas ali je pred vami na istem pasu počasnejše vozilo, bo vozilo prilagodilo hitrost tako, da bo vzdrževalo nastavljeno razdaljo. Na informacijskem zaslonu se pojavi grafični prikaz vozila.

Opomba: *Če vozite za vozilom in vklopite smernik, lahko aktivni tempomat začasno pospeši vozilo, s čimer vam pomaga pri prehitevanju.*

Vaše vozilo vzdržuje razdaljo do vozila spredaj, dokler:

- vozilo pred vami ne pospeši na hitrost, ki je višja od nastavljene,
- vozilo pred vami ne izstopi z vašega pasu,
- ne nastavite nove varnostne razdalje.

Sistem ohranja varno razdaljo z vozilom pred vami tako, da s samodejnim zaviranjem upočasni vozilo. Sistem zagotovi le omejeno moč zaviranja. S pritiskom na zavore lahko preglasite sistem.

Transit (TTS) , CG3796sISVN sISVN, Edition date: 201903, First-Printing

Če sistem ugotovi, da tudi najmočnejše zaviranje ne bo zadostovalo, se med nadaljnjim zaviranjem vklopi zvočno opozorilo. Nemudoma ukrepajte.

Opomba: *Če sistem uporabi zavore, lahko te oddajajo zvok.*

Nastavljanje razdalje med vozili

Razdaljo do vozila pred sabo lahko nastavite s pritiskom na nastavljanje razdalje.

Opomba: *Vi ste odgovorni za nastavljanje razdalje med vozili, ki ustreza voznim razmeram.*

E249552

Nastavljena razdalja je prikazana na informacijskem zaslonu v grafični obliki, s palicami. Izbirate lahko med štirimi nastavitvami razdalje.

Nastavitev razdalje med voziloma na aktivnem tempomatu

Nastavljena hitrost km/h	Grafični prikaz – prikazane črte med vozili	Časovni razmik – sekunde	Razdalja m	Dinamično obnašanje
100	1	1	28	Športna.
100	2	1,4	39	Normalna.
100	3	1,8	50	Normalna.
100	4	2,2	61	Udobna.

Sistem ob vsakem zagonu izbere zadnjo določeno nastavitev varnostne razdalje.

Preglasitev sistema

OPOZORILO: Ko voznik preglasi sistem s pritiskom na stopalko za plin, sistem samodejno ne zavira, da bi ohranil razdaljo do vozila spredaj.

Uporabite stopalko za plin, da bi namerno prekoračili nastavljeno omejitev hitrosti.

Če preglasite sistem, zasveti zelena lučka in grafični prikaz za vozilo ne bo prikazan.

Spreminjanje nastavljene hitrosti

Za povišanje trenutne hitrosti pritisnite gumb za povišanje nastavljene hitrosti.

Za zmanjšanje trenutne hitrosti pritisnite gumb za zmanjšanje nastavljene hitrosti.

Nastavljeno hitrost lahko nastavljate postopoma ali v večjih korakih. Da bi nastavljeno hitrost spreminjali z majhnimi spremembami, pritisnite gumb gor ali dol. Da bi nastavljeno hitrost spreminjali z večjimi spremembami, pritisnite in držite gumb za povišanje ali zmanjšanje nastavljene hitrosti.

Transit (TTS) , CG3796slSVN slSVN, Edition date: 201903, First-Printing

Sistem lahko uporabi zavore in upočasni vozilo na novo nastavljeno hitrost. Nastavljena hitrost je ves čas, kar je sistem dejaven, prikazana na informacijskem zaslonu.

Preklic nastavljene hitrosti

CAN Pritisnite gumb ali na kratko pritisnite stopalko zavore.

Zadnja nastavljena hitrost in razdalja sta prikazani v sivi barvi na zaslonu, ne bosta pa izginili.

Opomba: *Nastavljeno hitrost boste preklicali tudi, če za dalj časa pritisnete stopalko sklopke.*

Nadaljevanje vožnje z nastavljeno hitrostjo

RES Pritisnite tipko.

Vozilo ponovno upošteva zadnje nastavitve za hitrost in razdaljo. Nastavljena hitrost je ves čas, kar je sistem dejaven, prikazana na informacijskem zaslonu.

Opomba: *Premor uporabite le, če se zavedate nastavljene hitrosti in jo nameravate znova uporabiti.*

Samodejni preklic

Sistem ne bo deloval, če je hitrost vozila nižja od 20 km/h. Če hitrost vozila pade pod 20 km/h, boste zaslišali zvočno opozorilo in samodejno zaviranje preneha delovati.

Samodejni preklic se prav tako lahko pojavi, če:

- pnevmatike zgubijo oprijem;
- so vrtljaji motorja prenizki;
- vklopite parkirno zavoro.

Opomba: *Če vrtljaji motorja padejo prenizko, se na informacijskem zaslonu prikaže navodilo, da prestavite v nižjo prestavo.*

Uporaba na hribovitem ozemlju:

Ko je sistem dejaven in se spuščate po strmem pobočju, recimo po gorskih pobočjih, izberite nižjo prestavo. V teh primerih potrebuje sistem dodatno zaviranje z motorjem, da zmanjša obremenitev zavor vozila in tako prepreči njihovo pregrevanje.

Opomba: *Če so zavore v uporabi dalj časa, se zasliši zvočno opozorilo in sistem se izklopi. To omogoča zavoram, da se ohladijo. Sistem bo znova deloval po tem, ko se zavore ohladijo.*

Izklop aktivnega tempomata

Pritisnite tipko.

Opomba: *Nastavljena hitrost se ob izklopu sistema izbriše.*

Težave z zaznavanjem

OPOZORILO: V redkih primerih se lahko pojavijo težave z zaznavanjem zaradi cestne infrastrukture, npr. mostov, predorov in varnostnih pregrad. V teh primerih lahko sistem zavira pozno ali nepričakovano. Za nadzor in upravljanje vozila, nadzor nad sistemom in za morebitne potrebne intervencije je vedno odgovoren voznik.

OPOZORILO: Če se sistem okvari, peljite vozilo čim prej na pregled.

Transit (TTS) , CG3796sISVN sISVN, Edition date: 201903, First-Printing

Radar ima omejeno območje delovanja. Ne zazna vseh vozil v vseh situacijah in mogoče je, da vozilo zazna pozneje od pričakovanega. Če sistem ne zazna vozila pred vami, grafični prikaz vodilnega vozila ni prikazan.

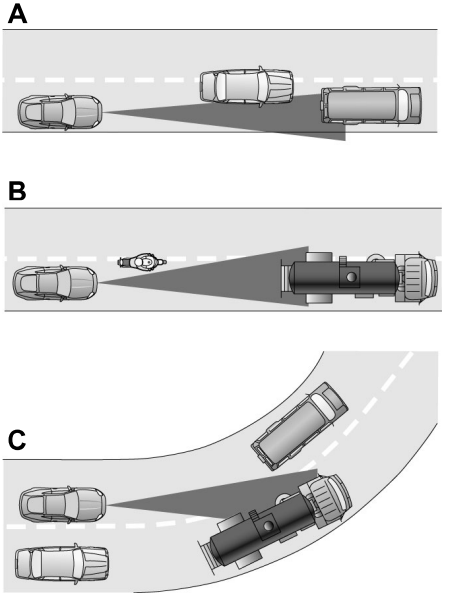

E71621

Težave z detekcijo lahko nastopijo:

A – če ne vozite po isti namišljeni črti kot vozilo pred vami,

B – če se vozila delno vključijo na vaš vozni pas pred vami. Sistem lahko zazna ta vozila šele, ko so v celoti na vašem voznem pasu.

C – Pri vstopu ali izstopu iz ovinka se lahko pojavijo težave z zaznavanjem vozil pred vami.

V teh primerih lahko sistem zavira pozno ali nepričakovano. Biti morate pazljivi in po potrebi posredovati.

Če nekaj prileti v prednji del vašega vozila ali se pojavi poškodba, se lahko območja radarske zaznave spremenijo. To lahko povzroči okvaro sistema. Vozilo peljite čim prej na pregled.

Sistem ni na voljo

Sistem morda ne bo deloval v teh primerih:

- zakrit senzor,
- visoka temperatura zavor,
- okvara sistema ali povezanega sistema.

Senzorji sistema aktivnega tempomata

OPOZORILO: Če je senzor blokiran, sistem ne bo deloval pravilno. Vetrobransko steklo mora biti čisto.

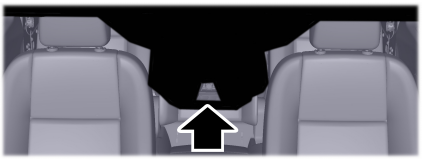

E243054

Kamera je nameščena za notranjim ogledalom.

E244279

Radar je nameščen za sprednjo rešetko pod registrsko tablico.

Če nekaj ovira radarske signale iz senzorjev, se prikaže sporočilo. Če nekaj ovira senzor, sistem ne more zaznati vozila spredaj in ne deluje.

Opomba: *Senzorja ne morete videti, saj se nahaja za odbijačem.*

Sprednji del vozila vzdržujte čist in brez kovinskih okraskov ali predmetov. Zaščita prednjega dela in poprodajne luči lahko prav tako ovirajo senzorje.

Vzrok	Ukrep
Površina radarja v rešetki je umazana ali zakrita.	Očistite površino maske pred radarjem ali odstranite predmet, ki zakriva senzorje.
Površina radarja je čista, vendar sporočilo ostaja na zaslonu.	Počakajte kratek čas. Lahko traja nekaj minut, preden radar zazna, da ni več ovir.
Močan dež ali sneg motita radarski signal.	V teh pogojih ne uporabljajte sistema, ker obstaja možnost, da ne bo zaznal nobenega vozila pred vami.
Vrtinci vode, sneg ali led na cesti lahko motijo delovanje radarskih signalov.	V teh pogojih ne uporabljajte sistema, ker obstaja možnost, da ne bo zaznal nobenega vozila pred vami.
Nahajate se v puščavi ali oddaljenem območju, kjer ni drugih vozil ali predmetov ob cesti.	Počakajte nekaj trenutkov ali prestavite na navadni tempomat.

Zaradi narave radarske tehnologije se lahko pripeti, da se pojavi opozorilo o oviranem senzorju, čeprav nič ne ovira senzorjev. To se lahko zgodi med vožnjo po praznem podeželskem območju ali puščavi. Lažno stanje o oviranem senzorju samodejno izgine ali pa se počisti po odvzemu in dodajanju kontakta.

Prestavljanje na navaden tempomat

OPOZORILO: Navadni tempomat ne zavira med približevanjem počasnejšim vozilom. Vedno pazite, kateri način je izbran, in po potrebi uporabite zavore.

Med aktivnim in navadnim tempomatom lahko prestavljate na informacijskem zaslonu.

Transit (TTS) , CG3796sISVN sISVN, Edition date: 201903, First-Printing

Za prestavljanje med aktivnim in navadnim tempomatom uporabite gumbe na volanskem obroču in na informacijskem zaslonu izberite naslednje:

Postavka v imeniku	Ukrep
Driver assist.	Pritisnite menijski gumb.
Cruise control	Pritisnite tipko ***OK***.
Mode	Pritisnite tipko ***OK***. S pritiskanjem gumba gor ali dol izberite želeno nastavitev. Pritisnite tipko ***OK***.

Če izberete navaden tempomat, bo lučka za tempomat zamenjala lučko za aktivni tempomat. Nastavitev razdalje ni prikazana, sistem se samodejno ne odziva na vozila spredaj in vozilo ne zavira samodejno. Sistem si zapomni zadnje nastavitve ob naslednjem zagonu.

Indikator aktivnega tempomata

Zasveti, ko vklopite sistem.

Lučka zasveti, ko je sistem v pripravljenosti. Sveti zeleno, ko nastavite hitrost aktivnega tempomata.

Informacijska sporočila aktivnega tempomata

Sporočilo	Ukrep
Adaptive cruise control not available Sensor blocked See manual	Vidljivost radarja je zmanjšana.
Adaptive cruise control not available	Sistem ni na voljo.
Adaptive cruise control malfunction	Okvara v delovanju sistema. Vozilo peljite čim prej na pregled.
Cruise control active Adaptive braking off	Vklopili ste navaden tempomat. Aktivno zaviranje je izklopljeno.

Transit (TTS) , CG3796slSVN slSVN, Edition date: 201903, First-Printing

Aktivni tempomat s prepoznavo znakov za omejitev hitrosti (če je nameščen/-a)

OPOZORILO: Odgovorni ste za upravljanje z vozilom v vsakem trenutku. Sistem nudi pomoč in vas ne odreši odgovornosti za previdno in pozorno vožnjo. Neupoštevanje tega navodila lahko privede do izgube nadzora nad vozilom, resnih poškodb ali smrti.

Sistem združuje prepoznavo znakov za omejitev hitrosti in aktivni tempomat. Sistem omogoča omejitev hitrosti vozila na največjo omejitev hitrosti, ki jo zazna sistem za prepoznavanje prometnih znakov. Če recimo sistem za prepoznavanje prometnih znakov zazna omejitev 80 km/h, je vozilo omejeno na hitrost 80 km/h.

Opomba: *Sistem ne omeji hitrosti vozila na omejitev hitrosti, ki je prikazana na pomožnem prometnem znaku na informacijskem zaslonu.*

Opomba: *Nastavljeno hitrost lahko preglasite v vsakem trenutku.*

Opomba: *Nastavitev varnostne razdalje na aktivnem tempomatu deluje normalno.*

Preklapljanje med načini delovanja tempomata

Na informacijskem zaslonu lahko prestavljate med načini delovanja tempomata.

Za preklapljanje med načini delovanja tempomata uporabite gumbe na volanskem obroču in na informacijskem zaslonu izberite naslednje:

Postavka v imeniku	Ukrep
Driver assist.	Pritisnite menijski gumb.
Cruise control	Pritisnite tipko ***OK***.
Mode	Pritisnite tipko ***OK***. S pritiskanjem gumba gor ali dol izberite želeno nastavitev. Pritisnite tipko ***OK***.

Pametni način

E265663

Če izberete ta način, se na informacijskem zaslonu pojavi okvirček okrog nastavljene hitrosti in zaznanega znaka za omejitev hitrosti. Sistem nastavi hitrost vozila na omejitev hitrosti, ki jo je zaznal sistem za prepoznavo prometnih znakov, še preden vozilo pelje mimo prometnega znaka.

V določenih pogojih je mogoče, da sistem ne prilagodi hitrosti, dokler vozilo ne zapelje mimo prometnega znaka.

Opomba: *Nastavljena hitrost se ponastavi, ko sistem zazna drugačno omejitev hitrosti.*

Transit (TTS) , CG3796sISVN sISVN, Edition date: 201903, First-Printing

Če sistem ne zazna omejitve hitrosti, vozilo pelje s trenutno nastavljeno hitrostjo.

Samodejni preklic

Če sistem za prepoznavo znakov zazna omejitev hitrosti pod najnižjo nastavljeno hitrostjo aktivnega tempomata, se oglasi zvočno opozorilo, sistem pa se vrne v stanje pripravljenosti.

Nastavitev odstopanja pri nastavljeni hitrosti

Na informacijskem zaslonu lahko določite trajno odstopanje omejitve hitrosti, ki je višje ali nižje od zaznane omejitve hitrosti.

Za nastavitev odstopanja hitrosti uporabite gumbe na volanskem obroču in na informacijskem zaslonu izberite naslednje:

Postavka v imeniku	Ukrep
Driver assist.	Pritisnite menijski gumb.
Cruise control	Pritisnite tipko ***OK***.
Tolerance	Pritisnite tipko ***OK***. S pritiskanjem gumba gor ali dol izberite želeno nastavitev hitrosti. Pritisnite tipko ***OK***.

Aktivni način

Če izberete ta način, bo aktivni tempomat deloval z ročno nastavitvijo hitrosti. Sistem ne nastavi hitrosti vozila na omejitev hitrosti, ki jo zazna sistem za prepoznavanje prometnih znakov.

Normalni način

Če izberete ta način, bo vklopljen navaden tempomat. Nastavitev razdalje ni prikazana, sistem se samodejno ne odziva na vozila spredaj in vozilo ne zavira samodejno.

Informacijska sporočila aktivnega tempomata s prepoznavo znakov za omejitev hitrosti

Sporočilo	Ukrep
Adaptive cruise control Speed sign recognition not available	Informacije o omejitvi hitrosti, ki temeljijo na navigacijskem sistemu, niso na voljo. Če se sporočilo še naprej pojavlja, odpeljite vozilo čim prej na pregled.

Transit (TTS) , CG3796slSVN slSVN, Edition date: 201903, First-Printing

OMEJEVALNIK HITROSTI

Princip delovanja

OPOZORILO: Ko se spuščate po klancu, se lahko hitrost vozila poveča čez nastavljeno. Sistem ne uporablja zavor.

OPOZORILO: Sistem za opozarjanje voznika je zasnovan tako, da pomaga vozniku. Ne nadomesti vaše pozornosti in presoje. Še zmeraj ste sami odgovorni za previdno in pozorno vožnjo.

Sistem omogoča nastavitev hitrosti, ki bo veljala kot omejitev za vaše vozilo. Nastavljena hitrost postane maksimalna hitrost vašega vozila. Po potrebi lahko presežete nastavljeno omejitev hitrosti, na primer med prehitevanjem.

Uporaba omejevalnika hitrosti

Stikala so na volanu.

Vklop in izklop sistema

LIM

Pritisnite, da bi sistem nastavili v način pripravljenosti. Ponovno pritisnite za izklop sistema.

Nastavljanje omejevalnika hitrosti

SET+

SET-

Za nastavitev omejevalnika hitrosti na trenutno hitrost pritisnite gumb gor ali dol med tem, ko je sistem v pripravljenosti. Hitrost je shranjena in prikazana na informacijskem zaslonu.

Nastavljeno hitrost lahko nastavljate postopoma ali v večjih korakih. Da bi nastavljeno hitrost spreminjali z majhnimi spremembami, pritisnite gumb gor ali dol. Da bi nastavljeno hitrost spreminjali z večjimi spremembami, pritisnite in držite gumb za povišanje ali zmanjšanje nastavljene hitrosti.

Preklic nastavljene hitrosti

CAN

Pritisnite za preklic omejevalnika hitrosti. Sistem se vrne v stanje pripravljenosti.

Nadaljevanje vožnje z nastavljeno hitrostjo

RES

Pritisnite, da bi vklopili omejevalnik hitrosti.

Namerna prekoračitev omejitve hitrosti

Da bi namerno prekoračili nastavljeno omejitev hitrosti, močno pritisnite stopalko za plin. Sistem se bo znova vklopil, ko hitrost vozila pade pod nastavljeno omejitev ali pritisnete gumb **RES**.

Sistemska opozorila

Če nastavljeno omejitev presežete namerno, se na informacijskem zaslonu prikaže opozorilo.

Če nenamerno presežete nastavljeno hitrost, recimo pri vožnji po klancu navzdol, se na informacijskem zaslonu pojavi sporočilo in slišali boste opozorilni zvočni signal.

Transit (TTS) , CG3796sISVN sISVN, Edition date: 201903, First-Printing

PAMETNI OMEJEVALNIK HITROSTI

Princip delovanja

OPOZORILO: Ko se spuščate po klancu, se lahko hitrost vozila poveča čez nastavljeno. Sistem ne uporablja zavor.

OPOZORILO: Sistem za opozarjanje voznika je zasnovan tako, da pomaga vozniku. Ne nadomesti vaše pozornosti in presoje. Še zmeraj ste sami odgovorni za previdno in pozorno vožnjo.

Sistem omogoča omejitev hitrosti vozila na največjo omejitev hitrosti, ki jo zazna sistem za prepoznavanje prometnih znakov. Če recimo sistem za prepoznavanje prometnih znakov zazna omejitev 80 km/h, je vozilo omejeno na hitrost 80 km/h. Po potrebi lahko presežete nastavljeno omejitev hitrosti, na primer med prehitevanjem.

Opomba: *Sistem ne zazna omejitev hitrosti, ki so označene s pomožnimi prometnimi znaki.*

Načine delovanja omejevalnika hitrosti lahko izbirate na informacijskem zaslonu. Glejte **Splošne informacije** (stran 86).

Na informacijskem zaslonu lahko poleg omejitve hitrosti na zaznano hitrost določite tudi trajno toleranco omejitve hitrosti. Glejte **Splošne informacije** (stran 86).

Uporaba pametnega omejevalnika hitrosti

Stikala so na volanu.

Vklop in izklop sistema

LIM

Pritisnite, da bi sistem nastavili v način pripravljenosti. Sistem vas bo povprašal, da nastavite hitrost, ali pa bo prikazal zaznano omejitev hitrosti kot nastavljeno hitrost. Ponovno pritisnite za izklop sistema.

Opomba: *V načinu pripravljenosti sistem ne bo omejil hitrosti vozila.*

Nastavljanje omejevalnika hitrosti

SET+

SET-

Za nastavitev omejevalnika hitrosti na trenutno hitrost pritisnite gumb gor ali dol med tem, ko je sistem v pripravljenosti. Hitrost je shranjena in prikazana na informacijskem zaslonu.

Opomba: *Omejevalnik hitrosti se ponastavi, ko sistem zazna drugačno omejitev hitrosti.*

Opomba: *Če sistem ne more zaznati najvišje omejitve hitrosti, se vrne v stanje pripravljenosti.*

Nastavljeno hitrost lahko nastavljate postopoma ali v večjih korakih. Da bi nastavljeno hitrost spreminjali z majhnimi spremembami, pritisnite gumb gor ali dol. Da bi nastavljeno hitrost spreminjali z večjimi spremembami, pritisnite in držite gumb za povišanje ali zmanjšanje nastavljene hitrosti.

Preklic nastavljene hitrosti

CAN

Pritisnite za preklic omejevalnika hitrosti. Sistem se vrne v stanje pripravljenosti.

Nadaljevanje vožnje z nastavljeno hitrostjo

RES

Pritisnite, da bi vklopili omejevalnik hitrosti. Sistem nastavi omejevalnik hitrosti na zaznano najvišjo omejitev hitrosti ob ponovnem vklopu.

Transit (TTS) , CG3796slSVN slSVN, Edition date: 201903, First-Printing

Namerna prekoračitev omejitve hitrosti

Da bi namerno prekoračili nastavljeno omejitev hitrosti, močno pritisnite stopalko za plin. Sistem se bo znova vklopil, ko hitrost vozila pade pod nastavljeno omejitev ali pritisnete gumb **RES**.

Sistemska opozorila

V naslednjih primerih se na informacijskem zaslonu prikaže opozorilo:

- Vozilo preseže trenutno nastavljeno hitrost.
- Sistem zazna, da je najvišja omejitev hitrosti nižja od trenutne hitrosti vozila.
- Namerno prekoračite nastavljeno hitrost.
- Nenamerno presežete nastavljeno hitrost, recimo pri vožnji po klancu navzdol. Oglasi se tudi zvočni signal.

Opomba: *Če še naprej vozite z višjo hitrostjo od nastavljene, boste zaslišali zvočno opozorilo.*

Opomba: *Če sistem za prepoznavo znakov zazna omejitev hitrosti zunaj območja delovanja sistema, se oglasi zvočno opozorilo, sistem pa se vrne v stanje pripravljenosti.*

OPOZARJANJE VOZNIKA

OPOZORILO: Sistem za opozarjanje voznika je zasnovan tako, da pomaga vozniku. Ne nadomesti vaše pozornosti in presoje. Še zmeraj ste sami odgovorni za previdno in pozorno vožnjo.

OPOZORILO: Za nadzor in upravljanje vozila, nadzor nad sistemom in za morebitne potrebne intervencije je vedno odgovoren voznik. Nepazljivost lahko privede do izgube nadzora nad vozilom, resnih poškodb ali smrti.

OPOZORILO: Če je senzor blokiran, sistem ne bo deloval pravilno. Vetrobransko steklo mora biti čisto.

OPOZORILO: Če ste utrujeni, se redno ustavljajte in počivajte. Ne čakajte, da vas sistem opozori.

OPOZORILO: Nekateri slogi vožnje lahko povzročijo, da vas sistem opozori, tudi če niste utrujeni.

OPOZORILO: V hladnem in slabem vremenu sistem morda ne bo deloval. Dež, sneg in prš lahko omejijo delovanje senzorja.

OPOZORILO: Sistem ne deluje, če senzor ne more slediti oznakam na cesti.

OPOZORILO: Pri poškodbah v neposredni bližini senzorja je treba vozilo čim prej odpeljati na pregled.

OPOZORILO: Če je vaše vozilo opremljeno s kompletom vzmetenja, ki ga nismo odobrili, sistem morda ne bo pravilno deloval.

Sistem je zasnovan tako, da vas opozori, če izračuna, da ste postali zaspani ali da se je poslabšal vaš slog vožnje.

Sistem izračuna vašo raven pozornosti po vašem obnašanju glede na oznake voznega pasu in ob upoštevanju drugih dejavnikov, ko hitrost vozila presega približno 65 km/h.

Transit (TTS) , CG3796sISVN sISVN, Edition date: 201903, First-Printing

Sistemska opozorila za opozarjanje voznika

Opozorilni sistem ima dve stopnji:

1. Izda se začasno opozorilo, ki vam svetuje počitek. To obvestilo se prikaže le za kratek čas.
2. Če se ne boste odločili za počitek in sistem še dalje zaznava poslabšanje vožnje, izda nadaljnje opozorilo. To ostane na informacijskem prikazovalniku, dokler ga ne prekličete.

Opomba: *Sistem vas ne opozori, če hitrost vozila pade pod približno 65 km/h.*

Sistemski prikaz za opozarjanje voznika

Za ogled statusa sistema za opozarjanje voznika uporabite gumbe na volanskem obroču in na informacijskem zaslonu izberite naslednje:

Postavka v imeniku	Ukrep
Settings	Pritisnite menijski gumb.
Information	Pritisnite tipko ***OK***.
Driver alert	Pritisnite tipko ***OK***.

Izračunana raven pozornosti se prikaže kot barvna črta v šestih korakih. Črta se premika iz desne v levo, ko se zmanjšuje izračunana raven pozornosti.

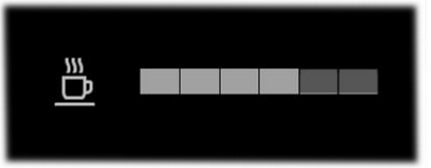

E249476

Izračunana raven pozornosti je dobra.

E249477

Izračunana raven pozornosti je nizka. Zaustavite vozilo, kakor hitro dopušča varnost, in si privoščite počitek.

Raven pozornosti se prikaže v sivi barvi, če:

- senzor kamere ne more slediti oznakam na cesti;
- je hitrost vozila nižja od približno 65 km/h.

Transit (TTS) , CG3796slSVN slSVN, Edition date: 201903, First-Printing

Vklop in izklop sistema za opozarjanje voznika

Za vklop ali izklop sistema za opozarjanje voznika uporabite gumbe na volanskem obroču in na informacijskem zaslonu izberite naslednje:

Postavka v imeniku	Ukrep
Driver assist.	Pritisnite menijski gumb.
Driver alert	Pritisnite tipko ***OK***.

Opomba: *Sistem ostane vključen ali izključen, odvisno od zadnje nastavitve.*

Ponastavitev opozarjanja voznika

Sistem lahko ponastavite, tako da:

- odvzamete in dodate kontakt med mirovanjem vozila,
- odprete in zaprete voznikova vrata med mirovanjem vozila.

Sistemska sporočila za opozarjanje voznika

Sporočilo	Ukrep
Driver fatigue warning Rest suggested	Prikaže se, če se vozniku priporoča počitek zaradi zaspanosti.
Driver fatigue warning Rest now	Prikaže se, če voznik potrebuje počitek zaradi zaspanosti.

SISTEM ZA OHRANJANJE PASU

OPOZORILO: Odgovorni ste za upravljanje z vozilom v vsakem trenutku. Sistem nudi pomoč in vas ne odreši odgovornosti za previdno in pozorno vožnjo. Neupoštevanje tega navodila lahko privede do izgube nadzora nad vozilom, resnih poškodb ali smrti.

OPOZORILO: Če je senzor blokiran, sistem morda ne bo deloval.

OPOZORILO: Senzor lahko napačno sledi oznakam voznega pasu, na primer drugim zgradbam ali predmetom. To lahko povzroči lažno ali napačno opozorilo.

OPOZORILO: V hladnem in slabem vremenu sistem morda ne bo deloval. Dež, sneg in prš lahko omejijo delovanje senzorja.

OPOZORILO: Močen kontrast zunanje osvetlitve lahko omeji delovanje senzorja.

Transit (TTS) , CG3796sISVN sISVN, Edition date: 201903, First-Printing

OPOZORILO: Sistem ne deluje, če senzor ne more slediti oznakam na cesti.

OPOZORILO: Pri poškodbah v neposredni bližini senzorja je treba vozilo čim prej odpeljati na pregled.

OPOZORILO: Če je vaše vozilo opremljeno s kompletom vzmetenja, ki ga nismo odobrili, sistem morda ne bo pravilno deloval.

Sistem je zasnovan tako, da vas z začasnim usmerjanjem ali tresenjem volana opozori na neželeno menjavo voznega pasu. Sistem zazna in sledi oznakam pasu s kamero, ki je nameščena za vzvratnim ogledalom. Sistem deluje le pri hitrostih nad približno 60 km/h. Status sistema lahko preverite tudi na informacijskem zaslonu.

Opomba: *Sistem deluje, dokler lahko kamera zazna vsaj eno črto za oznako voznega pasu ali rob ceste.*

Sistem morda ne bo deloval pravilno v naslednjih primerih:

- sistem ne zazna niti ene črte za oznako voznega pasu ali roba ceste,
- vklopili ste smernik,
- med odločnim zavijanjem in močnim pospeševanjem ali zaviranjem,
- hitrost vozila je nižja od 60 km/h,
- protiblokirni zavorni sistem, sistem za nadzor stabilnosti ali sistem proti zdrsu pogonskih koles se vklopi.
- Ozek vozni pas.

V naslednjih primerih sistem morda ne bo popravil položaja na voznem pasu:

- močan veter,
- neravna površina ceste,
- težek ali neenakomerno razporejen tovor,
- nepravilen tlak v pnevmatikah.

Vklop in izklop sistema za opozarjanje na menjavo voznega pasu

E132099

Pritisnite gumb na ročki smernika.

Opomba: *Ko izključite sistem, lahko opozorilna lučka na informacijskem prikazovalniku ostane osvetljena.*

Opomba: *Sistem se ob zagonu vozila lahko aktivira.*

Nastavitve sistema za opozarjanje na menjavo voznega pasu

Sistem ima različne nastavitve, ki si jih lahko ogledate in nastavite v meniju na informacijskem zaslonu.

Opomba: *Sistem si zapomni zadnje nastavitve ob naslednjem zagonu. Če sistem zazna ključ MyKey, se nastavi aktivno stanje.*

Način za opozarjanje

Vklopi vibriranje volana, ko sistem zazna nenamerno menjavo pasu.

Transit (TTS) , CG3796slSVN slSVN, Edition date: 201903, First-Printing

Nastavitev intenzivnosti

Za nastavitev moči vibriranja volanskega obroča uporabite gumbe na volanskem obroču in na informacijskem zaslonu izberite naslednje:

Postavka v imeniku	Ukrep
Driver assist.	Pritisnite menijski gumb.
Lane keeping system	Pritisnite tipko ***OK***.
Intensity	Pritisnite tipko ***OK***. S pritiskanjem gumba gor ali dol izberite želeno nastavitev. Pritisnite tipko ***OK***.

Opomba: *Ta nastavitev ne vpliva na način pomoči.*

Opomba: *Sistem si zapomni zadnje nastavitve ob naslednjem zagonu.*

Nastavitev občutljivosti

Da bi nastavili, kako hitro naj vas sistem opozori, uporabite gumbe na volanskem obroču in na informacijskem zaslonu izberite naslednje:

Postavka v imeniku	Ukrep
Driver assist.	Pritisnite menijski gumb.
Lane keeping system	Pritisnite tipko ***OK***.
Sensitivity	Pritisnite tipko ***OK***. S pritiskanjem gumba gor ali dol izberite želeno nastavitev. Pritisnite tipko ***OK***.

Način aktivne pomoči

Ko sistem zazna nenamerno menjavo pasu, pomaga z začasnim obračanjem volana proti sredini pasu.

Opomba: *Ko je vklopljen način aktivne pomoči in sistem za kratek čas ne zazna premika volana, recimo pri rahlem držanju volana, vas bo opozoril, da položite roke na volan.*

Način za opozarjanje in način aktivne pomoči

Ko sistem zazna nenamerno menjavo pasu, pomaga z začasnim obračanjem volana proti sredini pasu. Volan začne vibrirati, če vozilo nadaljuje z zapuščanjem pasu.

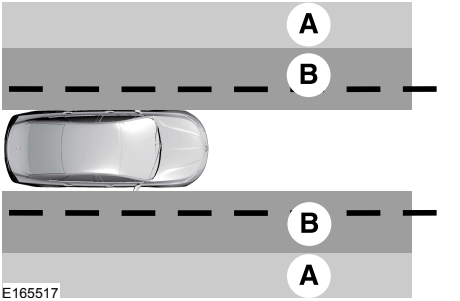

A Način za opozarjanje.

B Način aktivne pomoči.

Opomba: *Diagram prikazuje splošno območje pokritosti. Ne prikaže točnih parametrov območij.*

Za preklapljanje med načini delovanja sistema za opozarjanje na neželeno menjavo voznega pasu uporabite gumbe na volanskem obroču in na informacijskem zaslonu izberite naslednje:

Postavka v imeniku	Ukrep
Driver assist.	Pritisnite menijski gumb.
Lane keeping system	Pritisnite tipko ***OK***.
Mode	Pritisnite tipko ***OK***. S pritiskanjem gumba gor ali dol izberite želeno nastavitev. Pritisnite tipko ***OK***.

Prikaz sistema za opozarjanje na menjavo pasu

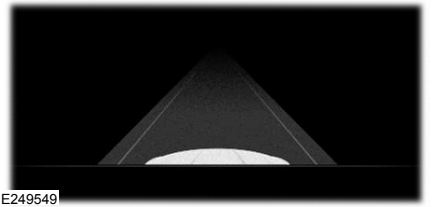
E249549

Ko je sistem izklopljen, indikator ali oznake voznega pasu niso prikazani.

Način za opozarjanje

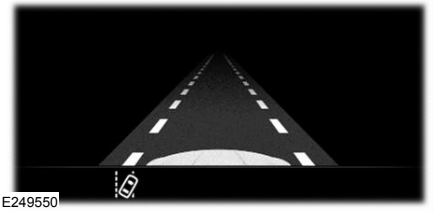
E249550

Ob vklopu sistema se na informacijskem zaslonu prikažeta indikator in grafični prikaz oznak voznega pasu. Odebeljena oznaka voznega pasu označuje aktivno opozorilo.

Način aktivne pomoči

E249551

Če vklopite način za pomoč ali način za opozarjanje in pomoč, se poleg oznak pasu pokažejo tudi puščice. Dvojna puščica označuje aktivni poseg sistema.

Opozorilne lučke in indikatorji sistema za opozarjanje na menjavo pasu

Indikator menjave pasu

Zasveti, ko vklopite sistem in je izbran način za opozarjanje.

Opozorilna lučka indikatorja menjave pasu

Zasveti, ko vklopite sistem in je izbran način za pomoč ali način za opozarjanje in pomoč.

Transit (TTS) , CG3796slSVN slSVN, Edition date: 201903, First-Printing

Črno-bel informacijski zaslon

Smernik	Stanje sistema
Siva.	Ni na voljo.
Bela.	Na voljo.
Bela in invertirana.	Začasna pomoč pri krmiljenju.
Bela in utripa.	Začasna pomoč pri krmiljenju in vibriranje volana.

Barvni informacijski zaslon

Smernik	Stanje sistema
Siva.	Ni na voljo.
Zelena.	Na voljo.
Rumena.	Začasna pomoč pri krmiljenju.
Rdeča.	Začasna pomoč pri krmiljenju in vibriranje volana.

Sistemska sporočila sistema za opozarjanje na menjavo pasu

Sporočilo	Ukrep
Lane keeping system malfunction Service required	Sistem je zaznal okvaro, ki zahteva popravilo. Vozilo peljite čim prej na pregled.

INFORMACIJSKI SISTEM MRTVEGA KOTA

OPOZORILO: Sistema za opozarjanje na mrtvi kot ne uporabljajte kot nadomestilo za uporabo notranjega ali stranskih ogledal in pogleda čez ramo pri menjavi pasov. Sistem za opozarjanje na mrtvi kot ni nadomestilo za pazljivo vožnjo.

OPOZORILO: V skrajnih razmerah, npr. v snegu, poledici, močnem dežju in pršu, obstaja možnost, da sistem ne bo deloval pravilno. Vedno vozite previdno in pozorno. Če niste previdni, lahko pride do trka.

Transit (TTS) , CG3796slSVN slSVN, Edition date: 201903, First-Printing

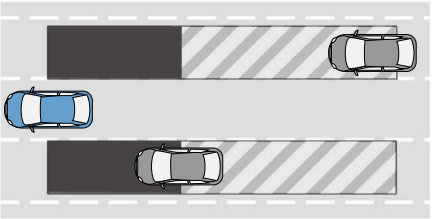

E255695

Sistem je zasnovan tako, da zazna vozila, ki so že vstopila v mrtvi kot. Območje zaznavanja sega na obeh straneh vozila od ogledal v vzvratni smeri vozila do približno 4 m za zadnjim odbijačem. Območje zaznavanja sega približno 18 m od zadnjega odbijača, če je hitrost vozila višja od 48 km/h. S tem vas opozori na hitro bližajoča se vozila.

Opomba: *Sistem ne prepreči trka z drugimi vozili. Sistem ni zasnovan za zaznavanje parkiranih vozil, pešcev, živali ali druge infrastrukture.*

Uporaba sistema za mrtvi kot

Vozila z avtomatskim menjalnikom

Sistem se vklopi, ko so izpolnjeni vsi naslednji pogoji:

- zagnali ste vozilo;
- prestavili ste v prestavo za vožnjo (D);
- hitrost vozila je višja od 10 km/h.

Opomba: *Sistem ne deluje v parkirni (P) ali vzvratni prestavi (R).*

Vozila z ročnim menjalnikom

Sistem se vklopi, ko so izpolnjeni vsi naslednji pogoji:

- zagnali ste vozilo;
- hitrost vozila je višja od 10 km/h.

Opomba: *Sistem ne deluje v vzvratni prestavi (R).*

Senzorji sistema za zaznavanje vozil v mrtvem kotu

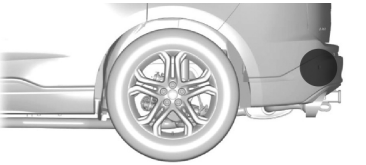

E205199

Senzorji sistema se nahajajo v zadnjem odbijaču na obeh straneh vozila.

Opomba: *Na senzorjih ne sme biti veliko umazanije, ledu in snega.*

Opomba: *Senzorjev ne prekrijte z nalepkami, kitom ali drugimi predmeti.*

Opomba: *Ovirani senzorji lahko vplivajo na delovanje sistema.*

Če so senzorji ovirani, se lahko na informacijskem zaslonu pojavi obvestilo. Indikatorji ostanejo osvetljeni, vendar vas sistem ne bo opozarjal.

Vklop in izklop sistema za zaznavanje vozil v mrtvem kotu

1. Z gumbi za informacijski zaslon na volanu izberite ***Settings***.
2. Izberite ***Driver assistance***.
3. Izberite ***BLIS***.

Če izklopite sistem, bo zasvetila opozorilna lučka in na zaslonu se prikaže sporočilo. Ko sistem vklopite ali izklopite, bodo opozorilni indikatorji dvakrat zasvetili.

Opomba: *Če sistem začasno izklopite, se vklopi ob naslednjem zagonu.*

Transit (TTS) , CG3796slSVN slSVN, Edition date: 201903, First-Printing

Opomba: *Med vleko prikolice sistem mogoče ne bo deloval pravilno. Pri vozilih, ki so opremljena z vlečnim modulom in vlečno napravo, ki smo ju odobrili, se ob priklopu prikolice sistem izklopi. Pri vozilih, ki so opremljena z neoriginalnim vlečnim modulom in vlečno napravo, je priporočljivo sistem izklopiti ob priklopu prikolice.*

Da bi trajno izklopili sistem, obiščite pooblaščenega serviserja.

Indikator sistema za mrtvi kot

Ko sistem zazna vozilo, se vklopi indikator na zunanjem ogledalu na tisti strani, na kateri se približuje vozilo. Če vklopite smernik na tej strani vozila, začne indikator utripati.

Če sistem zazna okvaro, bo zasvetila lučka na armaturni plošči in na informacijskem zaslonu se bo prikazalo obvestilo. Vozilo peljite čim prej na pregled.

Opomba: *Če je vozilo v območju mrtvega kota le kratek čas, se sistem morda ne bo sprožil.*

Sistem za opozarjanje na mrtvi kot med vleko prikolice

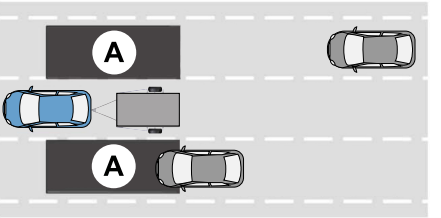

E293525

Sistem za opozarjanje na mrtvi kot med vleko prikolice je namenjen zaznavanju vozil, ki se morebiti nahajajo v mrtvem kotu. Območje zaznavanja sega na obeh straneh vozila in prikolice od zunanjih ogledal v vzvratni smeri vozila do konca prikolice. Ko priklopite prikolico in jo nastavite, se sistem za opozarjanje na mrtvi kot med vleko prikolice vklopi pri hitrosti nad 10 km/h.

Nastavitev dolžine prikolice

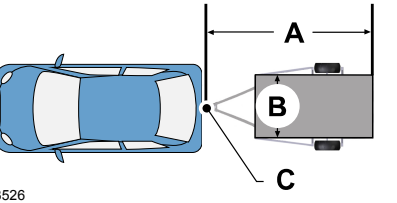

E293526

A	Dolžina prikolice.
B	Širina prikolice.
C	Vlečna naprava.

Sistem deluje le, če je sprednji del prikolice ožji od 2,5 m, skupna dolžina od vlečne kljuke do konca prikolice pa ne presega 10 m.

1. Z gumbi za informacijski zaslon na volanu izberite ***Settings***.
2. Izberite ***Driver assistance***.
3. Izberite ***BLIS***.
4. Izberite ***Trailer lengths***.
5. Izberite želeno nastavitev.
6. Izberite najnatančnejšo dolžino prikolice.
7. Pritisnite tipko ***OK***.

Opomba: *Če je prikolica priklopljena, ni pa nastavljena, ali je izbrana nastavitev **None**, se sistem izklopi in pojavi se obvestilo.*

Opomba: *Če pritrdite nosilec, denimo nosilec za kolo ali kakšen drug nosilec z električno osvetlitvijo, vnesite dolžino 1 m. Sistem za opozarjanje na prečni promet ostane vklopljen.*

Izbira prikolice

1. Z gumbi za informacijski zaslon na volanu izberite ***Settings***.
2. Izberite ***Driver assistance***.
3. Izberite ***BLIS***.
4. Izberite ***Trailer***.
5. Izberite ***None***, ***Trailer A***, ***Trailer B*** ali ***Trailer C***.
6. Pritisnite tipko ***OK***.

Opomba: *Če je prikolica priklopljena, ni pa nastavljena, ali je izbrana nastavitev **None**, se sistem izklopi in pojavi se obvestilo.*

Okvara sistema za opozarjanje na mrtvi kot

Nekatere prikolice lahko povzročijo manjše spremembe v delovanju sistema:

- Široke prikolice s trdnimi stranicami, zlasti tiste, ki so širše od vlečnega vozila, lahko pri vožnji poleg zgradb ali parkiranih vozil sprožijo lažna opozorila. Lažno opozorilo se lahko pojavi tudi med 90-stopinjskim ovinkom ali pri vožnji skozi krožišče.
- Široke prikolice, daljše od 6 m, lahko povzročijo zamudo pri opozarjanju, ko vas prehiteva vozilo, ki vozi z veliko hitrostjo.

Informacijska sporočila sistema za zaznavanje vozil v mrtvem kotu

Sporočilo	Ukrep
BLIS not available Sensor blocked See manual	Prikaže se, če so senzorji sistema za zaznavanje vozil v mrtvem kotu ovirani.
BLIS and cross traffic alert deactivated Trailer attached	Prikaže se, če je priklopljena prikolica.
BLIS malfunction	Sistem je zaznal okvaro, ki zahteva popravilo. Vozilo peljite čim prej na pregled.

Transit (TTS) , CG3796slSVN slSVN, Edition date: 201903, First-Printing

OPOZORILO ZA NAVZKRIŽNI PROMET

OPOZORILO: Sistema za opozarjanje na prečni promet ne uporabljajte kot nadomestilo za uporabo notranjega in stranskih ogledal in pogleda čez ramo pri speljevanju vzvratno s parkirnega prostora. Sistem za opozarjanje na prečni promet ni nadomestilo za pazljivo vožnjo.

OPOZORILO: V skrajnih razmerah, npr. v snegu, poledici, močnem dežju in pršu, obstaja možnost, da sistem ne bo deloval pravilno. Vedno vozite previdno in pozorno. Če niste previdni, lahko pride do trka.

Sistem je zasnovan tako, da vas opozori na vozila, ki se vam bližajo bočno od zadaj, ko prestavite v vzvratno prestavo (R).

Uporaba sistema za opozarjanje na prečni promet

Sistem za opozarjanje na prečni promet je zasnovan tako, da zazna vozila, ki se približujejo s hitrostjo od 6 km/h do 60 km/h. Pokritost se zmanjša, če so senzorji delno, večinoma ali popolnoma zakriti. Počasna vzvratna vožnja pripomore k boljši pokritosti in učinkovitosti.

Sistem se vklopi, ko zaženete motor in prestavite v vzvratno prestavo (R). Sistem se izklopi, ko prestavite iz vzvratne prestave (R).

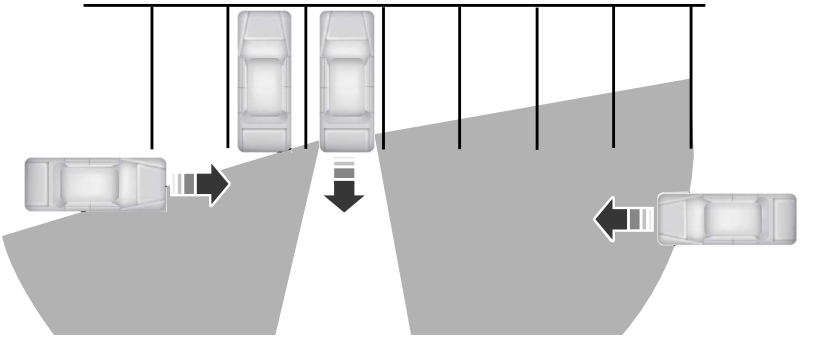

E142440

Levi senzor je le delno zakrit, območje pokritosti na desni strani je največje.

Transit (TTS) , CG3796sISVN sISVN, Edition date: 201903, First-Printing

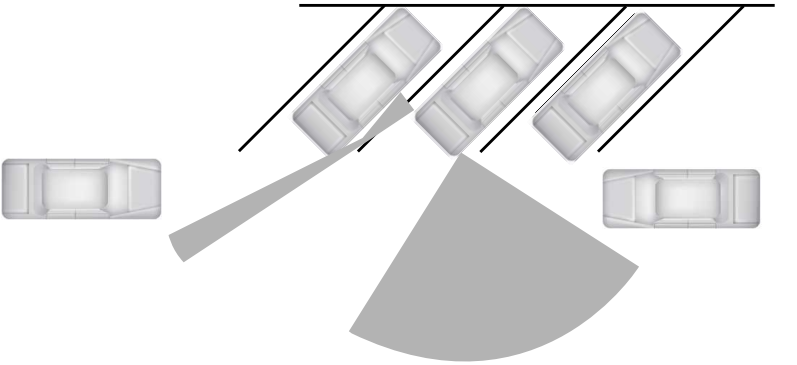

E142441

Območje pokritosti se zmanjša tudi pri parkiranju pod ostrim kotom. Senzor na levi strani je večinoma zakrit, območje pokritosti na tej strani je zelo omejeno.

Senzorji sistema za prečni promet

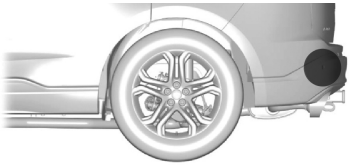

E205199

Senzorji sistema se nahajajo v zadnjem odbijaču na obeh straneh vozila.

Opomba: *Na senzorjih ne sme biti veliko umazanije, ledu in snega.*

Opomba: *Senzorjev ne prekrijte z nalepkami, kitom ali drugimi predmeti.*

Opomba: *Ovirani senzorji lahko vplivajo na delovanje sistema.*

Če so senzorji ovirani, se lahko na informacijskem zaslonu ob prestavljanju v vzvratno prestavo (R) pojavi obvestilo.

Omejitve sistema za prečni promet

Sistem morda ne bo deloval pravilno v naslednjih primerih:

- senzorji sistema so ovirani;
- v bližini so parkirana vozila ali predmeti, ki ovirajo senzorje;
- vozilo se bliža s hitrostjo do 6 km/h ali nad 60 km/h;
- hitrost vozila je višja od 12 km/h.
- vzvratno speljete s poševnega parkirnega prostora.

Transit (TTS) , CG3796slSVN slSVN, Edition date: 201903, First-Printing

Obnašanje sistema za opozarjanje na prečni promet, ko je prikolica priklopljena

Opomba: *Med vleko prikolice sistem mogoče ne bo deloval pravilno. Pri vozilih, ki so opremljena z odobrenim vlečnim modulom in vlečno napravo, se ob priklopu prikolice sistem izklopi. Pri vozilih, ki so opremljena z neoriginalnim vlečnim modulom in vlečno napravo, je priporočljivo sistem izklopiti ob priklopu prikolice.*

Pri vozilih, ki imajo sistem za opozarjanje na mrtvi kot pri vleki prikolice, ostane sistem za opozarjanje na prečni promet ob priklopu prikolice vklopljen pod naslednjimi pogoji:

- Priklopili ste prikolico.
- Prikolica je nosilec za kolesa ali nosilec za prtljago dolžine do 1 m.
- Na informacijskem zaslonu nastavite dolžino prikolice na 1 m.

Glejte **Informacijski sistem mrtvega kota** (stran 189).

Vklop in izklop sistema

Sistem za opozarjanje na prečni promet lahko izklopite na informacijskem zaslonu. Glejte **Splošne informacije** (stran 86).

Opomba: *Sistem se vklopi ob vsakem zagonu. Da bi trajno izklopili sistem, obiščite pooblaščenega serviserja.*

Indikator sistema za opozarjanje na prečni promet

Ko sistem zazna bližajoče se vozilo, se oglasi zvočno opozorilo, zasveti opozorilna lučka na zunanjem ogledalu na tisti strani, na kateri se približuje vozilo, in na informacijskem zaslonu se prikaže puščica, ki kaže na tisto stran, s katere se bliža vozilo.

Opomba: *Če se puščica ne prikaže, se na informacijskem zaslonu prikaže sporočilo.*

Če je sistem okvarjen, bo zasvetila opozorilna lučka na armaturni plošči in na informacijskem zaslonu se bo prikazalo obvestilo. Vozilo peljite čim prej na pregled.

Opomba: *V izrednih pogojih, ko se recimo vozilo pelje mimo na nekoliko večji razdalji, vas lahko sistem opozori, četudi v območju zaznavanja ni ničesar.*

Informacijska sporočila sistema za opozarjanje na prečni promet

Sporočilo	Ukrep
Cross traffic alert	Prikaže se namesto puščic, ko sistem zazna vozilo. Preverite okolico za bližajoči se promet.
Cross traffic not available Sensor blocked See manual	Prikaže se, če so senzorji sistema za prečni promet ovirani. Očistite senzorje. Če se sporočilo še naprej pojavlja, odpeljite vozilo čim prej na pregled.
Cross traffic malfunction	Okvara v delovanju sistema. Vozilo peljite čim prej na pregled.
Cross traffic alert deactivated Trailer attached	Prikaže se, če je priklopljena prikolica.

Transit (TTS) , CG3796slSVN slSVN, Edition date: 201903, First-Printing

PREPOZNAVA PROMETNIH ZNAKOV

Princip delovanja

OPOZORILO: Odgovorni ste za upravljanje z vozilom v vsakem trenutku. Sistem nudi pomoč in vas ne odreši odgovornosti za previdno in pozorno vožnjo. Neupoštevanje tega navodila lahko privede do izgube nadzora nad vozilom, resnih poškodb ali smrti.

OPOZORILO: Če je senzor blokiran, sistem ne bo deloval pravilno. Vetrobransko steklo mora biti čisto.

Sistem zaznava prometne znake, da vas obvesti o trenutni omejitvi hitrosti in pravilih za prehitevanje. Zaznani prometni znaki so prikazani na informacijskem zaslonu. Senzor je nameščen za notranjim ogledalom.

Opomba: *Popravil vetrobranskega stekla ne opravljajte v neposredni okolici tipala.*

Opomba: *Prikazana omejitev hitrosti je odvisna od teže vozila.*

Opomba: *Podatki o prometnih znakih, ki jih daje navigacijski sistem, vsebujejo informacije, povezane z izdajo podatkovnega nosilca.*

Sistem zazna prepoznavne prometne znake, kot so:

- Znaki omejitve hitrosti.
- Brez znakov za prehitevanje.
- Znaki prenehanja omejitve hitrosti.
- Znaki za prenehanje prepovedi prehitevanja.

Opomba: *Sistem mogoče ne bo zaznal vseh prometnih znakov in jih lahko napačno interpretira.*

Opomba: *V hladnem in slabem vremenu sistem morda ne bo deloval. Dež, sneg, prš in močen svetlobni kontrast lahko povzročijo slabše delovanje senzorja.*

Opomba: *Če je vozilo opremljeno s kompletom vzmetenja, ki ga nismo odobrili, sistem morda ne bo deloval pravilno.*

Opomba: *Pri zamenjavi žarnic žarometov vedno namestite originalne dele Ford. Druge žarnice lahko zmanjšajo zmogljivost sistema.*

Sistem se vklopi, ko zaženete vozilo in ne morete izklopiti sistema.

Uporaba sistema za prepoznavanje znakov

Nastavljanje opozorila hitrosti sistema

Nastavite lahko opozorilo, ki vas opozori, ko vozilo preseže prepoznano omejitev hitrosti s tolerančnim območjem vred.

Za vklop in izklop ali nastavitev vrednosti opozarjanja na preseženo hitrost uporabite gumbe na volanskem obroču in na informacijskem zaslonu izberite naslednje:

Postavka v imeniku	Ukrep
Driver assist.	Pritisnite menijski gumb.
Traffic sign recognition	Pritisnite tipko ***OK***.
Activate speed warning	Pritisnite tipko ***OK***.

Transit (TTS) , CG3796slSVN slSVN, Edition date: 201903, First-Printing

Postavka v imeniku	Ukrep
Speed warning	Pritisnite menijski gumb.
Tolerance	Pritisnite tipko ***OK***. S pritiskanjem gumba gor ali dol izberite želeno nastavitev hitrosti. Pritisnite tipko ***OK***.
Overspeed chime	Pritisnite tipko ***OK***.

Prikaz sistema za prepoznavo znakov

E132994

Sistem lahko vzporedno prikaže dva prometna znaka.

Njegovo stanje lahko kadarkoli preverite z informacijskim zaslonom.

Sistem prikaže prepoznavne prometne znake v štirih stopnjah:

1. Vsi novi prometni znaki bodo prikazani svetlejši kot preostali na zaslonu.
2. Po predhodno določenem času bodo prikazani normalno.
3. Po predhodno določeni razdalji bodo prikazani zasenčeno.
4. Po drugi predhodno določeni razdalji bodo izbrisani.

Če sistem zazna dodaten prometni znak, je ta znak prikazan pod zadevnim prometnim znakom. Na primer pri prekoračitvi zmanjšane omejitve hitrosti pri znaku za mokre razmere na cesti.

Opomba: *Če ima vozilo navigacijski sistem, lahko shranjeni podatki o prometnih znakih vplivajo na prikazano omejitev hitrosti.*

Sporočila sistema za prepoznavo znakov

Sporočilo	Ukrep
Traffic sign recognition Reduced performance See manual	Zaradi slabega signala podatki o prometnih znakih, ki jih daje navigacijski sistem, niso na voljo. Počakajte kratek čas, da se signal izboljša. Če se sporočilo še naprej pojavlja, odpeljite vozilo čim prej na pregled.

Transit (TTS) , CG3796sISVN sISVN, Edition date: 201903, First-Printing

OPOZARJANJE NA NAPAČNO SMER

OPOZORILO: Sistem za opozarjanje voznika je zasnovan tako, da pomaga vozniku. Ne nadomesti vaše pozornosti in presoje. Še zmeraj ste sami odgovorni za previdno in pozorno vožnjo.

OPOZORILO: Za nadzor in upravljanje vozila, nadzor nad sistemom in za morebitne potrebne intervencije je vedno odgovoren voznik. Nepazljivost lahko privede do izgube nadzora nad vozilom, resnih poškodb ali smrti.

OPOZORILO: Če je senzor blokiran, sistem ne bo deloval pravilno. Vetrobransko steklo mora biti čisto.

Sistem je zasnovan tako, da vas opozori, če zazna, da se na avtocestnem izvozu peljete v napačno smer. Sistem s senzorjem za vzvratnim ogledalom zazna, da ni vstopnih znakov, in uporablja informacije iz navigacijskega sistema.

Opomba: *Popravil vetrobranskega stekla ne opravljajte v neposredni okolici tipala.*

Opomba: *Podatki o prometnih znakih, ki jih daje navigacijski sistem, vsebujejo informacije, povezane z izdajo podatkovnega nosilca.*

Opomba: *Sistem je zasnovan za samodejno zaznavanje znakov, ki izpolnjujejo Dunajsko konvencijo.*

Opomba: *Sistem mogoče ne bo zaznal vseh prometnih znakov in jih lahko napačno interpretira.*

Opomba: *Če je vozilo opremljeno s kompletom vzmetenja, ki ga nismo odobrili, sistem morda ne bo deloval pravilno.*

Opomba: *Pri zamenjavi žarnic žarometov vedno namestite originalne dele Ford. Druge žarnice lahko zmanjšajo zmogljivost sistema.*

Opomba: *Sistem ne deluje v nekaterih državah. Priporočamo vam, da pred uporabo preverite razpoložljivost sistema.*

Če sistem zazna, da na avtocestnem izvozu vozite v napačno smer, se na informacijskem zaslonu prikaže sporočilo in predvaja zvok. Zvočni sistem se utiša in navodila navigacijskega sistema se zaustavijo.

Opomba: *V hladnem in slabem vremenu sistem morda ne bo deloval. Dež, sneg, meglica in močni svetlobni kontrasti lahko preprečijo pravilno delovanje tipala.*

Opomba: *Sistem morda ne bo pravilno deloval na območjih, kjer potekajo dela, ali na novi infrastrukturi.*

Opomba: *V izjemnih primerih vas lahko sistem opozori tudi, če se na avtocestnem izvozu ne peljete v napačno smer.*

Vklop in izklop sistema opozarjanja na vožnjo v napačno smer

Za vklop ali izklop sistema za opozarjanje na vožnjo v napačno smer uporabite gumbe na volanskem obroču in na informacijskem zaslonu izberite naslednje:

Postavka v imeniku	Ukrep
Driver assist.	Pritisnite menijski gumb.
Wrong way alert	Pritisnite tipko ***OK***.

Transit (TTS) , CG3796slSVN slSVN, Edition date: 201903, First-Printing

Opomba: *Sistem si zapomni zadnje nastavitve ob naslednjem zagonu.*

Informacijska sporočila sistema za opozarjanje na vožnjo v napačno smer

Sporočilo	Ukrep
Check driving direction	Sistem je zaznal, da se na avtocestnem izvozu peljete v napačno smer. Pritisnite tipko ***OK***.

POMOČ PRED TRKOM

OPOZORILO: Odgovorni ste za upravljanje z vozilom v vsakem trenutku. Sistem nudi pomoč in vas ne odreši odgovornosti za previdno in pozorno vožnjo. Neupoštevanje tega navodila lahko privede do izgube nadzora nad vozilom, resnih poškodb ali smrti.

OPOZORILO: Sistem ne deluje med naglim pospeševanjem ali zavijanjem. Nepazljivost lahko privede do nesreče ali poškodb.

OPOZORILO: V mrazu in skrajnih razmerah obstaja možnost, da sistem ne bo deloval ali pa bo njegovo delovanje okrnjeno. Sneg, led, dež, prš in megla lahko slabo vplivajo na sistem. Poskrbite, da se na prednji kameri in radarju ne nabirata sneg in led. Nepazljivost lahko privede do izgube nadzora nad vozilom, resnih poškodb ali smrti.

OPOZORILO: Sistem mogoče ne bo deloval pravilno, če je vozilo opremljeno z vetrobranskim steklom, ki ga ni izdelalo podjetje Ford. Vetrobranskega stekla v bližini senzorja ne popravljajte.

OPOZORILO: V okoliščinah, ko je sposobnost zaznave kamere omejena, je lahko delovanje sistema okrnjeno. V te okoliščine so všteti med drugim tudi neposredna ali slaba svetloba, vozila ponoči brez zadnjih luči, nekonvencionalne vrste vozil, pešci na razgibanem ozadju, pešci, ki tečejo, delno zakriti pešci ali pešci, ki jih sistem ne more prepoznati v skupini. Nepazljivost lahko privede do izgube nadzora nad vozilom, resnih poškodb ali smrti.

OPOZORILO: Sistem za opozarjanje na nevarnost trka s pomočjo pri zaviranju ne more preprečiti vseh trkov. Ne zanašajte se na sistem v tej meri, da bo nadomestil vašo presojo ter potrebo po vzdrževanju pravilne varnostne razdalje in hitrosti.

Sistem opozarjanja na trke deluje pri hitrosti nad približno 10 km/h. Sistem za zaznavanje pešcev je dejaven pri hitrosti do 80 km/h.

Opomba: *Sistem ni zasnovan, da bi zaznal živali.*

Opomba: *Sistem ne zazna vozil ali kolesarjev, ki vozijo v drugi smeri.*

E156130

Sistem je zasnovan tako, da se ob naglem približevanju mirujočemu vozilu, vozilu ali kolesu, ki vozi v isto smer, ali pešcu na poti odzove v treh stopnjah.

Stopnja delovanja	Opis
Opozorilo	Ko se aktivira, bo opozorilna lučka utripala, zaslišali pa boste tudi zvočno opozorilo.
Pomožno zaviranje	S pripravo zavor na močno zaviranje pomaga zmanjšati hitrost pri naletu. Sistem ne zavira samodejno. Če pritisnete stopalko zavore, lahko sistem uporabi več moči ali maksimalno zavorno moč, čeprav ste se stopalke le narahlo dotaknili.
Aktivno zaviranje	Če sistem zazna, da je trk neizogiben, bo aktiviral zavore. Tako lahko pomaga zmanjšati moč trka ali pa prepreči trčenje.

Za vklop ali izklop aktivnega zaviranja uporabite gumbe na volanskem obroču in na informacijskem zaslonu izberite naslednje:

Postavka v imeniku	Ukrep
Driver assist.	Pritisnite menijski gumb.
Pre-collision Assist	Pritisnite tipko ***OK***.
Active braking	Pritisnite tipko ***OK***.

Opozorilo za vzdrževanje razdalje

(če je nameščen/-a)

Opozorilna lučka sveti, ko je razdalja do vozila pred vami majhna.

Opomba: *Opozorilna lučka ne sveti, če je vklopljen tempomat oziroma aktivni tempomat.*

Nastavitve občutljivosti opozorila za vzdrževanje razdalje

Da bi nastavili nastavitve občutljivosti opozorila za vzdrževanje razdalje, uporabite gumbe na volanskem obroču in na informacijskem zaslonu izberite naslednje:

Postavka v imeniku	Ukrep
Driver assist.	Pritisnite menijski gumb.
Pre-collision Assist	Pritisnite tipko ***OK***.
Alert sensitivity	Pritisnite tipko ***OK***. S pritiskanjem gumba gor ali dol izberite želeno nastavitev. Pritisnite tipko ***OK***.

Transit (TTS) , CG3796slSVN slSVN, Edition date: 201903, First-Printing

Prikaz razdalje (če je nameščen/-a)

Grafični prikaz prikaže časovni razmik do vozil pred vami, ki se premikajo v isti smeri.

Opomba: *Če je vklopljen tempomat oziroma aktivni tempomat, grafika ne bo prikazana.*

Hitrost vozila	Občutljivost sistema	Barva indikatorja razdalje	Razdalja	Časovna razdalja
100 km/h	Normalna.	Siva.	Večji od 25 m.	Večji od 0,9 sekunde.
		Rumena.	17–25 m	0,6–0,9 sekunde.
		Rdeča.	Manj kot 17 m.	Manjši od 0,6 sekunde.

Vklop ali izklop prikazovalnika razdalje

Za vklop ali izklop prikazovalnika razdalje uporabite gumbe na volanskem obroču in na informacijskem zaslonu izberite naslednje:

Postavka v imeniku	Ukrep
Driver assist.	Pritisnite menijski gumb.
Pre-collision Assist	Pritisnite tipko ***OK***.
Distance indication	Pritisnite tipko ***OK***.

Senzorji sistema za opozarjanje na nevarnost trka

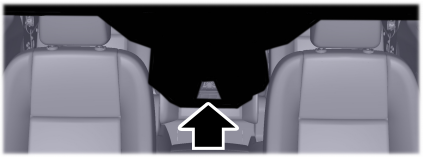

E243054

Kamera je nameščena za notranjim ogledalom.

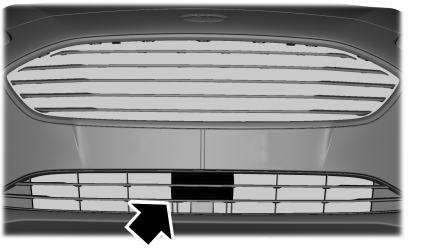

E244279

Radarski senzor je nameščen za sprednjo rešetko pod registrsko tablico.

Opomba: *Na senzorjih ne sme biti veliko umazanije, ledu in snega.*

Transit (TTS) , CG3796slSVN slSVN, Edition date: 201903, First-Printing

Opomba: *Senzorjev nikoli ne čistite z ostrimi predmeti.*

Opomba: *Če vozilo utrpi poškodbe, zaradi katerih so senzorji napačno poravnani, lahko to povzroči nepravilne meritve ali napačna opozorila.*

Ovirani senzorji lahko vplivajo na natančnost sistema. Na informacijskem zaslonu se prikaže sporočilo.

Opozorilna lučka sistema za opozarjanje na nevarnost trka

Zasveti, če se vaše vozilo naglo približuje drugemu vozilu, in vas s tem opozori na tveganje trka z vozilom pred vami.

Lahko zasveti rdeče, ko je razdalja do vozila pred vami majhna.

Zasveti rumeno, ko izklopite sistem.

Informacijska sporočila sistema za opozarjanje na nevarnost trka

Sporočilo	Ukrep
Pre-collision assist not available	Okvara v delovanju sistema. Vozilo peljite čim prej na pregled.
Pre-collision assist not available Sensor blocked	Senzorji so umazani. Očistite senzorje. Če se sporočilo še naprej pojavlja, odpeljite vozilo čim prej na pregled.

V naslednji preglednici so našteti mogoči vzroki in ukrepi, ko se prikaže sporočilo o oviranem senzorju.

Vzrok	Ukrep
Površina radarja v rešetki je umazana ali zakrita.	Očistite površino maske pred radarjem ali odstranite predmet, ki zakriva senzorje.
Površina radarja je čista, vendar sporočilo ostaja na zaslonu.	Počakajte kratek čas. Lahko traja nekaj minut, da sistem zazna, da je ovira odstranjena.
Naliv, prš, sneg ali megla motijo radarski signal.	Sistem je začasno izklopljen. Sistem bi se moral samodejno vklopiti kmalu za tem, ko se vremenske razmere izboljšajo.
Radar ni poravnan.	Vozilo peljite čim prej na pregled.

Transit (TTS) , CG3796slSVN slSVN, Edition date: 201903, First-Printing

Vzrok	Ukrep
Vetrobransko steklo pred kamero je umazano ali pa je na njem ovira.	Očistite zunanjo stran vetrobranskega stekla pred kamero.
Vetrobransko steklo pred kamero je čisto, a sporočilo ostane na zaslonu.	Počakajte kratek čas. Lahko traja nekaj minut, da kamera zazna, da je ovira odstranjena.
Odvečna toplota v okolici kamere.	Počakajte kratek čas. Ko temperatura v okolici kamere pade, bi moralo sporočilo izginiti.

SPREDNJA KAMERA

OPOZORILO: Voznik mora prednjo kamero uporabljati v kombinaciji z gledanjem naprej iz vozila.

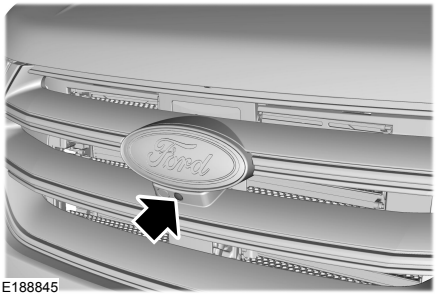

E188845

Prednja kamera se nahaja v rešetki.

Uporaba prednje kamere

Sprednja kamera vam nudi video sliko območja pred vozilom.

Za uporabo prednje kamere prestavite menjalnik v katero koli prestavo, razen v vzvratno (R). Slika prostora pred vozilom se pojavi, ko pritisnete gumb za vklop kamere in vozite s hitrostjo, ki ne presega 10 km/h.

Opomba: *Prostor pred vozilom se lahko razlikuje glede na usmerjenost vozila in cestne razmere.*

Opomba: *Prednja kamera se izklopi, če presežete hitrost 10 km/h. Za ponoven vklop sistema boste morali znova pritisniti gumb za vklop, ko hitrost vozila pade pod določeno mejo.*

Opomba: *Sistem kamer ne deluje pravilno, če delovanje kamer ovirajo blato, voda ali smeti. Objektiv kamere lahko očistite z mehko krpo, ki ne pušča vlaken, in z neabrazivnim čistilnim sredstvom ali pa s sprednjim pralnikom. Glejte* ***Brisalci in šobe za pranje*** *(stran 67).*

Gumb za kamero se nahaja na avdio enoti.

Pogledi kamere

Za prestavljanje med pogledi kamere pritisnite gumb za kamero.

- Navaden pogled naprej: prikaže sliko prostora neposredno pred vozilom.
- Deljen pogled naprej: prikaže razširjeno sliko prostora pred vozilom. Na ta pogled prestavite tako, da pritisnete gumb za kamero, ko je na zaslonu prikazan Navaden pogled naprej.

Transit (TTS) , CG3796slSVN slSVN, Edition date: 201903, First-Printing

KRMILJENJE POGONA

Razpoložljivi načini vožnje

Vozilo je opremljeno z različnimi voznimi načini, ki jih lahko uporabljate v različnih razmerah. Glede na izbrani način vožnje sistem prilagodi nastavitve vozila, denimo krmiljenje, prestavljanje, upravljanje in odziv pogonskega sklopa.

Izbira načina vožnje

Gumb se nahaja na instrumentalni plošči.

Za premik po razpoložljivih načinih vožnje večkrat pritisnite gumb. Za potrditev izbranega načina vožnje spustite gumb.

Normalna

Nastavitve vozila za uravnoteženo vožnjo.

Opomba: *To je privzeti način ob vsakem dodajanju kontakta.*

Eco

Nastavitve vozila za varčno vožnjo.

Spolzko

Nastavitve vozila za vožnjo na spolzki cesti.

Vleka

Nastavitve vozila za vleko.

Kolesnice v blatu

Nastavitve vozila za vožnjo po blatu ali kolesnicah.

Informacijska sporočila razpoložljivih načinov vožnje

Sporočilo	Ukrep
Drive mode not available	Sistem ni na voljo. Če ni na voljo niti po naslednjem dodajanju kontakta, je sistem zaznal napako, ki jo je treba odpraviti. Vozilo peljite čim prej na pregled.

Transit (TTS) , CG3796slSVN slSVN, Edition date: 201903, First-Printing

SPLOŠNE INFORMACIJE

OPOZORILO: Za pritrjevanje uporabljajte jermene v skladu s standardom, npr. DIN.

OPOZORILO: Pazite, da boste ustrezno pritrdili vse proste kose prtljage.

OPOZORILO: Prtljago in druge predmete namestite kar se da nizko in čim bolj naprej v prtljažniku.

OPOZORILO: Dovoljenih obremenitev sprednje in zadnje osi ne smete preseči.

OPOZORILO: Največje dovoljene skupne mase vozila ne smete preseči. Glejte **Ploščica z identifikacijo vozila** (stran 302).

OPOZORILO: Trdnih predmetov, kot so les in razne plošče, ne polagajte zunaj tovornega prostora.

Opomba: *Središče tovora se mora nahajati med osema vozila.*

Opomba: *Izogibajte se obremenitvi le ene strani vozila.*

Opomba: *Neenakomerna razporeditev tovora lahko povzroči neprimerno obnašanje vozila in neustrezno zaviranje.*

PREKRIVALA ZA PRTLJAGO

OPOZORILO: Ne prevažajte ljudi ali živali v tovornem prostoru.

OPOZORILO: Najvišja dovoljena obremenitev kljuke na vrvi je 200 kg. Ne presezite te obremenitve.

Opomba: *Tovor v tovornem prostoru je treba pritrditi.*

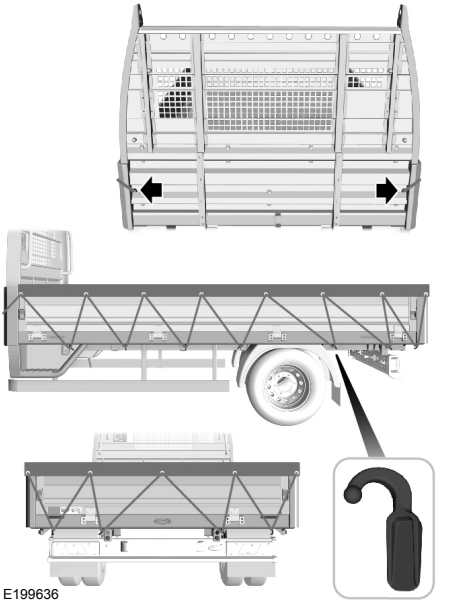

Med prevažanjem tovora, kot je denimo pesek, prod ali prst, uporabite prevleko. Tako poskrbite, da tovor ne bo padal z vozila.

Transit (TTS) , CG3796sISVN sISVN, Edition date: 201903, First-Printing

STREŠNI PRTLJAŽNIKI IN SISTEMI ZA PREVOZ PRTLJAGE

OPOZORILO: Ob natovarjanju strešnega prtljažnika priporočamo, da tovor razporedite enakomerno in da ohranite nizko težišče. Natovorjena vozila z visokim težiščem se lahko obnašajo drugače kot nenatovorjena vozila. Ko vozite težko naloženo vozilo, bodite posebno previdni, na primer vozite počasneje in povečajte varnostno razdaljo.

OPOZORILO: Dovoljenih obremenitev sprednje in zadnje osi ne smete preseči.

OPOZORILO: Pri namestitvi strešnega prtljažnika preberite in upoštevajte navodila, ki jih je priložil izdelovalec.

Različica	Največja dovoljena obremenitev strehe kg
Avtobus z 9 sedeži in srednje visoko streho 310M M1	100 kg
Avtobus z 9 sedeži in srednje visoko streho, razen 310M M1	150 kg
Avtobus z 9 sedeži in visoko streho 310M M1	50 kg
Avtobus z 9 sedeži in visoko streho, razen 310M M1	100 kg

Poskrbite, da je tovor varno pritrjen. Pred vožnjo in med vsakim postankom za polnjenje goriva preverite, da so jermeni zategnjeni.

Priporočamo, da uporabite originalne prečke Ford, ki so narejene posebej za vaše vozilo.

Opomba: *Tovora nikoli ne polagajte neposredno na površino strehe.*

PRITRDILNI OBROČKI ZA TOVOR

Točke priveza

OPOZORILO: Točke priveza uporabite le za zadrževanje tovora v tovornem prostoru. Uporaba točk priveza v kakšne druge namene lahko povzroči resne poškodbe ali poškodbe na vozilu. Točk priveza ne uporabljajte za vleko.

OPOZORILO: Naloženo vozilo prestavi težišče vozila in aerodinamiko. Bodite previdni pri vožnji skozi ovinke, pri bočnem vetru in večjih hitrostih.

OPOZORILO: Dovoljene skupne mase vozila ne smete preseči. Glejte **Ploščica z identifikacijo vozila** (stran 302).

OPOZORILO: Vsaka točka priveza ima oceno največje obremenitve. Glejte spodnjo preglednico. Preseganje obremenitve lahko povzroči resne poškodbe ali poškodbe na vozilu.

OPOZORILO: Pred uporabo točke priveza vedno preglejte.

OPOZORILO: Pazite, da boste ustrezno pritrdili vse proste kose prtljage.

Transit (TTS) , CG3796slSVN slSVN, Edition date: 201903, First-Printing

Furgon

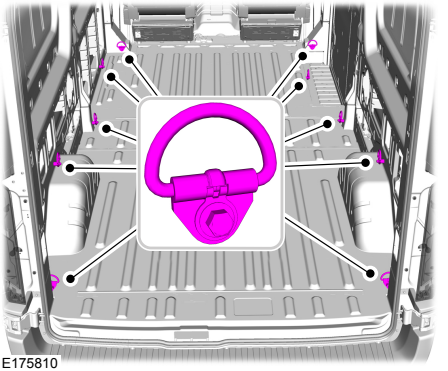

E175810

Različica	Največja obremenitev
Vsi kombiji	5.000 N

Kesonar

Opomba: *Število točk priveza je odvisno od modela vozila.*

Točk priveza ne uporabljajte v naslednjih pogojih:

- ob kakršnem koli znaku obrabe ali poškodbe,
- na vodilih, ki podpirajo točke priveza, so vidni znaki obrabe, poškodb ali deformacij.

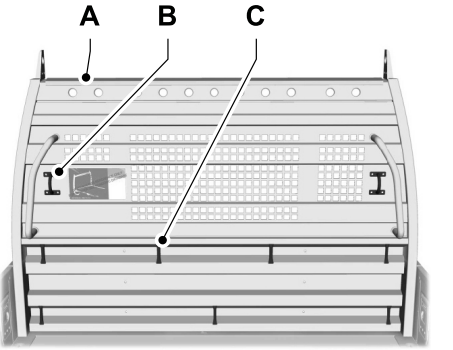

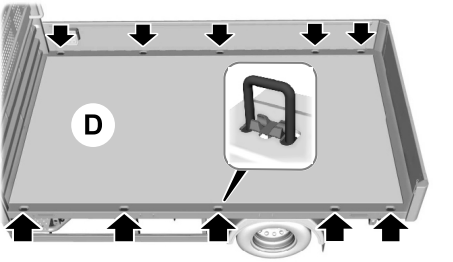

E199710

Osnovni z največjo skupno maso do 3,5 tone

Držala tovora	Največja obremenitev v kg (funtih)
A	450 kg
B	500 kg
C	450 kg
D	400 kg

Transit (TTS) , CG3796slSVN slSVN, Edition date: 201903, First-Printing

Premium z največjo skupno maso do 3,5 in 4,7 tone

Držala tovora	Največja obremenitev v kg (funtih)
A	450 kg
B	1.000 kg
C	450 kg
D	800 kg

OMEJITEV OBREMENITVE

Obremenitev vozila – z in brez prikolice

V tem poglavju je opisana pravilna obremenitev vozila, prikolice ali obeh. Teža naloženega vozila naj ne presega nosilnosti vozila, s prikolico ali brez nje. Ustrezna naloženost vozila zagotavlja ohranitev kar najvišje zmogljivosti vozila. Pred nalaganjem vozila se seznanite z ustreznimi izrazi o nosilnosti vozila z ali brez prikolice, ki jih najdete na pnevmatiki vozila, na nalepki z informacijami o nosilnosti ali nalepki s potrdilom o izpolnjevanju varnostnih predpisov.

Primer oznake z informacijami o nosilnosti na pnevmatiki:

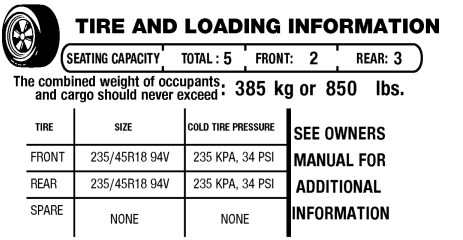

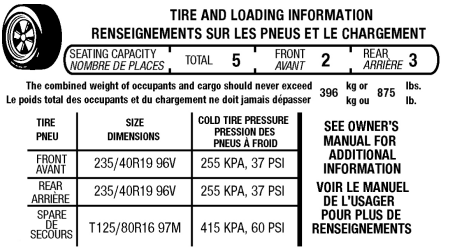

E198719

Nosilnost

Obremenitev je skupna teža tovora in potnikov v vozilu. Najvišja skupna obremenitev vozila je navedena na oznaki na pnevmatiki in nalepki o nosilnosti. Nalepka se nahaja na stebričku B ali na robu voznikovih vrat. Vozila, ki so namenjena za izvoz iz ZDA in Kanade, mogoče nimajo oznake na pnevmatiki ali nalepke o nosilnosti. Za informacijo o najvišji nosilnosti poiščite "Skupna teža potnikov in tovora ne sme nikoli presegati XXX kg ALI XXX lb". Nosilnost, ki je navedena na oznaki na pnevmatiki ali na nalepki, je najvišja nosilnost vozila v stanju, v kakršnem je zapustilo tovarno. Če na

Transit (TTS) , CG3796slSVN slSVN, Edition date: 201903, First-Printing

vozilo namestite dodatno opremo, morate določiti novo nosilnost. Od navedene nosilnosti na oznaki odštejte težo opreme. Med vleko je treba težo prikolice na kljuki ali na priklopu upoštevati pri računanju nosilnosti.

OPOZORILO: Ustrezna obremenitev vozila je lahko omejena s prostornino (razpoložljivim prostorom) ali nosilnostjo (koliko teže lahko vozilo prevaža). Ko dosežete najvišjo nosilnost vozila, ne dodajajte več tovora, čeprav je na voljo še dovolj prostora. Preveč ali nepravilno naloženo vozilo lahko pripomore k izgubi nadzora nad vozilom in prevračanju vozila.

Razred skupne obremenitve osi

Razred skupne obremenitve osi je najvišja dovoljena obremenitev, ki jo posamezna os (sprednja ali zadnja) lahko zdrži. Te številke se nahajajo na nalepki, ki potrjuje skladnost z varnostnimi zahtevami. Nalepka je pritrjena na stebriček poleg nosilcev vrat, stebriček z zapahom vrat ali rob vrat, ki se prilega na stebriček; poleg voznikovega sedeža.

Skupna obremenitev vsake osi ne sme v nobenem trenutku presegati razreda skupne obremenitve osi.

Razred skupne teže vozila

Razred skupne teže vozila je najvišja dovoljena teža polno naloženega vozila. To vključuje vse dodatke, opremo, potnike in prtljago. Razred skupne teže vozila je naveden na nalepki, ki potrjuje skladnost z varnostnimi zahtevami. Nalepka je pritrjena na stebriček poleg nosilcev vrat, stebriček z zapahom vrat ali rob vrat, ki se prilega na stebriček; poleg voznikovega sedeža.

Skupna teža vozila ne sme presegati razreda skupne teže vozila.

Primer nalepke, ki potrjuje skladnost z varnostnimi zahtevami:

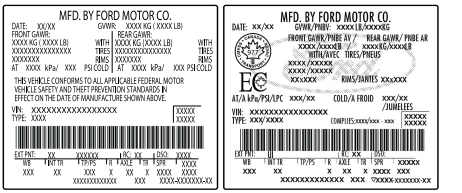

E198828

OPOZORILO: Preseganje mejne vrednosti teže vozila, ki je navedena na nalepki, lahko slabo vpliva na zmogljivost in upravljanje vozila, povzroči poškodbe vozila ter izgubo nadzora nad vozilom, resne poškodbe ali smrt.

Največja dovoljena teža naložene prikolice

Največja dovoljena teža naložene prikolice je največja mogoča teža polno naložene prikolice, ki jo vozilo lahko vleče. Za več informacij se posvetujte s pooblaščenim prodajalcem ali ga zaprosite za knjigo z navodili za avtodom in vleko prikolice.

Razred skupne teže kompozicije

Razred skupne teže kompozicije je najvišja dovoljena teža vozila in naložene prikolice, vključno z vsem tovorom in potniki, ki jo lahko vozilo vleče brez tveganja poškodb. (Pomembno: Ocena zavornega sistema vlečnega vozila je podana za delovanje pri skupni teži vozila in ne pri skupni teži kompozicije.) Da bi zagotovili varnost vlečenih vozil in prikolic, kjer skupna teža vlečnega vozila in prikolice presega skupno težo vlečnega vozila, morate uporabljati dodatno ločeno delujočo zavoro.

Skupna teža kompozicije ne sme nikoli presegati razreda skupne teže kompozicije.

Opomba: *Za več informacij o vleki prikolice preberite knjigo z navodili za avtodom in vleko prikolice, ki je na voljo na pooblaščenem servisu.*

OPOZORILO: Ne presezite skupne teže vozila ali skupne obremenitve osi, navedenih na nalepki, ki potrjuje skladnost.

OPOZORILO: Ne uporabljajte nadomestnih pnevmatik z nižjo nosilnostjo, saj lahko znižajo razred skupne teže vozila ali razred obremenitve osi. Nadomestne pnevmatike z višjim indeksom nosilnosti od originalnih pnevmatik ne povišajo razreda nosilnosti vozila ali razreda nosilnosti osi.

OPOZORILO: Preseganje katere koli nosilnosti vozila lahko slabo vpliva na zmogljivost in upravljanje vozila, povzroči poškodbe vozila ter izgubo nadzora nad vozilom, resne poškodbe ali smrt.

Koraki za določanje pravilne obremenitve:

1. Poiščite izjavo "Skupna teža potnikov in tovora ne sme nikoli presegati XXX kg ali XXX lb" na ploščici vozila.
2. Določite skupno težo voznika in potnikov, ki se bodo peljali v vozilu.
3. Odštejte skupno težo voznika in potnikov od XXX kg ali XXX lb.
4. Rezultat pomeni razpoložljivo nosilnost za tovor in prtljago. Denimo, če je XXX enako 1400 lb in bo v vozilu pet potnikov, vsak pa bo tehtal 150 lb, je razpoložljiva nosilnost za tovor in prtljago 650 lb. (1400 – 750 (5 x 150) = 650 lb)
5. Določite skupno težo prtljage in tovora, naloženega v vozilo. Ta teža ne more varno presegati razpoložljive nosilnosti za tovor in prtljago, ki ste jo izračunali v 4. koraku.
6. Če boste vlekli prikolico, se obremenitev na prikolici prenese na vozilo. Preberite navodila, da bi določili, kako s tem zmanjšate nosilnost vozila za tovor in prtljago.

Koristni primeri za izračun razpoložljive nosilnosti za tovor in prtljago

Recimo, da nosilnost vozila za tovor in prtljago znaša 1400 funtov (635 kilogramov). Odločili ste se, da greste igrat golf. Ali ima vozilo dovolj nosilnosti za vas, štiri prijatelje in vse torbe za golf? Povprečno je vsak izmed vas težek 220 funtov (99 kilogramov), posamezna torba za golf pa tehta približno 30 funtov (13,5 kilograma). Izračun bi bil videti tako: 1400 – (5 x 220) – (5 x 30) = 1400 – 1100 – 150 = 150 funtov. Da, nosilnost vozila je zadostna, da prepelje vas, štiri prijatelje in vse torbe za golf. V metrskih enotah bi bil izračun videti tako: 635 kilogramov – (5 x 99 kilogramov) – (5 x 13,5 kilograma) = 635 – 495 – 67,5 = 72,5 kilograma.

Recimo, da nosilnost vozila za tovor in prtljago znaša 1400 funtov (635 kilogramov). S prijateljem se odločite, da boste v lokalni trgovini kupili cement za dokončanje verande, kar ste nameravali že zadnji dve leti. Z merjenjem notranjosti vozila ob spuščenih zadnjih sedežih ste ugotovili, da lahko v vozilo spravite dvanajst vreč cementa, vsaka tehta 100 funtov (45 kilogramov). Ali ima vozilo zadostno nosilnost, da prepeljete cement domov? Če vi in vaš prijatelj tehtata vsak po 220 funtov (99 kilogramov), bi bil izračun videti tako: 1400 – (2 x 220) – (12 x 100) = 1400 – 440 – 1200 = –240 funtov. Ne, vozilo nima zadostne nosilnosti za prevoz tolikšne teže. V metrskih enotah bi bil izračun videti tako: 635 kilogramov – (2

Transit (TTS) , CG3796slSVN slSVN, Edition date: 201903, First-Printing

x 99 kilogramov) – (12 x 45 kilogramov) = 635 – 198 – 540 = –103 kilogrami. Obremenitev vozila boste morali zmanjšati za vsaj 240 funtov (104 kilograme). Če odstranite tri vreče cementa po 100 funtov (45 kilogramov), bi bil izračun obremenitev: 1400 – (2 x 220) – (9 x 100) = 1400 – 440 – 900 = 60 funtov. Zdaj je nosilnost vozila zadostna, da lahko prepeljete cement in prijatelja domov. V metrskih enotah bi bil izračun videti tako: 635 kilogramov – (2 x 99 kilogramov) – (9 x 45 kilogramov) = 635 – 198 – 405 = 32 kilogramov.

V zgornjih izračunih smo predvidevali, da je tovor v vozilu postavljen tako, da ne presega osnih obremenitev na sprednji ali zadnji osi, kot je navedeno na nalepki za skladnost.

Posebna navodila glede nalaganja tovora za lastnike poltovornjakov in namenska vozila

OPOZORILO: Ob natovarjanju strešnega prtljažnika priporočamo, da tovor razporedite enakomerno in da ohranite nizko težišče. Natovorjena vozila z visokim težiščem se lahko obnašajo drugače kot nenatovorjena vozila. Ko vozite težko naloženo vozilo, bodite posebno previdni, na primer vozite počasneje in povečajte varnostno razdaljo.

VRATA PRTLJAŽNIKA

OPOZORILO: Ne presezite največje dovoljene obremenitve zadnjih vrat, ki znaša 150 kg.

OPOZORILO: Vozila ne vozite s spuščeno zadnjo stranico.

OPOZORILO: Vrata prtljažnika trdno držite, da preprečite njihov padec.

Opomba: *Za boljši dostop do tovora spustite zadnjo stranico.*

Opomba: *Pri zapiranju zadnje stranice odstranite drobce med zadnjo stranico in prtljažnim prostorom.*

Opomba: *Med spuščanjem zadnje stranice uporabite varnostni trikotnik.*

Spuščanje zadnjih vrat

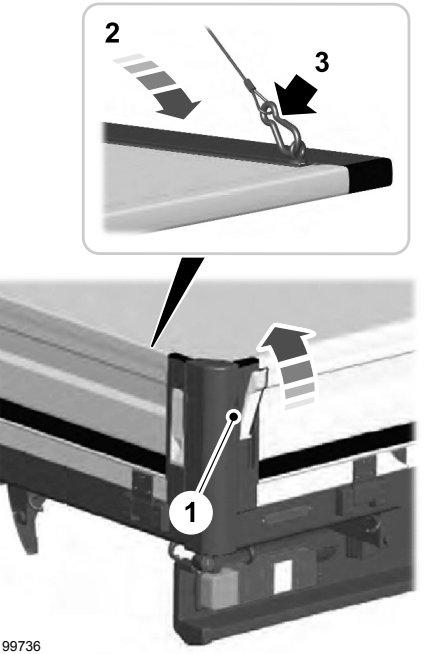

E199736

1. Potisnite vrh zadnje stranice in potisnite zapah navzgor.
2. Nekoliko spustite zadnjo stranico prtljažnika.

Transit (TTS) , CG3796sISVN sISVN, Edition date: 201903, First-Printing

3. Sprostite oba oporna kabla z zadnje stranice prtljažnika.
4. Spustite zadnjo stranico prtljažnika.

DOSTOP DO NAKLADALNE POVRŠINE

OPOZORILO: Stranske obloge trdno držite, da preprečite njihov padec.

Opomba: *Pri nevarnosti razlitja tovora priporočamo uporabo protizdrsnih oblog.*

Opomba: *Za boljši dostop do tovora spustite stranico.*

Odpiranje stranice

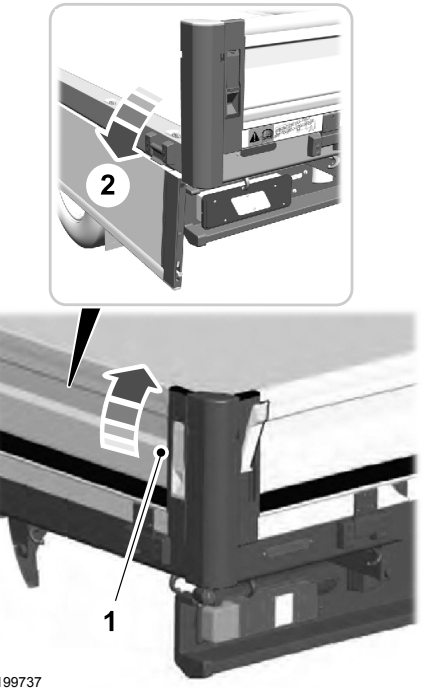

E199737

1. Potisnite vrh stranice in povlecite zapah navzgor.
2. Da stranico odprete, jo povlecite.

Transit (TTS) , CG3796slSVN slSVN, Edition date: 201903, First-Printing

Dostopanje do nakladalne površine (če je nameščen/-a)

Uporaba zložljive protizdrsne obloge

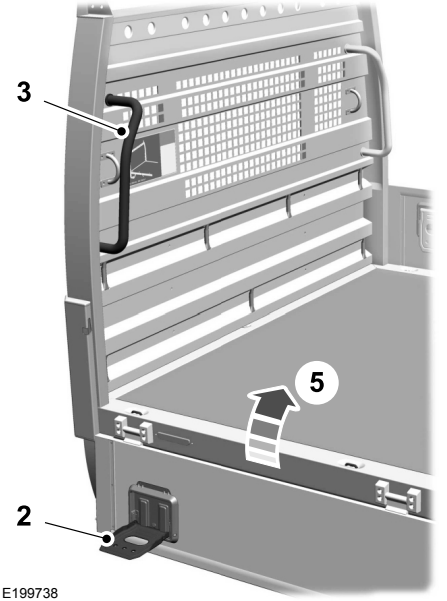

E199738

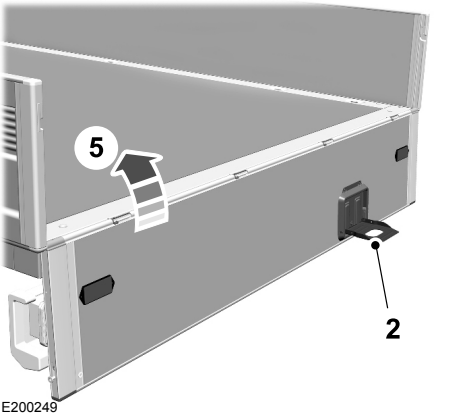

E200249

1. Spustite stranico ali dvižna vrata.
2. Spustite protizdrsno oblogo.
3. Primite za ročico.
4. Stopite na protizdrsno oblogo.
5. Splezajte na nakladalno površino.

Nakladalno površino odmontirajte v obratnem vrstnem redu.

Transit (TTS) , CG3796sISVN sISVN, Edition date: 201903, First-Printing

Uporaba protizdrsne obloge

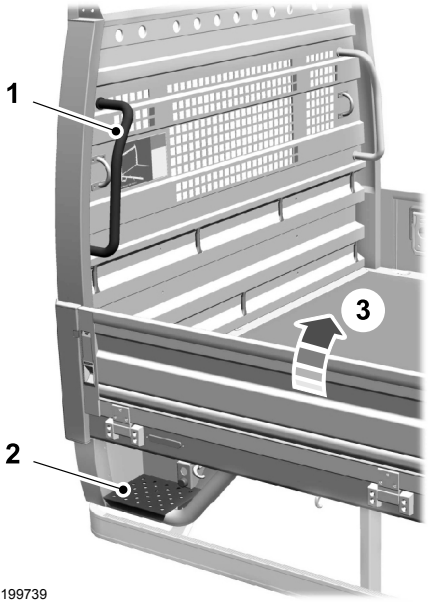

E199739

1. Primite za ročico.
2. Stopite na protizdrsno oblogo.
3. Splezajte na nakladalno površino.

Nakladalno površino odmontirajte v obratnem vrstnem redu.

Transit (TTS) , CG3796slSVN slSVN, Edition date: 201903, First-Printing

VLEKA PRIKOLICE

OPOZORILO: Ne presegajte 100 km/h. To lahko privede do izgube nadzora nad vozilom, resnih poškodb ali smrti.

OPOZORILO: Maksimalne skupne mase vozila in prikolice, ki je navedena na identifikacijski ploščici vozila, ne smete preseči. To lahko privede do izgube nadzora nad vozilom, resnih poškodb ali smrti. Glejte **Ploščica z identifikacijo vozila** (stran 302).

OPOZORILO: Maksimalne dovoljene mase sprednjega dela prikolice (vertikalna teža na vlečni kljuki), ki je navedena na identifikacijski ploščici vozila, ne smete preseči. To lahko privede do izgube nadzora nad vozilom, resnih poškodb ali smrti. Glejte **Kapacitete in specifikacije** (stran 294).

OPOZORILO: Protiblokirni zavorni sistem ne nadzira naletne zavore na prikolici. To lahko privede do izgube nadzora nad vozilom, resnih poškodb ali smrti.

Pri vleki prikolice:

- Upoštevajte zakonodajo države za vleko prikolice.
- Ne presezite hitrosti 100 km/h, četudi državna zakonodaja dopušča višje hitrosti v določenih pogojih.
- Tovor namestite kar se da nizko in v sredino ob os prikolice. Če vlečete prikolico z nenatovorjenim vozilom, namestite tovor v prikolici bliže priklopa z največjo dovoljeno težo priklopa, saj boste tako dosegli najboljšo stabilnost. Glejte **Kapacitete in specifikacije** (stran 294).
- Masa sprednjega dela prikolice (vertikalna teža na vlečni kljuki) je bistvena za stabilnost vozila in prikolice.
- Vertikalna teža na vlečni kljuki mora znašati vsaj 4 % celotne teže prikolice in ne sme preseči maksimalne dovoljene teže. Glejte **Kapacitete in specifikacije** (stran 294).
- Če začne prikolica kazati znake zibanja, takoj zmanjšajte hitrost. Glejte **Nadzor zanašanja prikolice** (stran 216).
- Pri spuščanju po strmem klancu uporabite nizko prestavo.

Opomba: *Največja dovoljena masa prednjega dela prikolice na identifikacijski ploščici prikolice je testna vrednost proizvajalca prikolice. Največja dovoljena masa prednjega dela prikolice je v specifikacijah vašega vozila lahko nižja.*

Stabilnost vozila in prikolice je v največji meri odvisna od kakovosti prikolice.

Vleka prikolice vpliva na vozne lastnosti vozila in poveča zavorno razdaljo. Prilagodite hitrost in vožnjo masi prikolice.

Skupna teža vozila in prikolice, ki je navedena na identifikacijski ploščici, velja za cestne naklone do 12 % in nadmorsko višino do 1.000 m med vleko prikolice. V hribovitih regijah se zmožnost motorja vozila zmanjša zaradi manjšanja gostote zraka z višanjem nadmorske višine. Pri nadmorskih višinah nad 1.000 m morate na vsakih dodatnih 1.000 m nadmorske višine dovoljeno največjo maso vleke (vozila in prikolice) zmanjšati za 10 %.

Opomba: *Za namestitev vlečnega droga niso primerna oziroma homologirana vsa vozila. Za dodatne informacije stopite v stik s pooblaščenim trgovcem.*

Luči na prikolici

Električni sistem na vašem vozilu je ustrezen za vleko prikolic z osvetlitvijo LED.

Transit (TTS) , CG3796sISVN sISVN, Edition date: 201903, First-Printing

NADZOR ZANAŠANJA PRIKOLICE

Opomba: *Ta funkcija ne preprečuje opletanja prikolice, vendar ga zmanjša, če se pojavi.*

Opomba: *Ta funkcija ne more preprečiti opletanja vseh prikolic.*

Opomba: *V nekaterih primerih, če je hitrost vozila previsoka, se sistem vključi večkrat, ter postopoma zmanjšuje hitrost vozila.*

Ta funkcija uporabi zavore vozila na posamičnih kolesih in po potrebi zmanjša moč motorja. Če prikolica prične opletati bo opozorilna lučka sistema za zdrs pogonskih koles začela utripati in na prikazovalniku se bo prikazalo obvestilo. Zmanjšajte hitrost, varno ustavite ob cesti ter preverite razporeditev teže. Glejte **Prevoz tovora** (stran 205).

VLEČNI DROG

OPOZORILO: Maksimalne skupne mase vozila in prikolice, ki je navedena na identifikacijski ploščici vozila, ne smete preseči.

Poskrbite, da je na zadnjo stranico nameščena zaščita, če je v opremi vozila. S tem preprečite poškodbe na vlečnem drogu, ko je zadnja stranica spuščena. Obiščite pooblaščenega trgovca.

VLEKA VOZILA NA ŠTIRIH KOLESIH - SAMODEJNI MENJALNIK

OPOZORILO: Pri vleki vašega vozila morate vklopiti vžig. Če ne upoštevate tega opozorila, lahko resno povečate tveganje telesnih poškodb ali smrti.

OPOZORILO: Če je vozilo opremljeno z zaklepanjem volana, potem se prepričajte, da je med vleko ključavnica za vžig v položaju za vklop ali za dodatke.

OPOZORILO: Prepričajte se, da je prestavna ročica v položaju **N**. Neupoštevanje tega opozorila lahko privede do poškodb menjalnika in posledično do nesreče ali poškodb.

OPOZORILO: Pomoč zaviranja in krmiljenja ne bosta delovala, če motor ne deluje. Zavorno stopalko pritisnite močneje. Zavedajte se, da je zavorna razdalja povečana in obračanje volana težje.

OPOZORILO: Preveč napeta vlečna vrv lahko poškoduje vaše ali vlečno vozilo.

OPOZORILO: Ne vlecite vozila, če je zunanja temperatura nižja od 0ºC.

Zasilna vleka

Ob okvari vozila in ko vlečni vozički, vlečne prikolice ali vlečna vozila niso na voljo, lahko svoje vozilo odvlečete z vsemi kolesi na tleh.

Transit (TTS) , CG3796slSVN slSVN, Edition date: 201903, First-Printing

To lahko storite pod naslednjimi pogoji:

- Vaše vozilo gleda naprej in se ga vleče tako, da se premika naprej.
- Prestavna ročica je v položaju **N**. Če prestavne ročice ne morete prestaviti v položaj **N**, jo bo mogoče treba zaobiti. Glejte **Samodejni menjalnik** (stran 146).
- Najvišja hitrost je 50 km/h.
- Največja razdalja je 80 km.

Speljite počasi in tekoče, brez potresavanja vlečenega vozila.

Uporabite lahko le vlečno kljuko, ki ste jo dobili ob nakupu vozila. Glejte **Vlečne točke** (stran 224).

Vlečne vrvi ali vlečni drogovi morajo biti nameščeni na isti strani vozila. Denimo, vozilo z vlečno napravo zadaj desno lahko vleče vozilo z vlečno napravo spredaj desno.

Pri vleki morate uporabiti vlečno vrv ali vlečni drog, ki po moči ustreza teži vlečnega in vlečenega vozila.

Opomba: *Najvarnejši način vleke vozila je z vlečnim drogom.*

Teža vlečenega vozila ne sme preseči teže vlečnega vozila.

VLEKA VOZILA NA ŠTIRIH KOLESIH - ROČNI MENJALNIK

OPOZORILO: Pri vleki vašega vozila morate vklopiti vžig. Če ne upoštevate tega opozorila, lahko resno povečate tveganje telesnih poškodb ali smrti.

OPOZORILO: Pomoč zaviranja in krmiljenja ne bosta delovala, če motor ne deluje. Zavorno stopalko pritisnite močneje. Zavedajte se, da je zavorna razdalja povečana in obračanje volana težje.

OPOZORILO: Če je vozilo opremljeno z zaklepanjem volana, potem se prepričajte, da je med vleko ključavnica za vžig v položaju za vklop ali za dodatke.

OPOZORILO: Preveč napetosti na vlečni vrvi lahko povzroči poškodbe na vašem vozilu ali vozilu, ki ga vleče.

OPOZORILO: Pri vleki vašega vozila morate izbrati nevtralno prestavo. Neupoštevanje tega opozorila lahko pripelje do poškodb menjalnika ali trka in poškodb.

Speljite počasi in tekoče, brez potresavanja vlečenega vozila.

Uporabite lahko le vlečno kljuko, ki ste jo dobili ob nakupu avtomobila. Glejte **Vlečne točke** (stran 224).

Vlečne vrvi ali vlečni drogovi morajo biti nameščeni na isti strani vozila. Denimo vozilo z vlečno napravo zadaj desno lahko vleče vozilo z vlečno napravo spredaj desno.

Pri vleki morate uporabiti vlečno vrv ali vlečni drog, ki po moči ustreza teži vlečnega in vlečenega vozila.

Teža vlečenega vozila ne sme preseči teže vlečnega vozila.

Ne presegajte 50 km/h.

Transit (TTS) , CG3796sISVN sISVN, Edition date: 201903, First-Printing

UVAJANJE

Pnevmatike

Nove pnevmatike je treba uvajati približno 500 km. V tem času so možne spremenjene vozne lastnosti.

Zavore in sklopka

Če je mogoče, se izogibajte močnemu zaviranju in pritiskanju sklopke prvih 150 km po mestu oziroma prvih 1.500 km po avtocesti.

Motor

Izogibajte se prehitri vožnji prvih 1.500 km. Pogosto spreminjajte hitrost in zgodaj prestavljajte v višje prestave. Motorja ne preobremenjujte.

Vozila z dizelskim motorjem

Mogoče boste prvih 3.000 km med upočasnjevanjem slišali potrkavanje. To je zaradi utekanja novega dizelskega motorja in je povsem običajno.

ZMANJŠANA ZMOGLJIVOST MOTORJA

OPOZORILO: Če kljub pregrevanju motorja nadaljujete z vožnjo, lahko motor brez opozorila ugasne. Neupoštevanje tega navodila lahko privede do izgube nadzora nad vozilom.

Če se igla merilnika temperature hladilne tekočine motorja premakne v položaj zgornje meje, se motor pregreva. Glejte **Merilniki** (stran 84).

Če se motor pregreva, lahko vozite le krajšo razdaljo. Razdalja, ki jo lahko prevozite je odvisna od temperature okolja, obremenitve vozila in terena. Motor bo krajši čas deloval z omejeno močjo.

Če se bo temperatura motorja še naprej dvigala, se dovod goriva do motorja zmanjša. Klimatska naprava se izklopi, ventilator za hlajenje motorja bo nenehno vklopljen.

1. Počasi zmanjšajte hitrost in ustavite vozilo, kakor hitro to dopušča varnost.
2. Motor nemudoma ugasnite in s tem preprečite resne poškodbe motorja.
3. Počakajte, da se motor ohladi.
4. Preverite nivo hladilne tekočine. Glejte **Preverjanje hladilne tekočine** (stran 249).
5. Vozilo peljite čim prej na pregled.

GOSPODARNA VOŽNJA

Spodnji ukrepi pripomorejo k manjši porabi goriva:

- Redno preverjajte tlak v pnevmatikah in poskrbite, da so napolnjene na pravilen tlak. Glejte **Tlak v pnevmatikah** (stran 286).
- Sledite servisnim navodilom in izvajajte priporočene preglede.
- Načrtujte potovanje in pred odhodom preverite razmere v prometu.
- Vozila ne puščajte v prostem teku dalj časa ali v mrzlem vremenu. Motor zaženite šele, ko ste pripravljeni speljati.
- V vozilu ne prevažajte odvečne teže, saj odvečna teža poveča porabo vozila.
- Ne dodajajte nepotrebne dodatne opreme na zunanji del vozila, npr. vstopne stopnice. Če uporabljate strešni prtljažnik, ga ne pozabite zložiti ali odstraniti, ko ga ne uporabljate.

Transit (TTS) , CG3796slSVN slSVN, Edition date: 201903, First-Printing

- Vozite tekoče, pospešujte nežno in predvidevajte dogodke na cesti, da bi se izognili naglemu zaviranju.
- Izklopite vse električne sisteme, ko jih ne uporabljate, na primer klimatsko napravo. Ne pozabite izključiti vseh pripomočkov iz vtičnice za dodatno opremo, ko jih ne uporabljate.

PREVIDNOSTNI UKREPI ZA HLADNO VREME

Na funkcijsko delovanje nekaterih komponent in sistemov lahko vplivajo temperature pod -25ºC.

VOŽNJA PO VODI

OPOZORILO: Ne zapeljite v tekočo ali globoko vodo, saj lahko izgubite nadzor nad vozilom.

Opomba: *Vožnja po globoki vodi lahko poškoduje vozilo.*

Opomba: *Če voda vdre v zračni filter, lahko pride do okvare motorja.*

Pred vožnjo po globoki vodi preverite njeno globino. Nikoli ne zapeljite v vodo, ki sega više od spodnjega roba pesta kolesa.

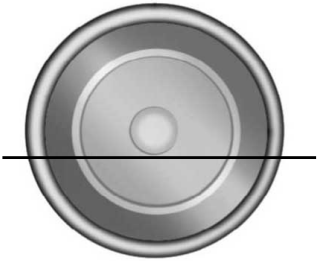

E176913

Med vožnjo po vodi vozite zelo počasi in ne ustavljajte vozila. Oprijem in zavorna zmogljivost sta lahko zelo omejena. Po vožnji po vodi ob prvi varni priložnosti:

- Rahlo pritisnite zavorno stopalko in preverite, ali zavore delujejo pravilno.
- Preverite delovanje hupe.
- Preverite delovanje žarometov.
- Obrnite volan in preverite, če servoojačevalnik volana deluje.

PREPROGE

OPOZORILO: Uporabite predpražnik, ki je zasnovan za vozilo in ne ovira stopalk. Neupoštevanje tega navodila lahko privede do izgube nadzora nad vozilom, resnih poškodb ali smrti.

OPOZORILO: Stopalke, ki se ne morejo prosto premikati, lahko povzročijo izgubo nadzora nad vozilom in povečajo tveganje za resne telesne poškodbe.

OPOZORILO: Predpražnik pritrdite na pritrditvene točke, da ne bo zdrsnil iz položaja in oviral uporabe stopalk. Neupoštevanje tega navodila lahko privede do izgube nadzora nad vozilom, resnih poškodb ali smrti.

OPOZORILO: Ne nameščajte dodatnih predpražnikov ali drugih prekrival prek originalnih predpražnikov. V nasprotnem primeru lahko predpražnik ovira delovanje stopalk. Neupoštevanje tega navodila lahko privede do izgube nadzora nad vozilom, resnih poškodb ali smrti.

Transit (TTS) , CG3796sISVN sISVN, Edition date: 201903, First-Printing

OPOZORILO: Vedno zagotovite, da med premikanjem vozila v prostor za noge pri vozniku ne padejo kaki predmeti. Prosti predmeti se lahko zataknejo pod stopalke in povzročijo izgubo nadzora nad vozilom.

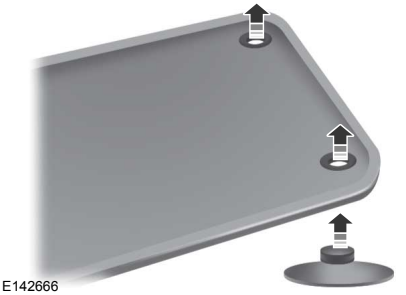

Predpražnike namestite tako, da luknjico v predpražniku postavite nad gumb v tleh in pritisnete, da pritrdite predpražnik.

Za odstranjevanje predpražnikov postopajte v nasprotnem vrstnem redu.

Opomba: *Redno pregledujte predpražnike in se prepričajte, da so varni za uporabo.*

Transit (TTS) , CG3796slSVN slSVN, Edition date: 201903, First-Printing

VARNOSTNE UTRIPALKE

Stikalo varnostnih utripalk se nahaja na instrumentalni plošči.

Varnostne utripalke uporabite, kadar je vozilo v okvari in pomeni nevarnost za druge udeležence v prometu.

Vklop ali izklop varnostnih utripalk

Pritisnite gumb za vklop varnostnih utripalk.

S ponovnim pritiskom gumba izklopite varnostne utripalke.

Opomba: *Vsi smerniki bodo utripali.*

Opomba: *Pri dolgotrajni uporabi varnostnih utripalk se akumulator lahko izprazni.*

Opomba: *Glede na veljavno zakonodajo in pravila, ki veljajo v državi, za katero je bilo vozilo izdelano, se lahko varnostne utripalke vključijo tudi pri močnem zaviranju.*

Indikator opozorilnih utripalk

Utripa, ko so varnostne utripalke vklopljene.

IZHOD V SILI

OPOZORILO: Pazite, da strešni prtljažnik in predmeti na njem ne bodo ovirali uporabe zasilnega izhoda. Za nasvet pred uporabo ustreznega strešnega prtljažnika za vozilo se obrnite na pooblaščenega prodajalca.

V nujnem primeru razbijte steklo s kladivom.

IZKLOP GORIVA

OPOZORILO: Če je vaše vozilo doživelo trk, dajte sistem za dovod goriva v pregled. Neupoštevanje tega opozorila lahko privede do požara, poškodb ali smrti.

Za primere srednjega in močnega trka je vozilo opremljeno z lastnostjo prekinitve dovoda goriva, ki prekine dovod goriva v motor. Vsak trk ne bo povzročil prekinitve dovoda goriva.

Če motor ugasne po trku, ga lahko znova zaženete po naslednjem postopku.

Kontaktna ključavnica

1. Izključite kontakt.
2. Tikalo za vžig prestavite v položaj **III**.
3. Izključite kontakt.
4. Znova vključite vžig, da znova omogočite črpalko za gorivo.

Opomba: *Samodejno se opravijo različni pregledi sistema pred zagonom vozila. Če se vozilo ne zažene niti po tretjem poskusu, je to znak, da je vozilo zaznalo napako, ki jo je treba odpraviti na servisu. Priporočamo, da se obrnete na pooblaščenega prodajalca.*

Zagon brez ključa (če je nameščen/-a)

1. Brez pritiskanja na stopalko zavore pritisnite in spustite gumb.
2. Pritisnite stopalko zavore ter nato pritisnite in spustite gumb.
3. Brez pritiskanja na stopalko zavore pritisnite in spustite gumb.
4. Pritisnite stopalko zavore ter nato pritisnite gumb, dokler se motor ne zažene.

Transit (TTS) , CG3796sISVN sISVN, Edition date: 201903, First-Printing

Opomba: *Samodejno se opravijo različni pregledi sistema pred zagonom vozila. Če se vozilo ne zažene niti po tretjem poskusu, je to znak, da je vozilo zaznalo napako, ki jo je treba odpraviti na servisu. Priporočamo, da se obrnete na pooblaščenega prodajalca.*

ZAGON VOZILA S KABLI

OPOZORILO: Povezati smete le akumulatorja z isto nazivno napetostjo.

OPOZORILO: Uporabljajte le kable ustreznega premera z izoliranimi sponkami.

Opomba: *Akumulatorja ugasnjenega vozila ne izklapljajte, saj lahko to povzroči okvaro na električnem sistemu vozila.*

Povezovanje premostitvenih kablov

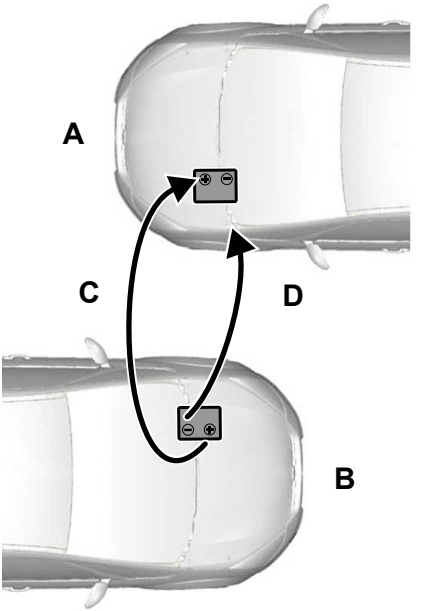

E102925

A	Vozilo s praznim akumulatorjem.
B	Vozilo s polnilnim akumulatorjem.
C	Pozitivni premostitveni kabel.
D	Negativni premostitveni kabel.

Pogon na prednja kolesa

1. Izključite vžig in vso električno opremo.

Transit (TTS) , CG3796slSVN slSVN, Edition date: 201903, First-Printing

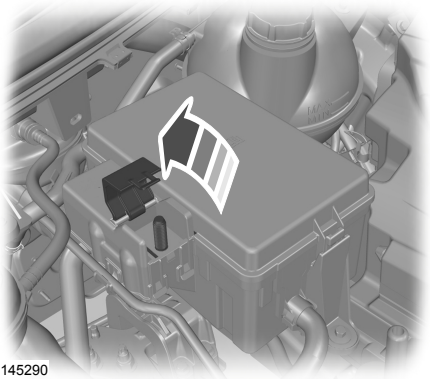
E145290

2. Dvignite prekrivalo pozitivnega (+) priključka akumulatorja. Za lokacije predmetov glejte ustrezen pregled pod pokrovom motorja. Glejte **Vzdrževanje** (stran 243).

OPOZORILO: Poskrbite, da so kabli dovolj oddaljeni od vseh premikajočih se delov in delov sistema za dovajanje goriva.

3. En konec pozitivnega premostitvenega kabla povežite s pozitivnim polom praznega akumulatorja, drugi del pa s pozitivnim polom polnilnega akumulatorja.

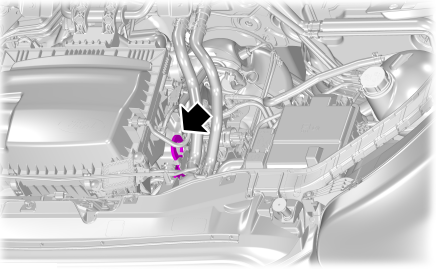

OPOZORILO: Negativnega premostitvenega kabla ne priključite na noben drug del vozila. Uporabite točko za ozemljitev.

4. En konec negativnega premostitvenega kabla povežite z negativnim polom polnilnega akumulatorja ali z ustrezno ozemljitvijo, drug konec pa z ozemljitveno točko na svojem vozilu.

Pogon na zadnja kolesa

1. Izključite vžig in vso električno opremo.

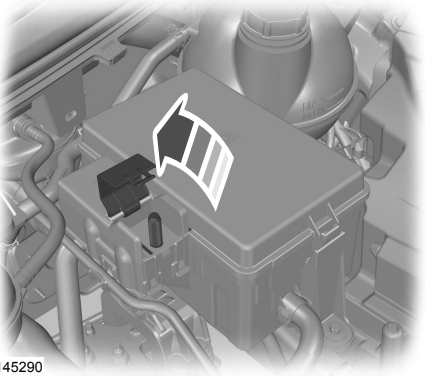
E145290

2. Dvignite prekrivalo pozitivnega (+) priključka akumulatorja. Za lokacije predmetov glejte ustrezen pregled pod pokrovom motorja. Glejte **Vzdrževanje** (stran 243).

OPOZORILO: Poskrbite, da so kabli dovolj oddaljeni od vseh premikajočih se delov in delov sistema za dovajanje goriva.

3. En konec pozitivnega premostitvenega kabla povežite s pozitivnim polom praznega akumulatorja, drugi del pa s pozitivnim polom polnilnega akumulatorja.

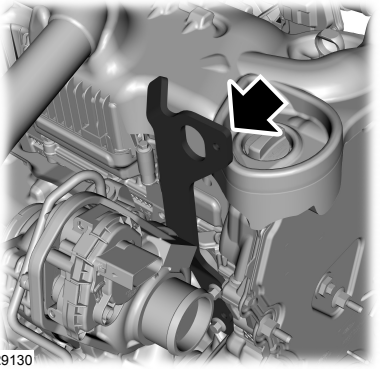

E229130

OPOZORILO: Negativnega premostitvenega kabla ne priključite na noben drug del vozila. Uporabite točko za ozemljitev.

4. En konec negativnega premostitvenega kabla povežite z negativnim polom polnilnega akumulatorja ali z ustrezno ozemljitvijo, drug konec pa z ozemljitveno točko na svojem vozilu.

Zagon motorja

1. Zaženite motor polnilnega vozila ter vzdržujte vrtljaje motorja med 2000 in 3000 vrtljaji na minuto.
2. Zaženite motor vozila s praznim akumulatorjem.
3. Ko se motor zažene, pustite teči oba motorja tri minute, preden odklopite premostitvene kable.

Kabla odklopite v obratnem vrstnem redu, kot ste jih namestili.

Opomba: *Žarometov ne vključite, dokler ne odklopite kablov. Zaradi sunka napetosti bi lahko žarnice pregorele.*

VLEČNE TOČKE

Sprednja točka za vleko

OPOZORILO: Prepričajte se, da je vlečni obroček privit do konca. Neupoštevanje teh navodil lahko privede do poškodb.

OPOZORILO: Pri vleki vašega vozila morate vklopiti vžig.

E146426

1. Previdno odstranite pokrov.
2. Privijte obroček za vleko.

Opomba: *Ima levi navoj. Privijete ga z obračanjem v nasprotni smeri vrtenja urnih kazalcev.*

Transit (TTS) , CG3796slSVN slSVN, Edition date: 201903, First-Printing

Zadnja točka za vleko

E142319

Lokacija vlečnega obročka

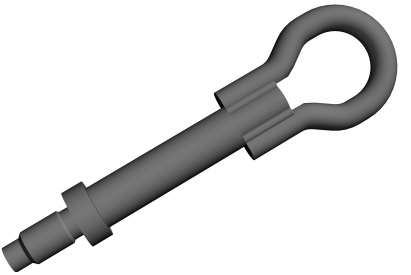

E265227

Vlečni obroček se lahko nahaja na naslednjih mestih:

- varno pripet pod sovoznikovim sedežem,
- varno pripet na zadnjo stran osnove sedeža pod sovoznikovim sedežem,
- varno pripet pod sedežem v drugi vrsti,
- v predalu voznikovih vrat,
- v kompletu orodja v predalu prednje stopnice.

Opomba: *Obroček za vleko morate vedno imeti v vozilu.*

Transit (TTS) , CG3796sISVN sISVN, Edition date: 201903, First-Printing

POSPRAVLJANJE KOMPLETA PRVE POMOČI

Komplet prve pomoči lahko hranite v predalu v sovoznikovih vratih.

POSPRAVLJANJE VARNOSTNEGA TRIKOTNIKA

Varnostni trikotnik lahko hranite v predalu v voznikovih vratih.

Transit (TTS) , CG3796slSVN slSVN, Edition date: 201903, First-Printing

MESTO ŠKATLE Z VAROVALKAMI

Škatla z varovalkami v motornem prostoru

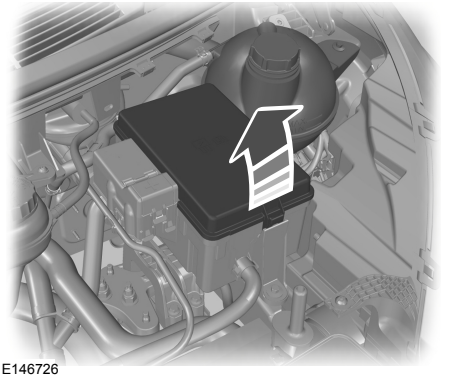

E146726

Škatla z varovalkami pred voznikom

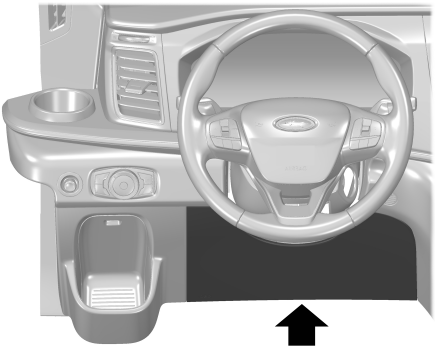

Škatla z varovalkami se nahaja za odstranljivo okrasno oblogo.

Modul za nadzor karoserije

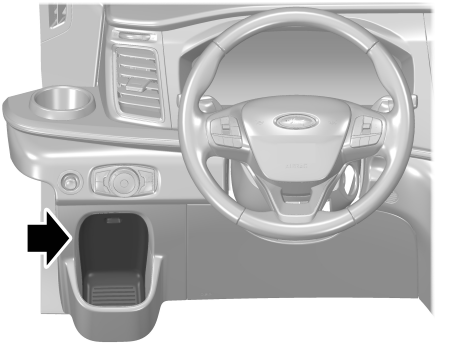

Škatla z varovalkami v kabini

Ohišje predvarovalk

Škatla z varovalkami se nahaja pod voznikovim sedežem.

Transit (TTS) , CG3796slSVN slSVN, Edition date: 201903, First-Printing

SPECIFIKACIJE VAROVALK

Škatla z varovalkami v motornem prostoru

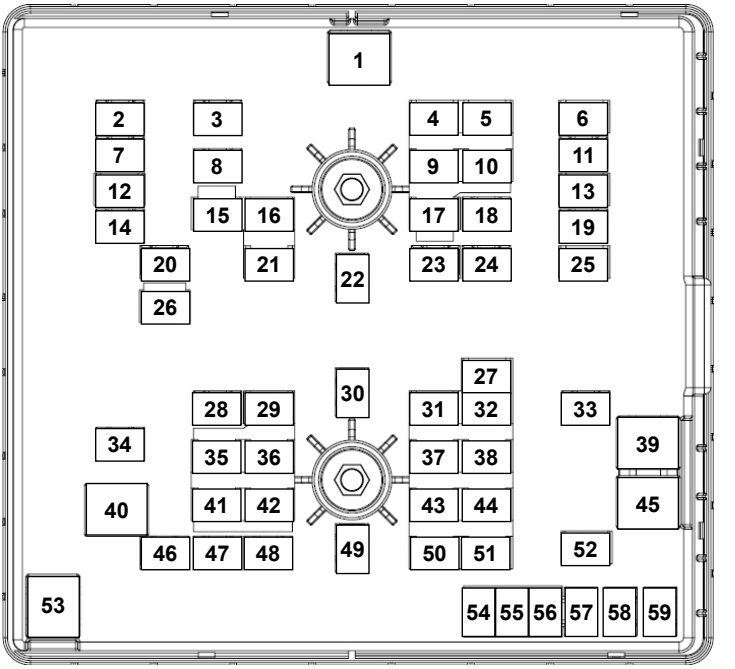

Element	Jakost varo-valke	Zaščiten del
1	50 A	Brisalci.
2	40 A	Pogon na vsa kolesa.
3	40 A	Ogrevalni del vetrobranskega stekla (desna stran).
4	15 A	Motorček za pranje zadnjega stekla.
5	-	Prosto.
6	-	Prosto.

Transit (TTS) , CG3796slSVN slSVN, Edition date: 201903, First-Printing

Element	Jakost varo-valke	Zaščiten del
7	40 A	Motor ventilacije prednjega dela kabine.
8	40 A	Ogrevalni del vetrobranskega stekla (leva stran).
9	-	Prosto.
10	-	Prosto.
11	40 A	Zadnje vtičnice za dodatno opremo. izhod USB,
12	20 A	Hupa.
13	10 A	Desni visokointenzivni žarometi z razelektrenjem.
14	40 A	Odmrznitev zadnjega stekla.
15	10 A	Funkcija krmilne enote za doziranje.
16	15 A	Krmilni modul napolnjenosti akumulatorja – MHEV.
17	-	Prosto.
18	-	Prosto.
19	40 A	Dodatna vtičnica za elektriko.
20	-	Prosto.
21	15 A	Grelec posode za gorivo. Senzor saj.
22	40 A	Motor ventilacije zadnjega dela kabine.
23	20 A	Črpalka za gorivo.
24	-	Prosto.
25	10 A	Levi visokointenzivni žarometi z razelektrenjem.
26	10 A	Električna zložljiva ogledala.
27	5 A	Protiblokirni zavorni sistem.
28	40 A	Sistem selektivne katalitične redukcije.
29	20 A	Kontakt.
30	40 A	Vložek filtra za gorivo.
31	15 A	Pomožna vodna črpalka sistema Start-Stop.

Element	Jakost varo-valke	Zaščiten del
32	15 A	Krmilni modul pogonskega sklopa.
33	30 A	Motor zaganjalnika.
34	20 A	Ventilator hlajenja.
35	15 A	Grelec vode.
36	15 A	Črpalka sistema selektivne katalitične redukcije. Ventil za recirkulacijo izpušnih plinov. Senzor kisika.
37	5 A	Generator zaganjalnika z integriranim jermenom – MHEV.
38	5 A	Žarilne svečke.
39	60 A	Krmilni modul žarilnih svečic. Ventilator hlajenja.
40	60 A	Ventilator hlajenja.
41	15 A	Grelec napeljave krmilne enote za doziranje.
42	10 A	Krmilni modul napolnjenosti akumulatorja – MHEV. Termostat.
43	10 A	Žarilne svečke.
44	15 A	Samodejno krmiljenje temperature. Ventilator hlajenja.
45	60 A	Črpalka protiblokirnega zavornega sistema.
46	30 A	Vtičnica za prikolico.
47	-	Prosto.
48	60 A	Kontrola žarilnih svečk.
49	-	Prosto.
50	15 A	Senzor dušikovega oksida.
51	5 A	Grelec prezračevanja bloka motorja.
52	10 A	Sklopka klimatske naprave.
53	50 A	Ventilator hlajenja.
54	5 A	Aktivni napenjalec – MHEV.

Transit (TTS) , CG3796slSVN slSVN, Edition date: 201903, First-Printing

Element	Jakost varo-valke	Zaščiten del
55	-	Prosto.
56	25 A	Črpalka za olje.
57	20 A	Pečka na gorivo.
58	25 A	Protiblokirni zavorni sistem z elektronskim sistemom za nadzor stabilnosti.
59	30 A	Vtičnica za prikolico.

Škatla z varovalkami pred voznikom

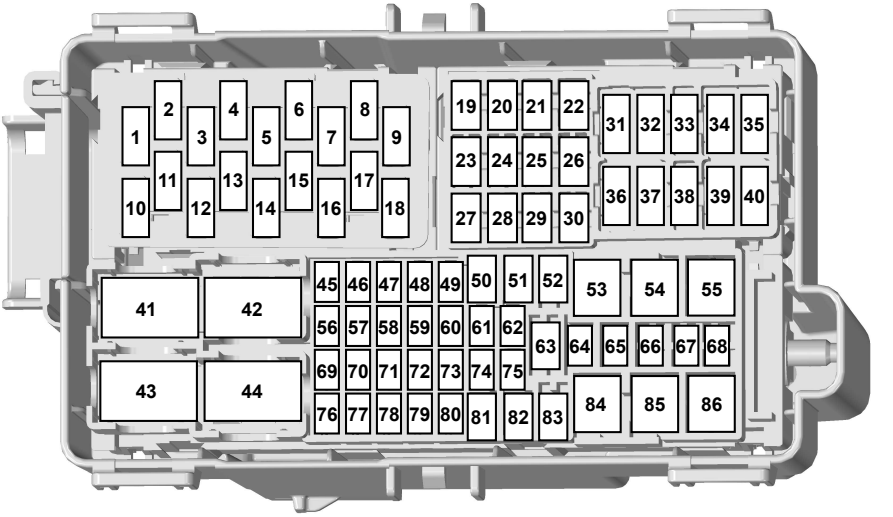

Element	Jakost varo-valke	Zaščiten del
1	5 A	izhod USB,
2	-	Prosto.
3	5 A	izhod USB,

Element	Jakost varo-valke	Zaščiten del
4	-	Prosto.
5	-	Prosto.
6	-	Prosto.
7	-	Prosto.
8	-	Prosto.
9	10 A	Ogrevana zunanja ogledala.
10	-	Prosto.
11	-	Prosto.
12	-	Prosto.
13	-	Prosto.
14	-	Prosto.
15	-	Prosto.
16	5 A	Senzor za dež.
17	-	Prosto.
18	20 A	Motor brisalca zadnjega stekla.
19	-	Prosto.
20	-	Prosto.
21	20 A	Ogrevano zadnje steklo.
22	20 A	Ogrevano zadnje steklo.
23	20 A	Dodatna vtičnica za elektriko.
24	20 A	Dodatna vtičnica za elektriko.
25	-	Prosto.
26	25 A	Motorček prednjih brisalcev.
27	-	Prosto.
28	-	Prosto.
29	-	Prosto.

Transit (TTS) , CG3796slSVN slSVN, Edition date: 201903, First-Printing

Element	Jakost varo-valke	Zaščiten del
30	30 A	Električne stranske stopnice.
31	-	Prosto.
32	-	Prosto.
33	-	Prosto.
34	-	Prosto.
35	5 A	Modul za vleko prikolice.
36	-	Prosto.
37	-	Prosto.
38	-	Prosto.
39	-	Prosto.
40	-	Prosto.
41	-	Prosto.
42	40 A	Rele zaganjalnika.
43	-	Rele dodatka.
44	40 A	Rele zaganjalnika.
45	10 A	Modul vmesnika dodatka.
46	15 A	Modul za vleko prikolice.
47	5 A	Grelec na gorivo.
48	-	Prosto.
49	10 A	Stikalo zavorne stopalke.
50	-	Prosto.
51	-	Prosto.
52	30 A	Električni pomik voznikovega sedeža.
53	60 A	Akumulator.
54	60 A	Električni inverter.
55	50 A	Modul za nadzor karoserije.

Transit (TTS) , CG3796sISVN sISVN, Edition date: 201903, First-Printing

Element	Jakost varo-valke	Zaščiten del
56	-	Prosto.
57	-	Prosto.
58	10 A	Vmesnik priključka karoserije bivalnika. Vmesnik dodatka. Dodatna razdelilna omarica.
59	10 A	Klimatska naprava za zadnji del vozila. Sprednja kamera. Vzvratna kamera. Modul aktivnega tempomata. Informacijski sistem za mrtvi kot.
60	10 A	Krmilni modul za doziranje reducenta.
61	7,5 A	Tahograf.
62	15 A	Napredni sistemski modul prekinitvenega releja.
63	20 A	Dodatna vtičnica za elektriko.
64	-	Prosto.
65	-	Prosto.
66	10 A	Napredni modul prekinitvenega releja. Bivalnik. Rele razdelilca napetosti.
67	-	Prosto.
68	-	Prosto.
69	5 A	Modul volana.
70	-	Prosto.
71	10 A	Ogrevani sedeži.
72	10 A	Ogrevani sedeži.
73	20 A	Modul prilagodljivih žarometov. Izravnava žarometa.
74	-	Prosto.
75	20 A	Škatla z varovalkami v motornem prostoru.
76	10 A	Krmilno stikalo električnih drsnih vrat.

Element	Jakost varo-valke	Zaščiten del
77	5 A	Stikalo žarometov.
78	10 A	Stikalo zapaha električnih drsnih vrat.
79	-	Prosto.
80	5 A	Rele zaganjalnika.
81	40 A	Modul za vleko prikolice.
82	30 A	Električna drsna vrata.
83	-	Prosto.
84	50 A	Modul za nadzor karoserije.
85	30 A	Električna drsna vrata.
86	50 A	Modul za nadzor karoserije.

Modul za nadzor karoserije

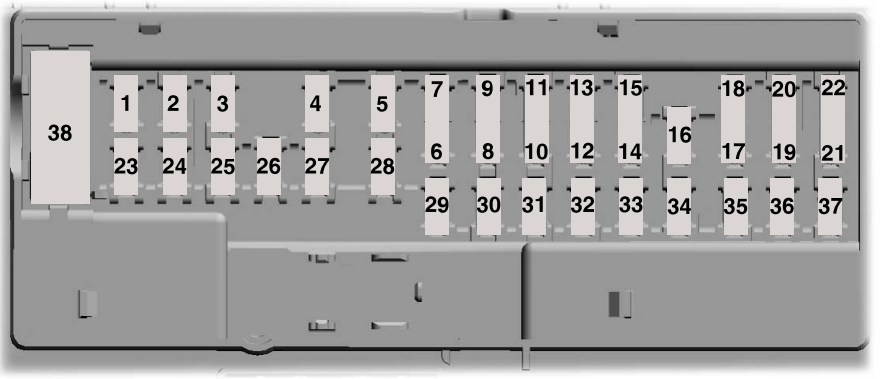

E145984

Element	Jakost varo-valke	Zaščiten del
1	-	Prosto.
2	10 A	Električni inverter.
3	7,5 A	Stikalo za pomik stekla. Električna zunanja ogledala.
4	20 A	Prosto.
5	-	Prosto.
6	10 A	Prosto.
7	10 A	Prosto.
8	5 A	Sirena protivlomnega alarma.
9	5 A	Senzor vdora. Klimatizacija zadnjega dela.
10	-	Prosto.
11	-	Prosto.
12	7,5 A	Klimatska naprava.
13	7,5 A	Priključek za podatkovno povezavo. Volanski drog. Skupina instrumentov.
14	15 A	Krmilni modul napolnjenosti akumulatorja – MHEV.
15	15 A	Modul SYNC 3.
16	-	Prosto.
17	7,5 A	Tahograf.
18	7,5 A	Prosto.
19	5 A	Sirena s pomožnim akumulatorjem.
20	5 A	Kontaktna ključavnica.
21	5 A	Krmiljenje grelca za pozitivni temperaturni koeficient.
22	5 A	Krmilni modul za opozarjanje na pešce.
23	30 A	Prosto.

Transit (TTS) , CG3796slSVN slSVN, Edition date: 201903, First-Printing

Element	Jakost varo-valke	Zaščiten del
24	30 A	Prosto.
25	20 A	Prosto.
26	30 A	Prosto.
27	30 A	Prosto.
28	30 A	Prosto.
29	15 A	Prosto.
30	5 A	Prosto.
31	10 A	Priključek za podatkovno povezavo. Daljinski sprejemnik.
32	20 A	RADIO. Modul telematike.
33	-	Prosto.
34	30 A	Tahograf. Center za sporočila. Grelnik za pozitivni temperaturni koeficient. Inverter enosmernega/izmeničnega toka. Kamera sistema za opozarjanje na menjavo pasu. Parkirna pomagala. Volanski drog.
35	5 A	Prosto.
36	15 A	Parkirna pomagala. Kamera sistema za opozarjanje na menjavo pasu. Krmilni modul volanskega droga.
37	20 A	Prosto.
38	30 A	Električni pomik stekel.

Škatla z varovalkami v kabini

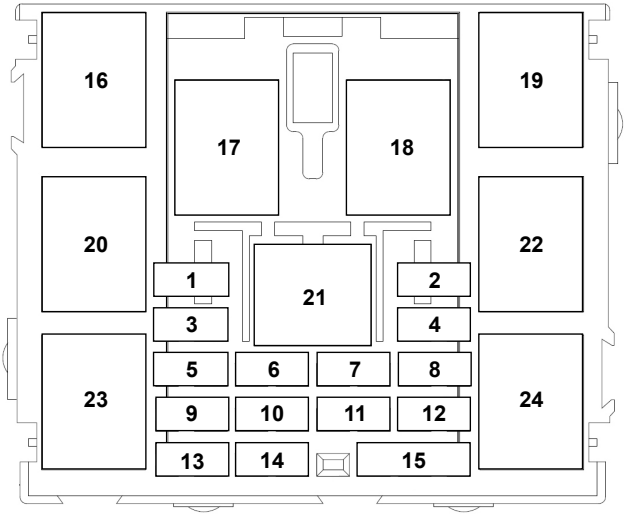

Element	Jakost varo-valke	Zaščiten del
1	40 A	Dodatno stikalo 1.
2	40 A	Dodatno stikalo 2.
3	20 A	Stikalo oddajnika.
4	20 A	Kontakt.
5	10 A	Smerniki.
6	5 A	Dodatno stikalo 2 LED.
7	-	Prosto.
8	10 A	Osvetlitev notranjosti.
9	15 A	Dvosmerni radijski priključek.
10	5 A	Kontakt.
11	10 A	Kontakt.

Element	Jakost varo-valke	Zaščiten del
12	-	Prosto.
13	-	Prosto.
14	5 A	Kontakt.
15	5 A	Napajanje.
16	-	Rele oddajnika.
17	-	Rele dodatnega stikala 1.
18	-	Rele dodatnega stikala 2.
19	-	Rele vžiga.
20	-	Rele levega smernika.
21	-	Rele napajanja.
22	-	Rele zunanjih luči.
23	-	Rele desnega smernika.
24	-	Prosto.

Ohišje predvarovalk

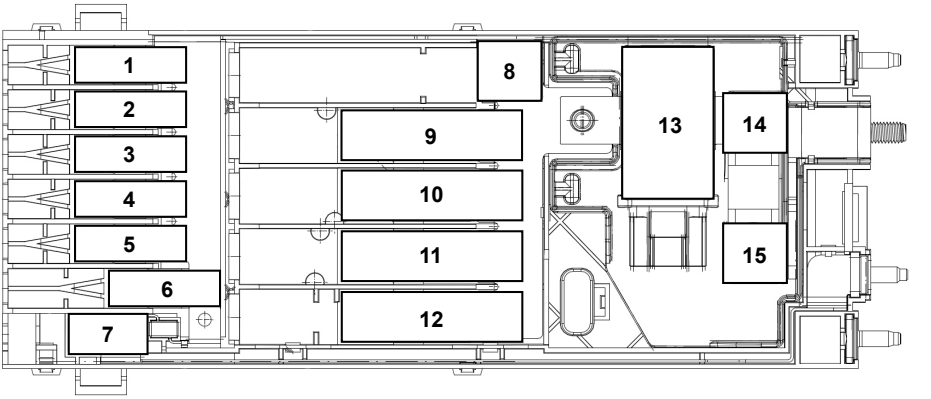

Element	Jakost varo-valke	Zaščiten del
1	125 A	Modul za nadzor karoserije.
2	80 A	Električni servovolan.
3	150 A	Pomožni grelec.
4	-	Prosto.
5	-	Prosto.
6	150 A	Škatla z varovalkami v sovoznikovem predalu.
7	60 A	Bivalnik.
8	-	Akumulator.
9	470 A	Motor zaganjalnika. Alternator.
10	300 A	Škatla z varovalkami v motornem prostoru.
11	250 A	Inverter enosmernega/izmeničnega toka – MHEV.

Element	Jakost varo-valke	Zaščiten del
12	150 A	Škatla z varovalkami pred voznikom.
13	-	Rele razdelilca napetosti.
14	180 A	Dodatna vtičnica 1.
15	60 A	Dodatna vtičnica 2.

MENJAVA VAROVALK

Varovalke

OPOZORILO: Varovalko vedno zamenjajte z varovalko, ki ima predpisan nazivni tok. Uporaba varovalke z višjim nazivnim tokom lahko povzroči veliko škodo na žicah in požar.

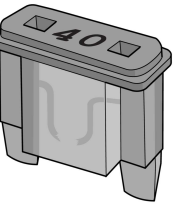

E217331

Če električne komponente v avtu ne delujejo, obstaja možnost, da je varovalka pregorela. Pregorele varovalke prepoznate po prekinjenih žicah v njih. Pred zamenjavo električnih delov preverite ustrezne varovalke.

Tipi varovalk

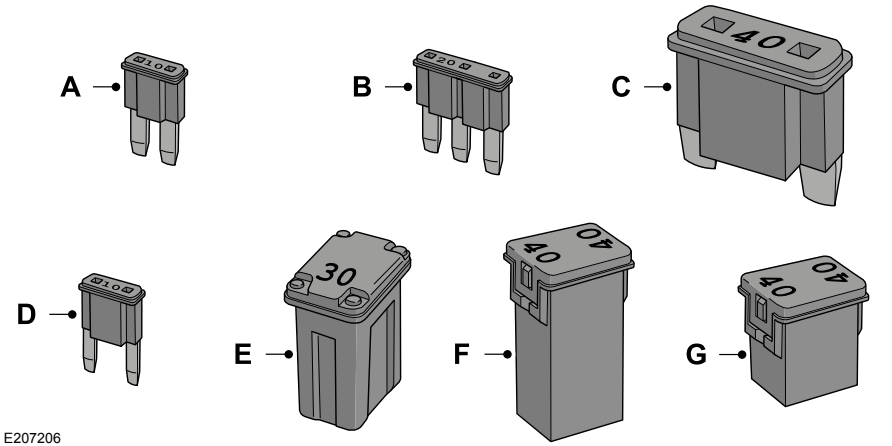

Oznaka	Tip varovalke
A	Mikro 2
B	Mikro 3
C	Maksi
D	Mini
E	Tip M
F	Tip J
G	Nizka varovalka tipa J

Transit (TTS) , CG3796slSVN slSVN, Edition date: 201903, First-Printing

SPLOŠNE INFORMACIJE

OPOZORILO: Ne stikajte po motorju, če je vroč.

OPOZORILO: Izklopite kontakt in aktivirajte parkirno zavoro.

OPOZORILO: Ko je kontakt vključen ali ko motor deluje, se ne dotikajte delov elektronskega sistema za zagon. Sistem deluje z visoko napetostjo. Če ne upoštevate tega opozorila, lahko ima to za posledico hude telesne poškodbe ali smrt.

OPOZORILO: Pazite, da vaših prstov ali oblačil ne zagrabi ventilator hlajenja.

V določenih razmerah lahko ventilator za hlajenje motorja deluje še nekaj minut po tem, ko ugasnete vozilo. Glejte **Ventilator za hlajenje motorja** (stran 249).

Zagotovite, da po vzdrževalnih preverjanjih trdno pritrdite pokrovčke.

Priporočamo, da izvedete naslednje preglede.

Preglejte dnevno

- Zunanje luči.
- Notranje luči.
- Opozorilne utripalke in smernike.

Preverite pri polnjenju goriva

- Nivo tekočine za pranje stekel. Glejte **Preverjanje tekočine za čiščenje stekel** (stran 252).
- Tlaki pnevmatik. Glejte **Tlak v pnevmatikah** (stran 286).
- Stanje pnevmatik. Glejte **Platišča in pnevmatike** (stran 269).

Preglejte vsak mesec

- Nivo motornega olja. Glejte **Preverjanje olja** (stran 248).
- Nivo hladilne tekočine. Glejte **Preverjanje hladilne tekočine** (stran 249).
- Nivo zavorne tekočine. Glejte **Preverjanje zavorne tekočine** (stran 250).
- Morebitno netesnost cevi, vodov in posod.
- Delovanje klimatske naprave.
- Delovanje ročne zavore.
- Delovanje hupe.
- Pritegnjenost matic za platišča. Glejte **Vijaki za platišča** (stran 293).

ODPIRANJE IN ZAPIRANJE POKROVA MOTORNEGA PROSTORA

Odpiranje pokrova motorja

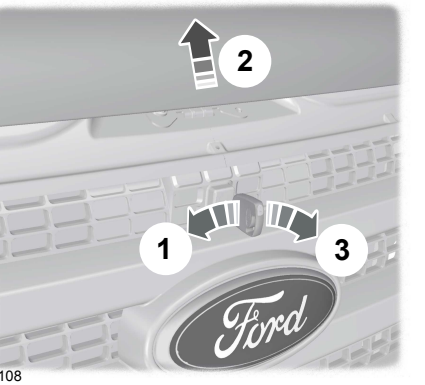

E72108

1. Ključ vozila vstavite v ključavnico za odpiranje pokrova motorja in ga obrnite v nasprotni smeri urnega kazalca.

Transit (TTS) , CG3796slSVN slSVN, Edition date: 201903, First-Printing

Opomba: *Pred vstavljanjem ključa v ključavnico se prepričajte, da je čist.*

2. Narahlo dvignite pokrov.
3. Da bi ključavnica izpustila pokrov obrnite ključ v smeri urinega kazalca.

E87786

4. Pokrov motorja podprite z opornikom.

Zapiranje pokrova motorja

1. Po uporabi opornik odstranite z zapaha in ga pravilno pritrdite.
2. Spustite pokrov motorja in pustite, da pade pod lastno težo zadnjih 20–30 cm.

Opomba: *Prepričajte se, da je pokrov motorja pravilno zaprt.*

POGLED POD POKROV MOTORNEGA PROSTORA - ŠTIRIKOLESNI POGON/POGON NA ZADNJI KOLESI/Z VOLANOM NA LEVI

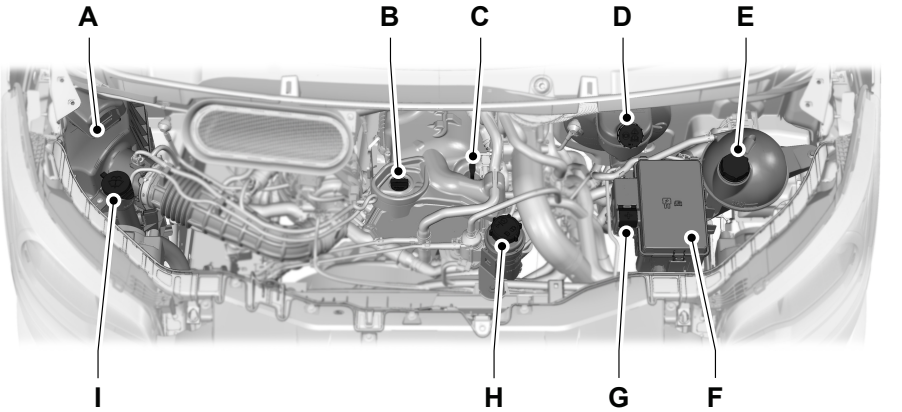

E226292

A Zračni filter.

B Pokrovček odprtine za dolivanje motornega olja. Glejte **Preverjanje olja** (stran 248).

C Merilna palica za nivo motornega olja. Glejte **Merilna palica za motorno olje** (stran 248).

D Posoda za zavorno tekočino.

E Ekspanzijska posoda s hladilno tekočino. Glejte **Preverjanje hladilne tekočine** (stran 249).

F Škatla z varovalkami v motornem prostoru. Glejte **Varovalke** (stran 227).

G Povezava akumulatorja. Glejte **Zagon vozila s kabli** (stran 222).

H Posoda s tekočino za servovolan. Glejte **Preverjanje tekočine za servokrmiljenje** (stran 251).

I Posoda tekočine za pranje vetrobranskega stekla. Glejte **Preverjanje tekočine za čiščenje stekel** (stran 252).

POGLED POD POKROV MOTORNEGA PROSTORA - POGON NA SPREDNJI KOLESI/Z VOLANOM NA LEVI

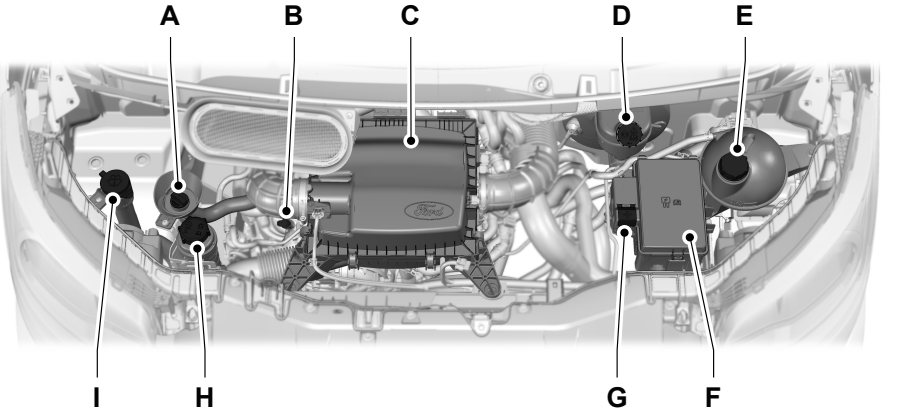

E226291

A Pokrovček odprtine za dolivanje motornega olja. Glejte **Preverjanje olja** (stran 248).

B Merilna palica za nivo motornega olja. Glejte **Merilna palica za motorno olje** (stran 248).

C Zračni filter.

D Posoda za zavorno tekočino. Glejte **Preverjanje zavorne tekočine** (stran 250).

E Ekspanzijska posoda s hladilno tekočino. Glejte **Preverjanje hladilne tekočine** (stran 249).

F Škatla z varovalkami v motornem prostoru. Glejte **Varovalke** (stran 227).

G Povezava akumulatorja. Glejte **Zagon vozila s kabli** (stran 222).

H Posoda s tekočino za servovolan. Glejte **Preverjanje tekočine za servokrmiljenje** (stran 251).

I Posoda tekočine za pranje vetrobranskega stekla. Glejte **Preverjanje tekočine za čiščenje stekel** (stran 252).

POGLED POD POKROV MOTORNEGA PROSTORA - ŠTIRIKOLESNI POGON/POGON NA ZADNJI KOLESI/Z VOLANOM NA DESNI

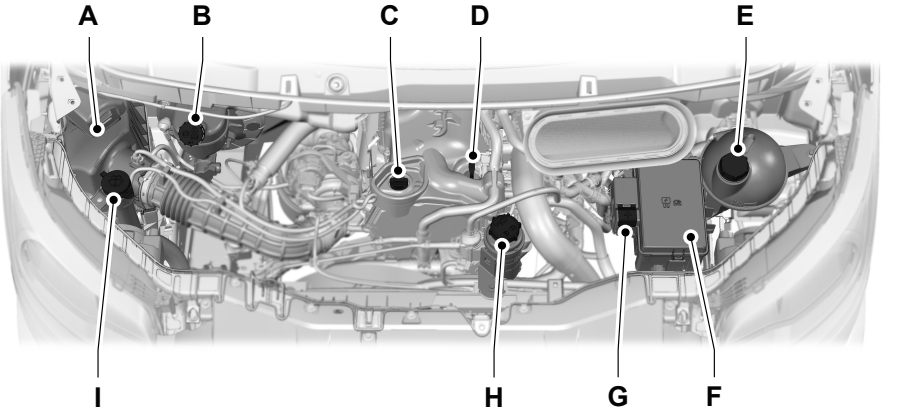

E226294

A Zračni filter.

B Posoda za zavorno tekočino.

Transit (TTS) , CG3796slSVN slSVN, Edition date: 201903, First-Printing

C Pokrovček odprtine za dolivanje motornega olja. Glejte **Preverjanje olja** (stran 248).

D Merilna palica za nivo motornega olja. Glejte **Merilna palica za motorno olje** (stran 248).

E Ekspanzijska posoda s hladilno tekočino. Glejte **Preverjanje hladilne tekočine** (stran 249).

F Škatla z varovalkami v motornem prostoru. Glejte **Varovalke** (stran 227).

G Povezava akumulatorja. Glejte **Zagon vozila s kabli** (stran 222).

H Posoda s tekočino za servovolan. Glejte **Preverjanje tekočine za servokrmiljenje** (stran 251).

I Posoda tekočine za pranje vetrobranskega stekla. Glejte **Preverjanje tekočine za čiščenje stekel** (stran 252).

POGLED POD POKROV MOTORNEGA PROSTORA - POGON NA SPREDNJI KOLESI/Z VOLANOM NA DESNI

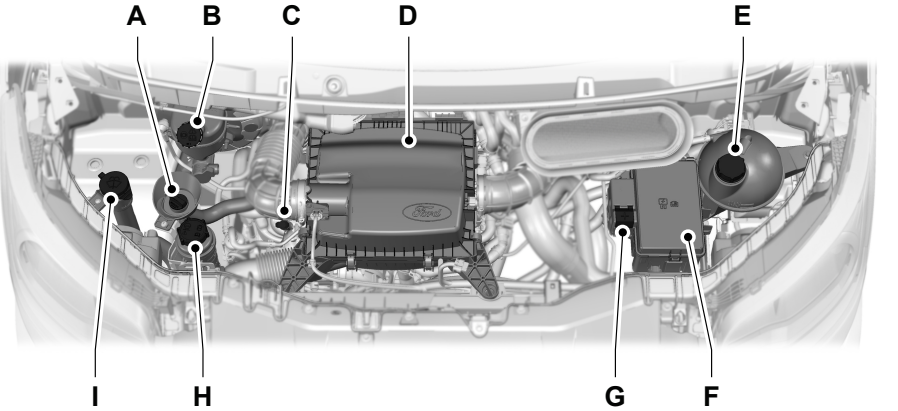

E226293

A Pokrovček odprtine za dolivanje motornega olja. Glejte **Preverjanje olja** (stran 248).

B Posoda za zavorno tekočino.

C Merilna palica za nivo motornega olja. Glejte **Merilna palica za motorno olje** (stran 248).

Transit (TTS) , CG3796slSVN slSVN, Edition date: 201903, First-Printing

D Zračni filter.

E Ekspanzijska posoda s hladilno tekočino. Glejte **Preverjanje hladilne tekočine** (stran 249).

F Škatla z varovalkami v motornem prostoru. Glejte **Varovalke** (stran 227).

G Povezava akumulatorja. Glejte **Zagon vozila s kabli** (stran 222).

H Posoda s tekočino za servovolan. Glejte **Preverjanje tekočine za servokrmiljenje** (stran 251).

I Posoda tekočine za pranje vetrobranskega stekla. Glejte **Preverjanje tekočine za čiščenje stekel** (stran 252).

MERILNA PALICA ZA MOTORNO OLJE

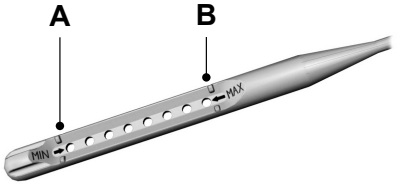

E226469

A Minimum.

B Maksimum.

PREVERJANJE OLJA

1. Pazite, da bo vozilo v vodoravnem položaju.
2. Pred zagonom motorja preverite nivo motornega olja ali ugasnite motor in počakajte 10 minut, da olje steče na dno posode.
3. Izvlecite merilno palico in jo obrišite s čisto krpo, ki ne pušča muck. Da bi preverili nivo olja, namestite merilno palčko in jo znova odstranite.

Če je raven olja na spodnji oznaki, nemudoma dolijte olje.

Opomba: *Poskrbite, da je raven olja med spodnjo in zgornjo oznako.*

Opomba: *Poraba olja pri novem motorju doseže običajno raven po približno 5.000 km.*

Dodajanje motornega olja

OPOZORILO: Motornega olja ne dodajajte, dokler je motor vroč. Neupoštevanje teh navodil lahko privede do poškodb.

OPOZORILO: Pokrovčka odprtine za dolivanje olja ne smete odviti, ko motor deluje.

Ne uporabljajte dodatkov za motorna olja, saj so nepotrebna in lahko povzročijo okvare motorja, ki niso zajeta v garanciji vozila.

1. Očistite območje okrog pokrovčka za olje, preden ga odstranite.
2. Odstranite pokrovček odprtine za motorno olje.
3. Dodajte motorno olje, ki je skladno z našimi predpisi. Glejte **Kapacitete in specifikacije** (stran 294).
4. Zamenjajte pokrovček odprtine za motorno olje. Obračajte ga v smeri urinega kazalca, dokler ne začutite močnega upora.

Transit (TTS) , CG3796slSVN slSVN, Edition date: 201903, First-Printing

Opomba: *Olja ne dodajajte preko zgornje oznake. Ravni olja nad zgornjo oznako lahko poškodujejo motor.*

Opomba: *Razlito olje takoj pobrišite z vpojno krpo.*

VENTILATOR ZA HLAJENJE MOTORJA

OPOZORILO: Pazite, da vaših prstov ali oblačil ne zagrabi ventilator hlajenja.

V določenih razmerah lahko ventilator za hlajenje motorja deluje še nekaj minut po tem, ko ugasnete vozilo. Do tega lahko pride v mrzlih dneh, ne glede na temperaturo hladilne tekočine, npr. pri kratkih vožnjah ali nizki temperaturi hladilne tekočine. Glejte **Dizelski filter za delce** (stran 140).

PREVERJANJE HLADILNE TEKOČINE

OPOZORILO: Hladilne tekočine ne izlivajte v gospodinjski odtok ali mestno kanalizacijo. Gorivo odložite pri za to pooblaščeni ustanovi.

OPOZORILO: Hladilne tekočine ne nalijte v posodo s tekočino za pranje vetrobranskega stekla. Če hladilno tekočino poškropite po vetrobranskem steklu, se lahko vidljivost poslabša.

E170684

Prepričajte se, da je pri ohlajenem motorju nivo hladilne tekočine med oznakama ***MIN*** in ***MAX*** na posodici za hladilno tekočino. Če je nivo tekočine pri oznaki MIN ali pod njo, nemudoma dolijte hladilno tekočino.

Koncentracijo hladilne tekočine vzdržujte med 48 % in 50 %, kar je enakovredno točki zmrzovanja med -34ºC in -37ºC.

Opomba: *Hladilna tekočina se z dviganjem temperature razteza. Nivo tekočine je lahko nad oznako **MAX**.*

Opomba: *Ne uporabljajte tesnil hladilnih sistemov ali aditivov, ki niso navedeni, saj lahko poškodujejo hladilni ali grelni sistem vozila.*

Transit (TTS) , CG3796slSVN slSVN, Edition date: 201903, First-Printing

Dodajanje hladilne tekočine

OPOZORILO: Pokrova rezervoarja hladilne tekočine ne odstranjujte, ko motor teče ali je hladilni sistem vroč. Počakajte 10 minit, da se hladilni sistem ohladi. Pokrov rezervoarja hladilne tekočine pokrijte z debelo krpo, s čimer preprečite možnost opeklin, in počasi odstranite pokrovček. Neupoštevanje teh navodil lahko privede do poškodb.

OPOZORILO: Tekočina ne sme priti v stik s kožo ali z očmi. Če se to zgodi, sperite prizadeto območje z večjo količino vode in poiščite zdravniško pomoč.

OPOZORILO: Nerazredčena hladilna tekočina je vnetljiva in se lahko vžge, če se polije po vroči izpušni cevi.

Ne priporočamo uporabe recikliranih hladilnih tekočin, saj postopek recikliranja, ki bi ga odobrilo podjetje Ford, še ni na voljo.

V vozilu ne mešajte različnih barv ali vrst hladilnih tekočin.

Opomba: *Dodajte mešanico antifriza in vode (50/50) ali pripravljeno mešanico hladilne tekočine, ki ustreza specifikacijam.*

Opomba: *Uporabite tekočine, ki dosegajo specifikacije ali določene zahteve. Uporaba drugih tekočin lahko povzroči poškodbe na vozilu, ki jih ne krije garancija vozila. Glejte* ***Kapacitete in specifikacije*** *(stran 294).*

Za dolivanje hladilne tekočine storite naslednje:

1. Odstranite pokrovček posodice hladilne tekočine.
2. Dolijte hladilno tekočino do oznake ***MAX***, ne dolijte preveč.
3. Znova namestite pokrovček posodice hladilne tekočine. Obračajte ga v smeri urinega kazalca, dokler ne začutite močnega upora.

V sili lahko v hladilni sistem dolijete vodo brez hladilne tekočine, da omogočite vožnjo do servisne delavnice.

Opomba: *Daljša uporaba nepravilno razredčene hladilne tekočine lahko povzroči poškodbe, na primer rjo, pregrevanje ali zmrzovanje.*

PREVERJANJE ZAVORNE TEKOČINE

OPOZORILO: Uporaba katere koli druge tekočine razen priporočene lahko zmanjša učinkovitost zavor. Uporaba neustrezne zavorne tekočine lahko povzroči izgubo nadzora nad vozilom, resne poškodbe ali smrt.

OPOZORILO: Uporabljajte le zavorno tekočino iz zaprte posode. Onesnaženost z umazanijo, vodo in izdelki iz nafte ali drugih materialov lahko povzročijo škodo na zavornem sistemu ali odpoved. Neupoštevanje tega opozorila lahko privede do izgube nadzora nad vozilom, resnih poškodb ali smrti.

OPOZORILO: Tekočina ne sme priti v stik s kožo ali z očmi. Če se to zgodi, sperite prizadeto območje z večjo količino vode in poiščite zdravniško pomoč.

Transit (TTS) , CG3796slSVN slSVN, Edition date: 201903, First-Printing

OPOZORILO: Če je raven tekočine med črtama ***MAX*** in ***MIN***, je količina tekočine ustrezna in ni potrebe po dodajanju. Če količina zavorne tekočine odstopa od dovoljenih vrednosti, je lahko delovanje sistema ogroženo. Vozilo nemudoma odpeljite na pregled.

E170684

Da bi se izognili onesnaženju tekočine, poskrbite, da je pokrovček vedno na mestu in trdno zaprt, razen ko dodajate tekočino.

Dolijte le tekočino, ki ustreza specifikacijam Ford. Glejte **Kapacitete in specifikacije** (stran 294).

PREVERJANJE TEKOČINE SKLOPKE

Zavorni sistem in sistem sklopke si delita posodo za tekočino. Glejte **Preverjanje zavorne tekočine** (stran 250).

PREVERJANJE TEKOČINE ZA SERVOKRMILJENJE

OPOZORILO: Tekočina ne sme priti v stik s kožo ali z očmi. Če se to zgodi, sperite prizadeto območje z večjo količino vode in poiščite zdravniško pomoč.

E170684

Če je nivo tekočine za servo volan pod oznako ***MAX***, potem dolijte tekočino za servo volan, ki ustreza specifikacijam.

Dolivanje tekočine za servo volan

1. Odstranite pokrovček posode za servo tekočino. Glejte **Pogled pod pokrov motornega prostora** (stran 245).
2. Dolijte servo tekočino do oznake ***MAX***, ne dolijte je preveč.
3. Znova namestite pokrovček posode za servo tekočino. Obračajte ga v smeri urinega kazalca, dokler ne začutite močnega upora.

Transit (TTS) , CG3796sISVN sISVN, Edition date: 201903, First-Printing

PREVERJANJE SERVISNEGA INDIKATORJA FILTRA ZA GORIVO

Če opozorilna lučka zasveti med tekom motorja, to pomeni, da je v filtru za gorivo odvečna voda.

To se zgodi, ko se v lovilniku vode v filtru za gorivo nabere približno 200 ml vode. Vozilo peljite čim prej na pregled.

Lahko pa odlijete vodo iz lovilnika vode v filtru goriva. Glejte **Izpust vode iz zbiralnika filtra za gorivo** (stran 252).

PREVERJANJE TEKOČINE ZA ČIŠČENJE STEKEL

Ob dolivanju tekočine, uporabite mešanico tekočine za pranje stekel in vode, da preprečite zamrzovanje v hladnem vremenu in izboljšate zmogljivost čiščenja. Za informacije o redčenju tekočine, poglejte navodila izdelka. Priporočamo, da uporabljate le visokokakovostno tekočino za pranje stekel.

Opomba: *Posoda napaja sprednji in zadnji sistem pralnika.*

IZPUST VODE IZ ZBIRALNIKA FILTRA ZA GORIVO

OPOZORILO: Goriva ne izlivajte v gospodinjski odtok ali kanalizacijo. Gorivo odložite pri za to pooblaščeni ustanovi.

Vsakič, ko zasveti opozorilna lučka ali se prikaže sporočilo na informacijskem zaslonu, morate izprazniti vodo iz lovilnika vode v filtru za gorivo.

To se zgodi, ko se v lovilniku vode v filtru za gorivo nabere približno 200 ml vode. Če opozorilno lučko prezirate, lahko voda preide v sistem in povzroči poškodbe, ki niso zajete v garanciji vozila.

Odlivanje vode iz lovilnika vode v filtru za gorivo

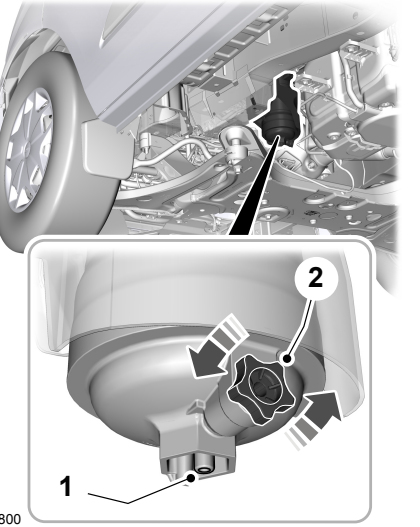

1. Na čep izpusta pritrdite cev in drug konec cevi napeljite v ustrezno posodo.
2. Zamašek za izpust obračajte v nasprotni smeri urnega kazalca, dokler se ne ustavi. Za odvijanje tega zamaška ne uporabljajte orodja. Vodo izpustite v primerno posodo. Goriva, ki je izteklo ob izpustu vode, ne uporabite znova.
3. Privijte čep izpusta in ga obrnite v smeri urnega kazalca, dokler se ne ustavi in ne začutite močnega upora. Za zategovanje tega zamaška ne uporabljajte orodja.

Transit (TTS) , CG3796slSVN slSVN, Edition date: 201903, First-Printing

4. Odvzemite kontakt vozilu, počakajte 30 sekund in nato znova vklopite kontakt. Ta postopek ponovite šestkrat zapored in tako izpustite ujet zrak v sistemu za gorivo.

ZAMENJAVA AKUMULATORJA 12 V

Akumulator se nahaja pod voznikovim sedežem.

Opomba: *Če imate električne sedeže in je akumulator izpraznjen, za pomik sedeža zaženite vozilo s kabli. Glejte* ***Zagon vozila s kabli*** *(stran 222).*

Odstranjevanje akumulatorja

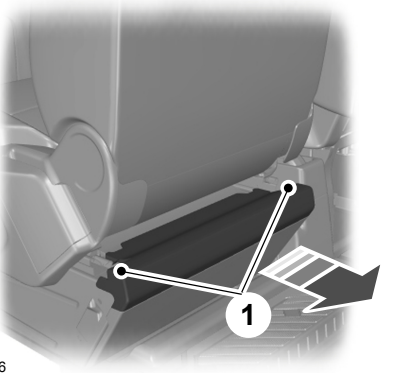

E152526

1. Voznikov sedež popolnoma dvignite in ga pomaknite naprej. Povlecite zatiče navzgor in odstranite pokrov.

Opomba: *Vaše vozilo je lahko dobavljeno brez tega pokrova.*

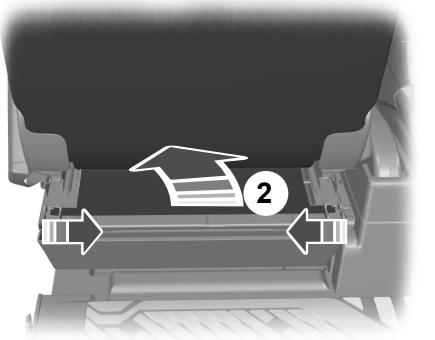

E152529

2. Odpnite pokrov in ga spravite pod sedež.

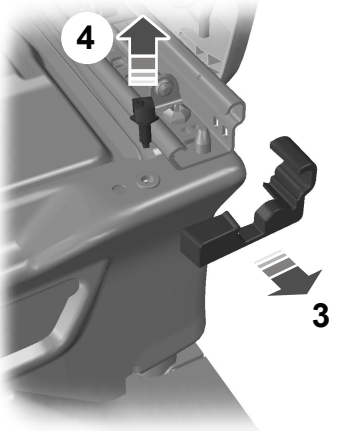

E146781

3. Odstranite oba zaključka tirnic.

Opomba: *Vaše vozilo mogoče nima teh zaključkov.*

4. Odstranite oba sprednja končna sornika za nastavitev sedeža.

Transit (TTS) , CG3796sISVN sISVN, Edition date: 201903, First-Printing

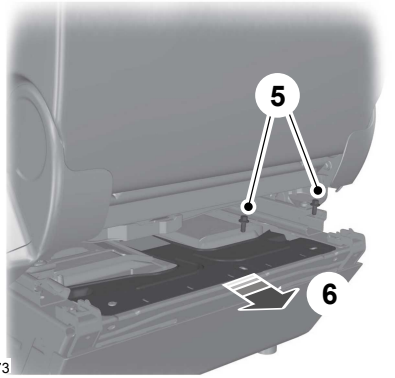

E146773

5. Odstranite sponke akumulatorja in vijake pokrova.
6. Odstranite sponke akumulatorja in pokrov.

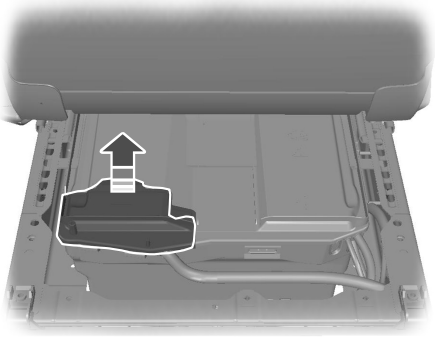

E162774

7. Odstranite pokrov pola akumulatorja in odstranite negativni (**–**) pol.

Opomba: *Enojni akumulatorji so lahko nameščeni obratno v prostoru za akumulatorje. Negativni pol je obrnjen proti zadnjemu delu vozila.*

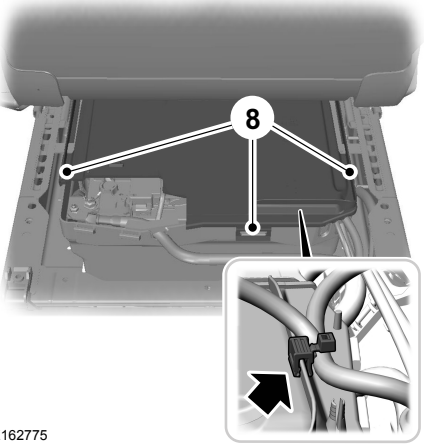

E162775

8. Sprostite sponke in odstranite pokrov.
9. S pokrova odstranite sponke za pritrditev kabla.

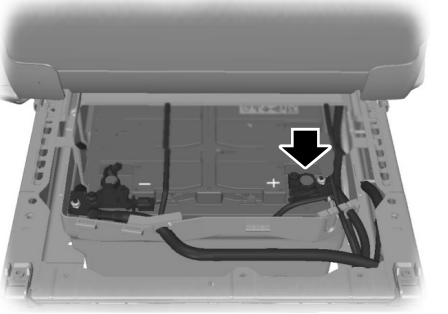

E162776

10. Odstranite pozitivni (**+**) pol in odstranite akumulator.

Opomba: *Akumulatorji so težki.*

11. Drugi akumulator pomaknite proti zadnjemu delu vozila in odstranite negativni (**–**) pol.

12. Odstranite pozitivni (+) pol in odstranite akumulator.

Menjava baterije

OPOZORILO: Pred namestitvijo pokrova se prepričajte, da ste trdno namestili vijake vodila sedeža.

Akumulator morate zamenjati s takšnim, ki ima natančno takšne specifikacije.

Za namestitev izvedite postopek odstranitve v obratnem vrtnem redu.

Opomba: *Preverite, da ste pravilno namestili pokrove polov akumulatorja, pokrov akumulatorja in sponke kablov.*

PREVERJANJE METLIC BRISALCEV

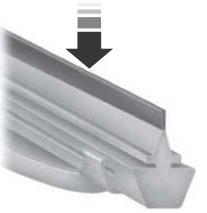

E142463

Potegnite s prstom po metlici brisalca, da preverite morebitne zatrdline ali poškodbe.

Očistite metlice brisalcev s tekočino za pranje ali vodo, ki jo nanesete na mehko gobo ali krpo.

MENJAVA METLIC PREDNJIH BRISALCEV

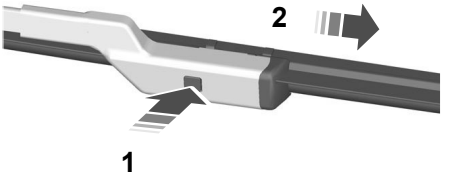

E72899

1. Dvignite ročico brisalca. Pritisnite gumb za zaklepanje metlic brisalcev.

Opomba: *Med dviganjem brisalca ne držite metlice brisalca.*

2. Odstranite metlico brisalca.

Opomba: *Poskrbite, da brisalec ne udari ob vetrobransko steklo, ko metlica brisalca ni pritrjena.*

3. Za namestitev izvedite postopek odstranitve v obratnem vrtnem redu.

Opomba: *Preverite, ali se je metlica brisalca pravilno zaskočila.*

MENJAVA METLICE ZADNJEGA BRISALCA

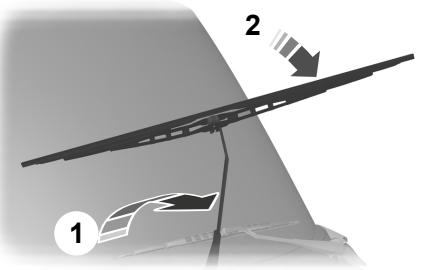

E93783

1. Dvignite ročico brisalca.

Opomba: *Med dviganjem brisalca ne držite metlice brisalca.*

2. Rahlo obrnite metlico brisalca.

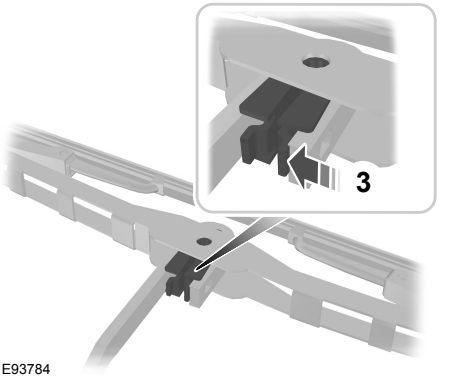

E93784

3. Pritisnite sponko za zaklepanje metlic brisalcev.

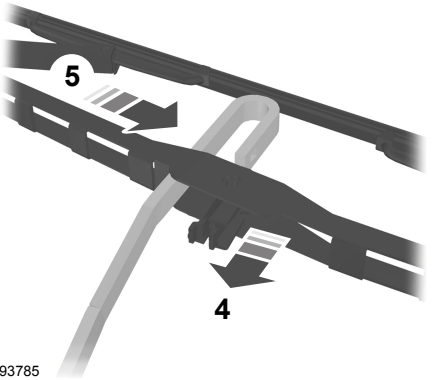

E93785

4. Sprostite metlico brisalca z ročice.
5. Pomaknite metlico brisalca na stran.

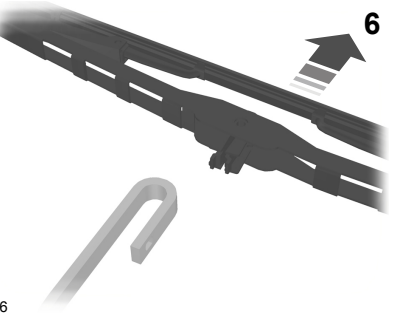

E93786

6. Odstranite metlico brisalca.

Opomba: *Poskrbite, da brisalec ne udari ob vetrobransko steklo, ko metlica brisalca ni pritrjena.*

7. Za namestitev izvedite postopek odstranitve v obratnem vrtnem redu.

Opomba: *Preverite, ali se je metlica brisalca pravilno zaskočila.*

NASTAVLJANJE ŽAROMETOV

Nastavitev višine

Če je bilo vaše vozilo udeleženo v trku, morajo usmerjenost žarometov pregledati na pooblaščenem servisu.

Transit (TTS) , CG3796slSVN slSVN, Edition date: 201903, First-Printing

Tarča za nastavljanje žarometov

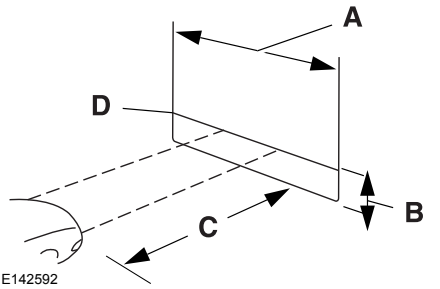

A	8 čevljev (2,4 m)
B	Oddaljenost središča žarnice zasenčenih luči od tal
C	25 čevljev (7,6 m)
D	Vodoravna referenčna črta

Postopek nastavitve višine

1. Parkirajte vozilo na ravni podlagi približno 7,6 m pred zidom ali zaslonom.
2. Izmerite višino središča žarnice žarometa od tal in na zidu ali zaslonu na izmerjeni višini narišite 2,4 m dolgo vodoravno referenčno črto.

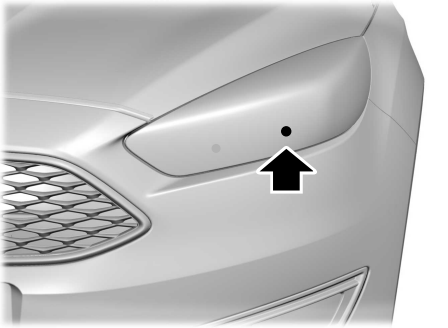

E199411

Opomba: *Nekatere leče žarometov imajo oznako, ki vam olajša iskanje središča žarnice.*

Opomba: *Za jasnejšo projekcijo med nastavljanjem enega žarometa zakrijte snop drugega žarometa.*

3. Vklopite zasenčene luči in odprite pokrov motorja.

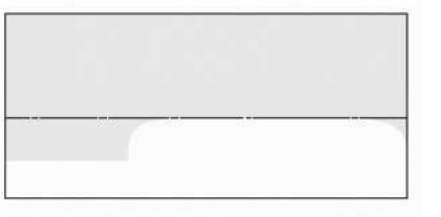

E142465

4. Na zidu ali zaslonu boste videli plosko območje visokointenzivne svetlobe, in sicer v zgornjem delu projiciranega snopa. Če zgornji rob območja visokointenzivne svetlobe ni poravnan z vodoravno referenčno črto, morate žaromet nastaviti.

Transit (TTS) , CG3796sISVN sISVN, Edition date: 201903, First-Printing

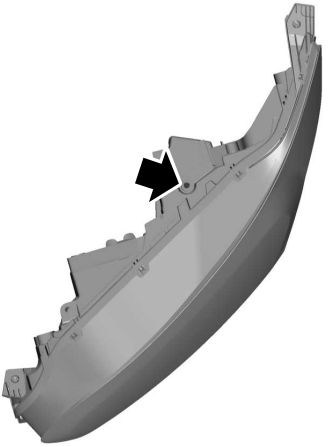

E164485

5. Poiščite višinski nastavitveni vijak na žarometu. Višino snopa nastavite tako, da s primernim orodjem, recimo izvijačem ali šesterokotnim nastavkom, vrtite nastavitveni vijak v smeri urnega kazalca oziroma v nasprotni smeri. Vodoravni rob svetlejše svetlobe se mora dotikati vodoravne referenčne črte.
6. Zaprite pokrov motorja in izklopite luči.

Nastavitev smeri

Vodoravne smeri svetlobnih snopov ni mogoče nastavljati.

IZGRADNJA ŽAROMETA

OPOZORILO: Izklopite vse luči in kontakt. Če ne upoštevate tega opozorila, lahko ima to za posledico hude telesne poškodbe.

1. Odprite pokrov motorja. Glejte **Odpiranje in zapiranje pokrova motornega prostora** (stran 243).

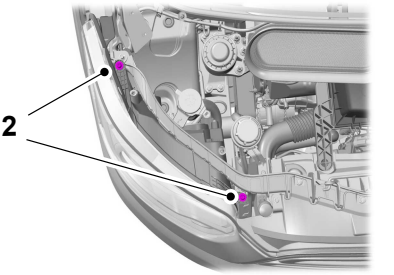

E169198

2. Odvijte vijake.

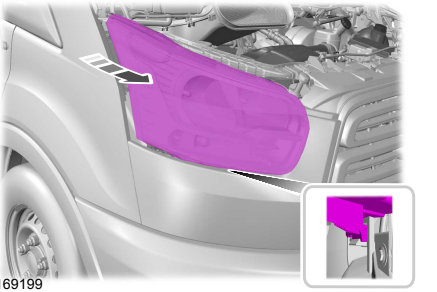

E169199

3. Da bi žaromet sprostili iz pritrdilnih točk, ga povlecite proti prednjemu koncu vozila in nato dvignite.

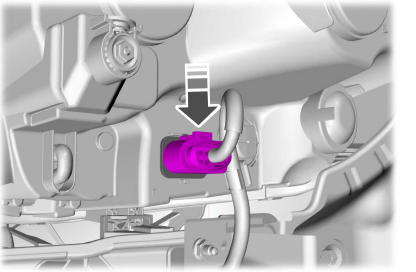

E169200

Transit (TTS) , CG3796slSVN slSVN, Edition date: 201903, First-Printing

4. Odklopite električne priključke.

Opomba: *Pri namestitvi žarometa se prepričajte, da ste pravilno priklopili električni priključek.*

Opomba: *Pri namestitvi žarometa se prepričajte, da ste ga pravilno pritrdili v vseh pritrdilnih točkah.*

MENJAVA ŽARNICE

OPOZORILO: Izklopite vse luči in kontakt. V primeru neupoštevanja tega opozorila lahko pride do hudih telesnih poškodb.

OPOZORILO: Med uporabo postanejo žarnice vroče. Pred menjavo počakajte, da se ohladijo.

Uporabljajte le žarnice z ustrezno specifikacijo. Glejte **Tabela specifikacij žarnic** (stran 307).

V nadaljevanju najdete navodila za zamenjavo žarnic. Nadomestne žarnice namestite v obratnem vrstnem redu.

Opomba: *LED luči se ne da servisirati. Obiščite pooblaščenega trgovca.*

Žaromet

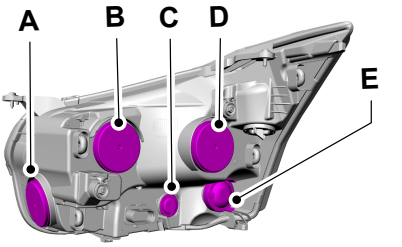

E169204

A	Luč za osvetlitev ovinka
B	Dnevne luči in dolge luči
C	Smernik
D	Zasenčeni žarometi
E	Pozicijska bočna luč

Opomba: *Za dostop do žarnice boste mogoče morali odstraniti pokrov.*

Stranska luč

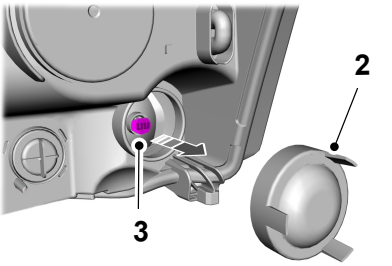

E170405

1. Odstranite žaromet. Glejte **Izgradnja žarometa** (stran 258).
2. Odstranite prekrivalo.
3. Odstranite držalo žarnice, tako da ga izvlečete naravnost ven. Odstranite žarnico.

Transit (TTS) , CG3796sISVN sISVN, Edition date: 201903, First-Printing

Smernik

Odstranite žaromet. Glejte **Izgradnja žarometa** (stran 258).

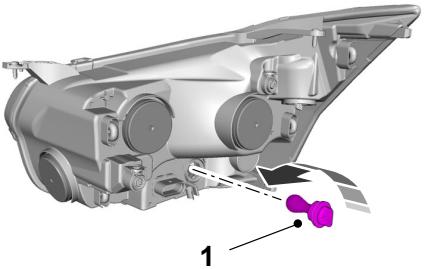

E169205

1. Držalo žarnice zavrtite v nasprotni smeri vrtenja urnih kazalcev in ga odstranite.
2. Žarnico potisnite navznoter, obrnite v nasprotni smeri urinega kazalca ter jo odstranite.

Zasenčeni žarometi

Odstranite žaromet. Glejte **Izgradnja žarometa** (stran 258).

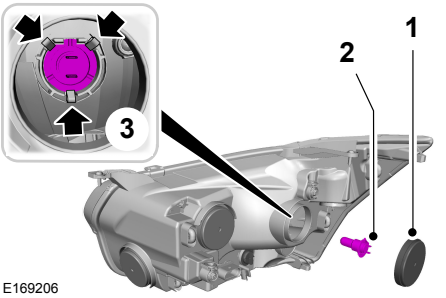

E169206

1. Odstranite prekrivalo.
2. Odklopite električni priključek.
3. Žarnico potegnite naravnost ven mimo zadrževalnih sponk.

Opomba: *Steklenega dela žarnice se ne dotikajte.*

Dolge luči

1. Odstranite žaromet. Glejte **Izgradnja žarometa** (stran 258).

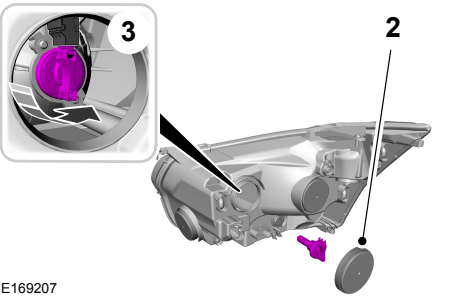

E169207

2. Odstranite prekrivalo.
3. Žarnico zavrtite v nasprotni smeri vrtenja urnih kazalcev in jo odstranite.

Opomba: *Steklenega dela žarnice se ne dotikajte.*

Opomba: *Žarnice ne morete ločiti od držala.*

Luč za osvetlitev ovinka

Odstranite žaromet. Glejte **Izgradnja žarometa** (stran 258).

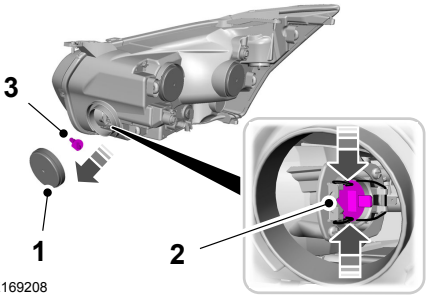

E169208

1. Odstranite prekrivalo.

2. Odklopite električni priključek in sprostite zaponko.
3. Odstranite žarnico.

Opomba: *Steklenega dela žarnice se ne dotikajte.*

Bočni smerokazi

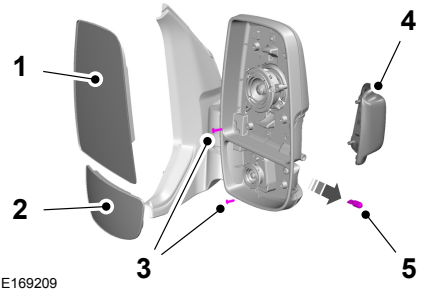

1. Odstranite veliko zrcalno steklo. Povsem nagnite zrcalno steklo navzgor in povlecite zrcalno steklo proti sebi od spodaj.
2. Odstranite majhno zrcalno steklo. Povsem nagnite zrcalno steklo navzdol in povlecite zrcalno steklo proti sebi od zgoraj.
3. Odvijte vijake.
4. Odstranite lečo luči.
5. Odstranite žarnico.

Sprednje meglenke

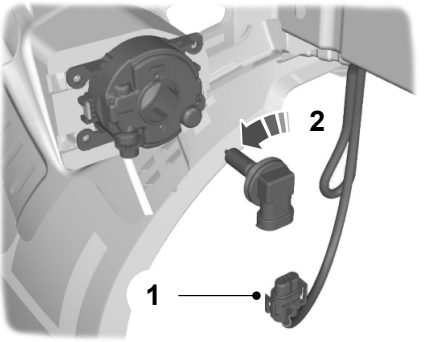

1. Odklopite električni priključek.
2. Držalo žarnice zavrtite v nasprotni smeri vrtenja urnih kazalcev in ga odstranite.

Opomba: *Žarnice ne morete ločiti od držala.*

Transit (TTS) , CG3796slSVN slSVN, Edition date: 201903, First-Printing

Zadnje luči

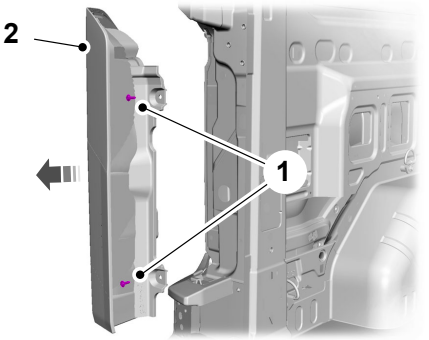

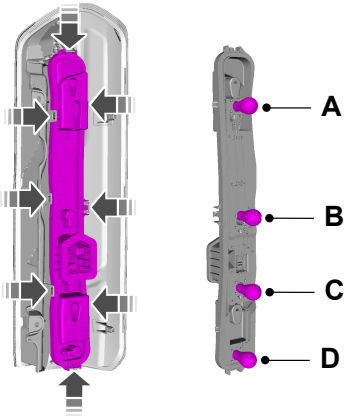

E169210

A	Zadnja in zavorna luč
B	Smernik
C	Luč za vzvratno vožnjo
D	Meglenka

1. Odvijte vijake.
2. Odstranite luč in odpnite držalo žarnice.
3. Žarnico potisnite navznoter, obrnite v nasprotni smeri urinega kazalca ter jo odstranite.

srednja zgornja zavorna luč

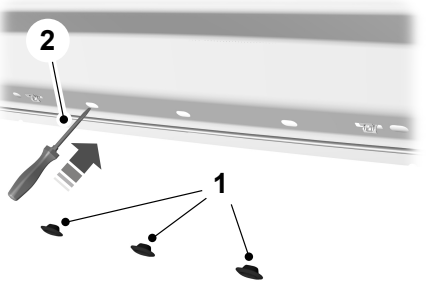

E162641

1. Odstranite gumijasti obroček.

Opomba: *Če je nameščen, najprej odstranite ploščo.*

2. S pomočjo izvijača previdno odstranite sponke, da sprostite luč.

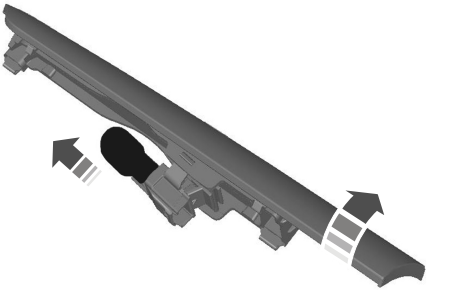

E146638

3. Previdno odstranite luč.
4. Odstranite žarnico.

Opomba: *LED luči se ne da servisirati. Obiščite pooblaščenega trgovca.*

Transit (TTS) , CG3796slSVN slSVN, Edition date: 201903, First-Printing

Lučka registrske tablice

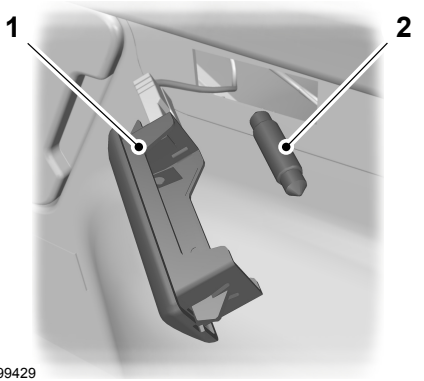

E99429

1. Previdno odstranite luč.
2. Odstranite žarnico.

Notranja luč

Vstopne luči

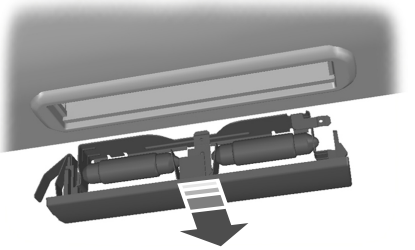

E154369

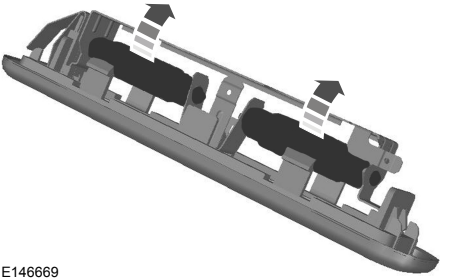

E146669

1. Previdno odstranite luč.
2. Odstranite žarnice.

Vozila z notranjimi senzorji

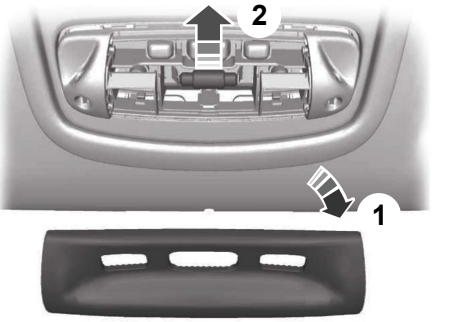

E154370

1. Previdno odstranite lečo.
2. Odstranite žarnico.

Lučke za branje

Vozila z notranjimi senzorji

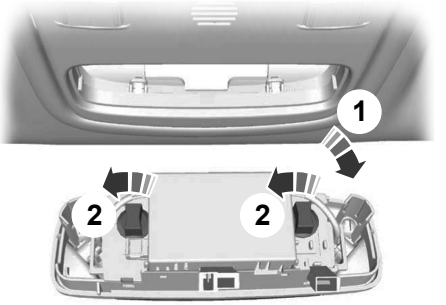

E72786

1. Previdno odstranite luč.
2. Držalo žarnice zavrtite v nasprotni smeri vrtenja urnih kazalcev in ga odstranite.

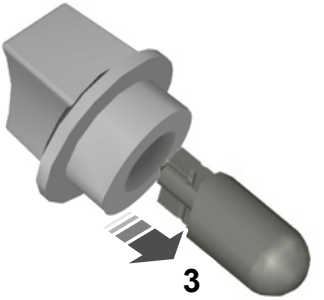

E73939

3. Odstranite žarnico.

Vozila brez notranjih senzorjev

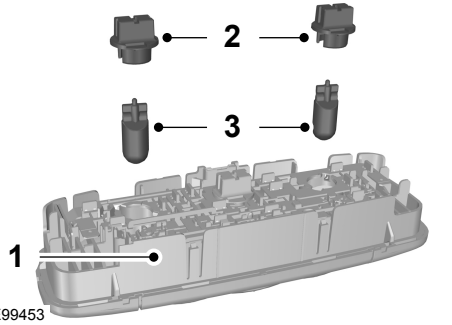

E99453

1. Previdno odstranite luč.
2. Držalo žarnice zavrtite v nasprotni smeri vrtenja urnih kazalcev in ga odstranite.
3. Odstranite žarnico.

Lučka ogledala na senčniku

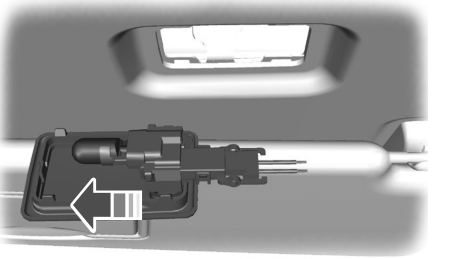

E72785

1. Previdno odstranite luč.
2. Odstranite žarnico.

Transit (TTS) , CG3796slSVN slSVN, Edition date: 201903, First-Printing

ČIŠČENJE ZUNANJOSTI

Vozilo redno perite s hladno ali mlačno vodo in šamponom z nevtralnim pH.

- Nikoli ne uporabljajte močnih gospodinjskih detergentov ali mila, na primer čistila za posodo ali pranje perila. Ti izdelki lahko razbarvajo ali povzročijo madeže na lakiranih površinah.
- Vozila nikoli ne perite, če je vroče na dotik ali če je izpostavljeno močni neposredni sončni svetlobi.
- Vozilo posušite z jelenjo kožo ali mehko frotirno brisačo, da odpravite kapljice vode.
- Razlito gorivo, ptičje iztrebke, insekte in cestni katran odstranite takoj. Te stvari lahko sčasoma poškodujejo barvo in dodatke na vozilu.
- Pred vstopom v avtopralnico odstranite vso zunanjo opremo, recimo anteno.
- Po dolivanju tekočine AdBlue® takoj odstranite morebitne ostanke tekočine na barvi vozila.

Opomba: *Losjoni za sončenje in sredstva za odganjanje žuželk lahko poškodujejo lakirano površino. Če pridejo te snovi v stik z vozilom, jih čim prej sperite.*

Opomba: *Po uporabi programa pranja z voskanjem ne pozabite odstraniti voska z vetrobranskega stekla in metlic brisalcev.*

Opomba: *Pred uporabo avtopralnice preverite, ali je primerna za vaše vozilo.*

Opomba: *Nekatere avtopralnice uporabljajo visokotlačne naprave. Zaradi tega lahko kapljice vode prodrejo v vozilo in celo poškodujejo določene dele vozila.*

Opomba: *Pred uporabo samodejne avtopralnice odstranite anteno.*

Opomba: *Izključite ventilator, da bi preprečili onesnaženje kabinskega filtra.*

Priporočamo pranje vozila z gobo in mlačno vodo ter uporabo šampona za pranje avtomobilov.

Čiščenje žarometov

Opomba: *Ne opraskajte žarometov.*

Opomba: *Žarometov ne čistite z abrazivnimi sredstvi in alkoholnimi ali kemičnimi topili.*

Opomba: *Ne brišite žarometov, ko so suhi.*

Čiščenje zadnjega stekla

Opomba: *Ne drgnite notranje strani zadnjega stekla*

Opomba: *Notranje strani zadnjega stekla ne čistite z abrazivnimi sredstvi in alkoholnimi ali kemičnimi topili.*

Notranjo stran zadnjega stekla očistite z mehko krpo, ki ne pušča vlaken, in neabrazivnim čistilom.

Čiščenje kromiranih okraskov (če je nameščen/-a)

Opomba: *Ne uporabljajte grobih ali kemičnih čistil. Uporabite milnico.*

Opomba: *Čistila ne nanašajte na vroče površine in čistila na kromiranih površinah ne pustite dlje, kot je priporočeno.*

Opomba: *Industrijska (močna) čistila ali čistilne kemične snovi lahko po določenem času povzročijo škodo.*

Čiščenje črt ali poslikav (če je nameščen/-a)

Priporočamo ročno pranje, vendar je ob upoštevanju naslednjih pogojev vozilo mogoče prati tudi z visokotlačnim čistilnikom:

- Tlak vode ne sme presegati 14.000 kPa.
- Temperatura vode ne sme presegati 82ºC.

Transit (TTS) , CG3796sISVN sISVN, Edition date: 201903, First-Printing

- Uporabite pršilo z 40º širokim kotom pršenja.
- Šobo držite na razdalji 305 mm pod kotom 90º glede na površino vozila.

Opomba: *Držanje šobe pod kotom glede na površino vozila lahko poškoduje nalepke in povzroči, da se robovi odlepijo od površine vozila.*

Zaščita laka karoserije

Ptičje iztrebke, drevesno smolo, ostanke žuželk, umazanijo, sol s ceste, industrijske odpadke in podobne ostanke odstranjujte redno, da ne poškodujejo barve.

Če se po cesti posipava sol, redno perite podvozje vozila.

Priporočamo vam, da enkrat ali dvakrat letno poskrbite za voskanje karoserije.

Opomba: *Ne nanašajte laka na močni sončni svetlobi, saj se v takšnih pogojih lak prehitro suši.*

Opomba: *Ne dovolite, da lak pride v stik s plastičnimi površinami, saj ga je zelo težko odstraniti.*

Opomba: *Sredstva za poliranje ne nanašajte na vetrobransko ali na zadnje steklo. Umazano vetrobransko steklo ali umazane metlice brisalcev lahko povzročijo glasno brisanje, slabšo kakovost brisanja ali slabše delovanje senzorja za dež.*

ČIŠČENJE NOTRANJOSTI

Opomba: *Preprečite, da bi se osveževalci zraka in sredstva čiščenje rok polila po notranjih površinah. Če pride do razlitja, nemudoma obrišite. Poškodbe mogoče ne bodo krite iz naslova garancije vozila.*

Opomba: *Ne uporabljajte čistil za gospodinjstva ali čistil za stekla, ki lahko pustijo madeže ali razbarvajo tkanino ter vplivajo na protipožarne lastnosti materialov, iz katerih so narejeni sedeži.*

Opomba: *Za pranje priporočamo destilirano vodo.*

Tkanina, preproge, sedeži, naslonjala za glavo in predpražniki iz blaga

Opomba: *Površin ne namakajte. Pri čiščenju notranjosti vozila ne uporabljajte veliko vode.*

Opomba: *Da bi se izognili madežem ali lisam, očistite celotno površino.*

Čiščenje:

- Prah in umazanijo odstranite s sesalnikom ali ščetko.
- Površino obrišite z mehko, vlažno krpo ter blagim milom in vodno raztopino. Območje obrišite s suho in mehko krpo.
- Če se po čiščenju na tkanini pojavi obroč, takoj očistite celotno površino. Pri tem površine ne namakajte, ker bo v tem primeru obroč postal trajen.

Varnostni pasovi

OPOZORILO: Čistil s topilom, belil ali barv ne uporabljajte na varnostnih pasovih, saj lahko s tem oslabite varnostni pas.

OPOZORILO: Kemičnih čistil ali močnih detergentov ne uporabljajte na sedežih, ki imajo vgrajene varnostne blazine. Takšni izdelki lahko onesnažijo sistem stranske varnostne blazine in vplivajo na njeno delovanje ob trku.

Opomba: *Za čiščenje varnostnih pasov ne uporabljajte grobih abrazivnih ali kemičnih sredstev.*

Opomba: *Preprečite, da bi vlaga prodrla v mehanizem navijalnika varnostnega pasu.*

Transit (TTS) , CG3796slSVN slSVN, Edition date: 201903, First-Printing

Čiščenje lahko varno opravite z blagim milom in vodo. Posušijo se naj na zraku, ne uporabljajte umetne toplote.

Usnjena notranjost (če je nameščen/-a)

Opomba: *Pri čiščenju usnjenih delov armaturne plošče in preostalih površin v notranjosti sledite enakim navodilom, ki veljajo za čiščenje usnjenih sedežev.*

Pri običajnem čiščenju površino obrišite z mehko, vlažno krpo ter blagim milom in vodno raztopino. Območje obrišite s suho in mehko krpo.

Za čiščenje in odstranjevanje madežev, kot je prenos barve, uporabljajte izdelke za čiščenje usnjene notranjosti avtomobila.

Ne uporabljajte spodnjih izdelkov, saj lahko poškodujejo usnje:

- balzam za usnje na osnovi olja in petroleja ali silikona,
- gospodinjska čistila,
- raztopine alkohola,
- topila ali čistila za gumo, vinil ali plastiko.

Blago z mikrovlakni iz semiša (če je nameščen/-a)

Opomba: *Ne čistite s paro.*

Opomba: *Da bi se izognili madežem ali lisam, očistite celotno površino.*

Ne uporabljajte naslednjih izdelkov:

- Nega usnjenih izdelkov.
- gospodinjska čistila,
- Raztopine alkohola.
- Odstranjevalci madežev.
- Krema za čevlje.

Čiščenje:

- Prah in umazanijo odstranite s sesalnikom.
- Površino obrišite z mehko, vlažno krpo ter blagim milom in vodno raztopino. Območje obrišite s suho in mehko krpo.
- Če se po čiščenju na tkanini pojavi obroč, takoj očistite celotno površino. Pri tem površine ne namakajte, ker bo v tem primeru obroč postal trajen.

Zasloni skupine instrumentov, LCD zasloni in radijski zasloni

Opomba: *Zaslonov na armaturni plošči, zaslonov LCD ali radijskih zaslonov ne čistite z agresivnimi sredstvi, alkoholnimi ali kemičnimi topili. Ti izdelki za čiščenje lahko poškodujejo zaslone.*

Armaturno ploščo in števce čistite s čisto, vlažno in mehko krpo ter nato do suhega obrišite s čisto, suho in mehko krpo.

Tekočin ne pršite neposredno po zaslonu.

Špranj okrog zaslona ne čistite s krpo z mikrovlakni, saj lahko poškoduje površino.

Zadnja okna

Opomba: *Za čiščenje notranjosti zadnjega stekla ne uporabljajte grobih čistilnih sredstev.*

Opomba: *Na notranjo stran zadnjega stekla ne nameščajte nalepk.*

Ogledala

Ohišja ali stekla katerega koli ogledala ne čistite z močnimi abrazivnimi sredstvi, bencinom ali drugimi izdelki iz nafte ali čistili na osnovi amoniaka.

Transit (TTS) , CG3796slSVN slSVN, Edition date: 201903, First-Printing

Predali, držala in pepelniki

Čiščenje:

- Odstranite vse odstranljive vložke.
- Površino obrišite z mehko, vlažno krpo ter blagim milom in vodno raztopino. Območje obrišite s suho in mehko krpo.

POPRAVLJANJE MANJŠIH POŠKODB LAKA

Poškodbe laka zaradi kamenčkov ali manjše praske morate čim prej popraviti. Veliko izbiro izdelkov imate pri pooblaščenem trgovcu.

Pred popravljanjem okruškov barve odstranite delce, kot so ptičji iztrebki, drevesni sok, žuželke, madeži smole, sol za ceste in industrijski prah.

Pred uporabo izdelka vedno preberite in upoštevajte navodila proizvajalca.

ČIŠČENJE KOLES

Opomba: *Ne nanašajte čistilnih kemičnih snovi na topla ali vroča platišča in pokrove.*

Opomba: *Industrijska (močna) čistila ali čistilne kemikalije, skupaj s krtačenjem zaradi odstranjevanja umazanije in prahu, lahko po določenem času obrabi prozoren lak.*

Opomba: *Ne uporabljajte čistil za kolesa, zasnovanih na fluorovodikovi kislini ali lužilu, jeklene volne, goriva ali močnih gospodinjskih čistil.*

Opomba: *Če nameravate parkirati vozilo za daljši čas po čiščenju platišč s čistilom za platišča, se najprej vozite naokoli nekaj minut, preden parkirate. S tem boste zmanjšali nevarnost povečane korozije zavornih diskov, zavornih ploščic in oblog.*

Opomba: *Nekatere samodejne avtopralnice lahko poškodujejo zgladitev na platiščih in pokrovih.*

Platišča iz lahkih litin in pokrovi so premazani s prosojno barvno zgladitvijo. Za vzdrževanje njihovega stanja priporočamo:

- Čistite jih vsak teden s priporočenimi čistili za platišča in pnevmatike.
- Za odstranjevanje trdovratne umazanije in zavornega prahu uporabite gobo.
- Ko končate postopek čiščenja, jih temeljite izperite z vodo pod pritiskom.

Priporočamo, da uporabljate servisno čistilo za platišča podjetja Ford. Obvezno preberite in upoštevajte navodila proizvajalca.

Uporaba drugih nepriporočenih čistilnih izdelkov lahko povzroči resne in trajne kozmetične poškodbe.

KAROSERIJSKI KOMPLETI

V primerjavi z drugimi modeli je višina trebuha vozila nad tlemi manjša. Vozite izredno previdno, da ne poškodujete vozila.

Transit (TTS) , CG3796slSVN slSVN, Edition date: 201903, First-Printing

SPLOŠNE INFORMACIJE

Priporočene tlake v pnevmatikah najdete na nalepki na voznikovem B-stebričku.

Preverite in nastavite tlak v pnevmatikah pri okoljskih temperaturah, v katerih boste vozili in ko so pnevmatike hladne. Glejte **Tlak v pnevmatikah** (stran 286).

Opomba: *Redno preverjajte tlak v pnevmatikah, da izboljšate porabo goriva.*

Uporabljajte le platišča in pnevmatike odobrenih dimenzij. V nasprotnem primeru lahko pride do poškodbe vozila ali izgube prometnega dovoljenja.

Če na vozilo namestite pnevmatike drugačnih dimenzij od originalnih, lahko števec hitrosti prikazuje nepravilno hitrost vozila.

TESNILO ZA PNEVMATIKE IN KOMPLET ZA POLNJENJE

OPOZORILO: Lastniki avtodomov morate prebrati ločena navodila o kompletu za začasno mobilnost.

Vaše vozilo je lahko dobavljeno brez rezervnega kolesa. V tem primeru imate komplet za začasno mobilnost, ki bo popravil samo eno poškodovano pnevmatiko.

Kompresor se nahaja v sovoznikovem predalu. Doza s tesnilnim sredstvom se nahaja v sovoznikovem prostoru za noge.

Opomba: *V vozilih s klimatsko napravo zadaj se kompresor nahaja v prtljažnem prostoru.*

Splošne informacije

OPOZORILO: Glede na vrsto in obseg poškodbe je mogoče nekatere pnevmatike zatesniti samo delno ali pa to sploh ni mogoče. Izguba tlaka v pnevmatiki vpliva na upravljanje vozila in lahko povzroči izgubo nadzora nad vozilo.

OPOZORILO: Kompleta za začasno mobilnost ne uporabljajte na že poprej poškodovani pnevmatiki. Na primer, če je bila pnevmatika med vožnjo premalo napolnjena.

OPOZORILO: Kompleta za začasno mobilnost ne smete uporabiti na praznovoznih pnevmatikah.

OPOZORILO: Kompleta za začasno mobilnost ne uporabljajte za popravilo bočnice poškodovane pnevmatike.

S kompletom za začasno mobilnost lahko zakrpate večino lukenj do premera ¼ palca (6 mm) in začasno vzpostavite mobilnost vozila.

Pri uporabi kompleta za začasno mobilnost morate upoštevati naslednja pravila:

- Vozite previdno in se izogibajte sunkovitemu obračanju volana in nenadnim voznim manevrom, še posebej, če je vozilo natovorjeno ali z njim vlečete prikolico.
- Vožnjo nadaljujte do najbližjega prodajalca vozil ali pnevmatik oziroma za največ 125 milj (200 kilometrov).
- Pri tem ne smete preseči maksimalne hitrosti 50 mph (80 km/h).

Transit (TTS) , CG3796sISVN sISVN, Edition date: 201903, First-Printing

- Komplet za začasno mobilnost shranjujte izven dosega otrok.
- Komplet za začasno mobilnost uporabljajte le pri zunanjih temperaturah med -30 ºC in 70 ºC (-22 ºF in 158 ºF).

Uporaba kompleta za začasno mobilnost

OPOZORILO: Vozilo parkirajte tako, da ne ovirate pretoka prometa in ne ogrožate sebe ter postavite opozorilni trikotnik.

OPOZORILO: Stisnjen zrak ima lahko eksplozivni ali pogonski učinek.

OPOZORILO: Nikoli ne pustite, da bi komplet za začasno mobilnost deloval brez nadzora.

OPOZORILO: Kompresor ne sme delovati več kot 10 minut.

OPOZORILO: Komplet za začasno mobilnost lahko uporabite le za vozilo, s katerim je bil priskrbljen.

Pred uporabo kompleta za začasno mobilnost upoštevajte naslednje:

- Aktivirajte parkirno zavoro.
- Tujkov, kot so žeblji ali vijaki, nikoli ne odstranjujte iz pnevmatike.
- Med uporabo kompleta za začasno mobilnost pustite motor teči. Če se vozilo nahaja v zaprtem ali slabo prezračenem prostoru, med uporabo kompleta za začasno mobilnost ugasnite motor.
- Dozo s tesnilom morate zamenjati, preden poteče rok za uporabo, ki je odtisnjen na vrhu doze s tesnilom.
- Vse druge uporabnike vašega vozila obvestite, da je bila pnevmatika začasno popravljena s kompletom za začasno mobilnost. Opozorite jih, da je treba upoštevati posebne vozne pogoje.

Polnjenje pnevmatike

OPOZORILO: Pred uporabo kompleta za začasno mobilnost preverite bočnico pnevmatike. Če so na površini razpoke, izbokline ali druge poškodbe, pnevmatike ne poskušajte napolniti.

OPOZORILO: Med polnjenjem pnevmatike s kompresorjem se odmaknite od pnevmatike.

OPOZORILO: Opazujte stranico pnevmatike. Če se pojavijo razpoke, izbokline ali podobne poškodbe, takoj izklopite kompresor in izpustite zrak iz pnevmatike z ventilom za izpust B.

OPOZORILO: Tesnilo vsebuje naravni mleček gumijevca (lateks). Izogibajte se stiku s kožo ali obleko. Če se to zgodi, sperite prizadeto območje z večjo količino vode in poiščite zdravniško pomoč.

OPOZORILO: Če tlak v pnevmatiki v 10 minutah ne doseže priporočenega tlaka, je pnevmatika verjetno preveč poškodovana, zato začasno popravilo ni mogoče. S to pnevmatiko vožnje ne smete nadaljevati.

Transit (TTS) , CG3796slSVN slSVN, Edition date: 201903, First-Printing

OPOZORILO: Ko plastenko s tesnilom privijete na držalo, preluknjate tesnilni pokrov plastenke. Doze s tesnilom ne odvijte iz držala, dokler ni začasno popravilo dokončano, saj bo ob tem ušlo tesnilno sredstvo.

OPOZORILO: Če med vožnjo začutite močne vibracije, če postane volan nemiren ali če zaslišite nenavadne zvoke, zmanjšajte hitrost in previdno zapeljite do mesta, kjer boste lahko varno ustavili vozilo. Ponovno preverite pnevmatiko in tlak v pnevmatiki. Če je tlak v pnevmatiki nižji od 44 psi (3 bari) ali če se pokažejo razpoke, izbokline ali druge poškodbe, vožnje s to pnevmatiko ne smete nadaljevati.

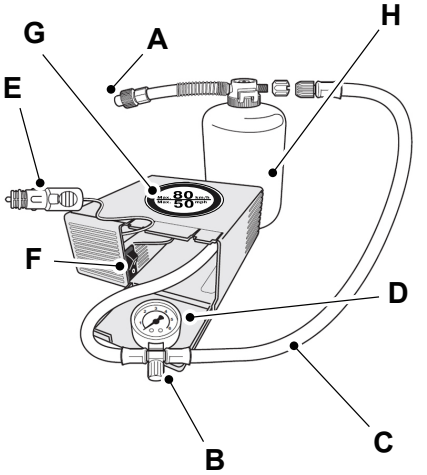

E146784

A Zaščitni pokrov

B Izpustni ventil

C Cevka

D Manometer

E Kabel s priključkom

F Stikalo kompresorja

G Nalepka

H Plastenka s tesnilom

1. Odprite pokrov kompleta za začasno mobilnost.
2. Odstranite nalepko G z navedbo najvišje dovoljene hitrosti 80 km/h (50 mph) z ohišja in jo nalepite na armaturno ploščo v voznikovem vidnem polju. Pazite, da z nalepko ne prekrijete česa pomembnega.
3. Iz kompleta za začasno mobilnost vzemite cev H in vtikač s kablom E.
4. Privijte cev C na plastenko s tesnilom.
5. S poškodovane pnevmatike odstranite pokrovček ventila.
6. Zaščitni pokrovček A odstranite s cevke plastenke in cev trdno privijte na ventilček poškodovane pnevmatike.
7. Prepričajte se, da se je stikalo kompresorja F v položaju 0.
8. Vtikač E vstavite v dodatno električno vtičnico. Glejte **Dodatne vtičnice** (stran 108).
9. Zaženite motor.
10. Premaknite stikalo kompresorja F v položaj 1.
11. Po najmanj dveh minutah premaknite stikalo kompresorja F v položaj 0 in odvijte cev C s plastenke s tesnilom. Odvijte cev plastenke s tesnilom z ventila pnevmatike.
12. Privijte cev C na ventil pnevmatike in premaknite stikalo kompresorja F v položaj 1.

Transit (TTS) , CG3796sISVN sISVN, Edition date: 201903, First-Printing

13. Pnevmatike ne polnite dlje kot 10 minut oz. do priporočenega tlaka. Stikalo kompresorja F pomaknite v položaj 0 in z manometrom D preverite doseženi tlak v pnevmatiki. Odvijte cev C z ventila pnevmatike.
14. Vtikač E odstranite iz dodatne električne vtičnice.
15. Komplet za začasno mobilnost, pokrov doze in oranžni pokrovček varno spravite na lahko dostopno mesto v vozilu. Komplet za začasno mobilnost boste ponovno potrebovali pri preverjanju tlaka v pnevmatiki.
16. Takoj prevozite približno 10 kilometrov (šest milj), da tesnilo zatesni poškodovani del pnevmatike.

Opomba: *Pri črpanju tesnila skozi ventil pnevmatike se lahko tlak poveča do 6 barov (87 psi), a se po približno 30 sekundah ponovno zniža.*

OPOZORILO: Če med vožnjo začutite močne vibracije, če postane volan nemiren ali če zaslišite nenavadne zvoke, zmanjšajte hitrost in previdno zapeljite do mesta, kjer boste lahko varno ustavili vozilo. Ponovno preverite pnevmatiko in tlak v pnevmatiki. Če je tlak v pnevmatiki nižji od priporočenega ali če se pokažejo razpoke, izbokline ali druge poškodbe, vožnje s to pnevmatiko ne smete nadaljevati.

Preverjanje tlaka pnevmatike

OPOZORILO: Pred vožnjo se prepričajte, da je pnevmatika napolnjena s priporočenim tlakom. Glejte **Tlak v pnevmatikah** (stran 286). Tlak v pnevmatiki nadzirajte, dokler ne zamenjate pnevmatike s tesnilom.

1. Ko prevozite približno 10 kilometrov (šest milj), ustavite vozilo. Preverite in po potrebi prilagodite tlak v poškodovani pnevmatiki.
2. Pritrdite komplet za začasno mobilnost in preverite tlak v pnevmatiki z merilnikom tlaka D.
3. Če je tlak v pnevmatiki, napolnjeni s tesnilom, višji od priporočenega, ga prilagodite na priporočen tlak. Glejte **Tlak v pnevmatikah** (stran 286).
4. Po polnjenju pnevmatike še enkrat sledite opisanemu postopku.
5. Z manometrom D ponovno preverite tlak v pnevmatiki. Če je tlak v pnevmatiki previsok, z izpustnim ventilom B izpustite zrak iz pnevmatike, dokler ne dosežete predpisanega tlaka.
6. Če je tlak pnevmatike nižji od priporočenega, ponovite korake od 13 do 16 in korake od 1 do 5 (Preverjanje tlaka pnevmatike).
7. Ko tlak v gumi doseže želeno raven, premaknite stikalo kompresorja F v položaj 0, odstranite vtikač E iz dodatne vtičnice, odvijte cev doze s tesnilom, pritrdite pokrovček ventila in zamenjajte zaščitni pokrovček A.
8. Zapeljite do najbližjega strokovnjaka in poskrbite za zamenjavo poškodovane pnevmatike. Pred odstranitvijo pnevmatike s platišča vulkanizerju povejte, da je v pnevmatiki tesnilo. Po uporabi morate čim prej zamenjati dozo s tesnilom.

Opomba: *Komplet za začasno mobilnost zagotavlja le popravilo v sili. Zakonodaja in pravila glede popravila pnevmatik po uporabi kompleta za začasno mobilnost se lahko razlikujejo od države do države. Za nasvet se obrnite na strokovno usposobljenega vulkanizerja.*

Transit (TTS) , CG3796slSVN slSVN, Edition date: 201903, First-Printing

Prazne plastenke s tesnilom lahko odvržete med običajne gospodinjske odpadke. Ostanke tesnila vrnite pooblaščenemu trgovcu ali jih odstranite v skladu z veljavno zakonodajo o odstranjevanju odpadkov.

NEGA PNEVMATIK

Opomba: *Prednje gume so prikazane na levi strani diagrama.*

Neusmerjene pnevmatike

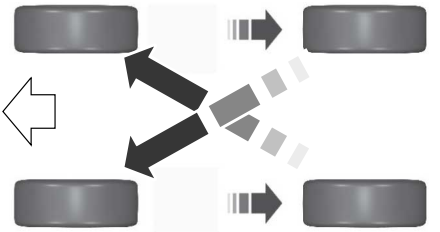

E142547

Smerne pnevmatike

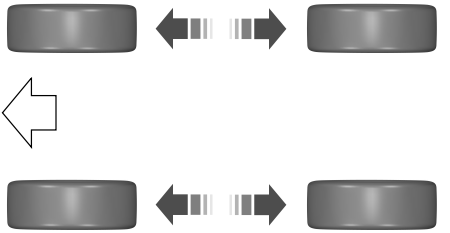

E70415

Da bi zagotovili enakomerno obrabo in daljšo življenjsko dobo pnevmatik na sprednjih in zadnjih kolesih, vam priporočamo, da v rednih intervalih od 5.000 km do 10.000 km sprednja kolesa premestite nazaj in obratno.

OPOZORILO: Pazite, da pri parkiranju pnevmatike ne bodo drgnile ob robnike.

Če morate zapeljati na pločnik, storite to počasi in s kolesi, obrnjenimi pravokotno na pločnik.

Redno preverjajte, ali so pnevmatike brez vreznin, tujkov in znakov neenakomerne obrabe. Neenakomerna obraba lahko pomeni, da nastavitev koles ni v skladu s specifikacijami.

Preverite tlak v pnevmatikah (vključno z nadomestno pnevmatiko), ko so hladne vsaka dva tedna.

Z LETNIMI PNEVMATIKAMI

Originalno nameščene pnevmatike na vašem vozilu so narejene za najboljši oprijem na suhem ali mokrem cestišču poleti. Niso namenjene za uporabo v zimskih razmerah. Snežnih verig ne nameščajte na letne pnevmatike.

UPORABA ZIMSKIH PNEVMATIK

E278852

Transit (TTS) , CG3796sISVN sISVN, Edition date: 201903, First-Printing

Takrat, ko temperature padejo pod 7ºC, ali na snegu in ledu priporočamo uporabo zimskih ali celoletnih pnevmatik, označenih s tem simbolom.

Zimske pnevmatike napolnite na isti tlak, kot je naveden v tabeli za tlak v pnevmatikah. Glejte **Tlak v pnevmatikah** (stran 286).

OPOZORILO: Snežne pnevmatike morajo po velikosti, indeksu obremenitve in hitrostnem razredu ustrezati pnevmatikam, ki jih je ob nakupu priskrbel Ford. Uporaba pnevmatik ali koles, ki jih Ford ne priporoča, lahko vpliva na varnost in zmogljivost vozila, kar lahko pripelje do povečanega tveganja za izgubo nadzora nad vozilom, prevrnitve vozila, poškodb in celo smrti. Poleg tega lahko uporaba pnevmatik in koles, ki niso priporočeni, povzroči okvaro na mehanizmu za upravljanje, vzmetenju, osi ali enoti za prenos moči. Upoštevajte Fordova priporočila na nalepki, ki potrjuje skladnost z varnostnimi zahtevami (pritrjena na stebriček poleg nosilcev vrat, stebriček z zapahom vrat ali rob vrat, ki se prilega na stebriček; poleg voznikovega sedeža), ali nalepki za pnevmatike, ki se nahaja na B-stebričku ali na robu voznikovih vrat. Neupoštevanje tega navodila o tlaku v pnevmatikah lahko povzroči neenakomerno obrabo pnevmatik in ima negativen vpliv na vozne lastnosti avtomobila.

UPORABA SNEŽNIH VERIG

OPOZORILO: Ne presegajte 50 km/h. Neupoštevanje tega navodila lahko privede do izgube nadzora nad vozilom, resnih poškodb ali smrti.

OPOZORILO: Snežnih verig ne uporabljajte na cestah brez snega.

OPOZORILO: Snežne verige nameščajte le na navedene pnevmatike.

OPOZORILO: Če je vaše vozilo opremljeno s kolesnimi pokrovi, jih pred nameščanjem snežnih verig snemite.

Vozilo je opremljeno s pnevmatikami za vse vremenske razmere, ki nudijo oprijem v vseh vremenskih razmerah. V nekaterih primerih boste morda morali uporabiti snežne verige ali kable.

Med uporabo snežnih verig ali kablov storite naslednje:

- Vzdržujte pravilen tlak v pnevmatikah. Glejte **Tlak v pnevmatikah** (stran 286).
- Vozila ne nalagajte do konca.
- Uporabljajte le snežne verige SAE razreda S premera največ 10 mm.
- Uporabljajte le ročno nastavljive snežne verige ali kable. Ne uporabljajte snežnih verig ali kablov s samodejnim zategovanjem.
- Snežne verige ali kable uporabljajte le v paru. Poskrbite, da se ne dotikajo napeljave, zavornih vodov ali vodov za gorivo.
- Uporabljajte le snežne verige ali kable proizvajalca, ki jasno navaja omejitve dimenzij pnevmatik.

Priporočamo, da uporabite jeklena platišča priporočenih dimenzij in specifikacij. Snežne verige ali kabli lahko poškodujejo aluminijasta platišča.

Transit (TTS) , CG3796slSVN slSVN, Edition date: 201903, First-Printing

Uporaba snežnih verig glede na velikost pnevmatik

Velikost pnevmatik	Različica[3]			
	Pogon na prednja kolesa	Vozila s pogonom na zadnji par koles – vozila z enojnimi zadnjimi kolesi	Vozila s pogonom na zadnji par koles – vozila z dvojnimi zadnjimi kolesi	Pogon na vsa kolesa
195/75R16C.	X	X	Da.[1]	X
215/65R15C.	Da.	X	X	X
215/65R16C.	Poseben komplet koles dimenzij 16x5.5J za snežne verige uporabljajte s pnevmatikami 185/75 R16C 104/102.[4]	X	X	X
235/65R16C 115/113.	Poseben komplet koles dimenzij 16x5.5J za snežne verige uporabljajte s pnevmatikami 185/75 R16C 104/102.[4]	Da.	X	Da.[2]
235/65R16C 121/119.	Poseben komplet koles dimenzij 16x5.5J za snežne verige uporabljajte s pnevmatikami 195/75 R16C 107/105.[4]	Da.	X	Da.[2]

[1] Snežne verige namestite le na zunanje kolo.

[2] Snežne verige namestite le na zadnja kolesa.

[3] Točno različico svojega vozila lahko ugotovite z identifikacijsko ploščico vozila. Glejte **Ploščica z identifikacijo vozila** (stran 302).

[4] Alternativna kolesa, ki dovoljujejo uporabo snežnih verig ali kablov, lahko kupite pri pooblaščenem prodajalcu kot poseben komplet koles za uporabo snežnih verig.

X Niso primerna za uporabo snežnih verig.

Transit (TTS) , CG3796sISVN sISVN, Edition date: 201903, First-Printing

Vozila s sistemom proti zdrsu pogonskih koles

Priporočljivo je izklopiti sistem proti zdrsu pogonskih koles. Glejte **Uporaba nadzora zdrsa** (stran 156).

Opomba: *Protiblokirni zavorni sistem bo še naprej pravilno deloval.*

SISTEM ZA NADZOR TLAKA V PNEVMATIKAH

OPOZORILO: Sistem za nadzor pritiska v pnevmatikah ne nadomesti ročnega pregledovanja pritiska v pnevmatikah. Tlak v pnevmatikah morate redno preverjati z merilnikom. Nepravilno vzdrževanje pritiska v pnevmatikah lahko poveča tveganje za okvaro pnevmatik, izgubo nadzora, prevrnitev vozila in osebne poškodbe.

Pritisk v pnevmatikah (tudi v rezervni, če je to potrebno) morate preveriti na vsaka dva tedna, če so pnevmatike mrzle. Glejte **Platišča in pnevmatike** (stran 269). Tlake v pnevmatikah najdete tudi na nalepki (na robu voznikovih vrat ali B-stebričku).

Vaše vozilo je, v sklopu opreme za pomoč vozniku, opremljeno s sistemom za nadzor pritiska v pnevmatikah. Če je vsaj ena pnevmatika bistveno premalo napolnjena, se bo prižgala opozorilna lučka. Če se prižge opozorilna lučka za prenizek pritisk v pnevmatikah, morate čim prej varno ustaviti vozilo, preveriti pnevmatike in jih napolniti do pravilne vrednosti.

Vožnja s premalo napolnjenimi pnevmatikami lahko:

- povzroči pregrevanje pnevmatik,
- pripelje do okvare pnevmatik,
- poveča porabo goriva,
- skrajša življenjsko dobo pnevmatik,
- vpliva na vodljivost in zmožnost zaviranja vozila.

Sistem ne nadomesti pravilnega vzdrževanja pnevmatik.

Vzdrževati morate pravilen pritisk zraka v pnevmatikah, tudi če lučka za prenizek pritisk v pnevmatikah ne sveti.

Sistem za nadzor tlaka v pnevmatikah je opremljen z indikatorjem, ki vas opozori, ko sistem ne deluje pravilno. Indikator okvare in opozorilna lučka za nizek tlak v pnevmatikah imata skupno funkcijo. Ko sistem zazna okvaro, začne opozorilna lučka utripati približno eno minuto, nato ostane vklopljena. To se bo ponovilo ob vsakem vžigu, dokler napake ne odpravite. Sistem je zaznal okvaro, ki zahteva popravilo.

Medtem ko je indikator okvare osvetljen, sistem mogoče ne bo mogel zaznati ali sporočiti nizkega pritiska v pnevmatikah. Okvara se lahko pojavi zaradi več razlogov, vključno z namestitvijo rezervnega kolesa ali kolesa, ki onemogoča pravilno delovanje sistema. Po zamenjavi enega ali več koles vedno preverite opozorilo o okvari sistema za nadzor pritiska v pnevmatikah. Prepričajte se, da nadomestne pnevmatike ali kolesa omogočajo normalno delovanje sistema. Glejte **Ko je nameščena začasna rezervna pnevmatika** v tem poglavju.

Kako temperatura vpliva na pritisk v pnevmatikah

V normalnih voznih pogojih se lahko tlak v pnevmatikah dvigne tudi za 0,3 bar glede na tlak pri začetku vožnje.

Transit (TTS) , CG3796slSVN slSVN, Edition date: 201903, First-Printing

Če vozilo čez noč miruje in temperature bistveno padejo v primerjavi z dnevnimi temperaturami, tlak v pnevmatikah lahko pade tudi do 0,2 bar, če zunanja temperatura pade za vsaj 17ºC. Sistem zazna ta padec tlaka v pnevmatikah kot bistven padec od pravilnega tlaka in opozorilna lučka zasveti.

Polnjenje pnevmatik

Ob polnjenju se sistem mogoče ne bo takoj odzval na zrak, ki ste ga dodali pnevmatikam.

Pnevmatike polnite le, ko so hladne.

Če se opozorilna lučka prižge:

- Preverite vse pnevmatike, da ni kaka prazna.
- Če je katera pnevmatika prazna, jo po potrebi popravite.
- Preverite tlak v pnevmatikah in jih po potrebi napolnite. Glejte **Tlak v pnevmatikah** (stran 286).
- Izpeljite ponastavitev sistema za nadzor pritiska v pnevmatikah.

Menjava pnevmatik

E142549

Pnevmatike naj vedno vzdržuje pooblaščen prodajalec.

Opomba: *Vsako cestno kolo in pnevmatika sta opremljena s senzorjem za tlak, ki je v votlini med platiščem in pnevmatiko. Senzor za pritisk se namesti na ventil. Pnevmatika prekriva senzor za tlak, ki ni viden, dokler ne odstranite pnevmatike s platišča. Pri menjavi pnevmatik bodite pozorni, da ne poškodujete senzorja.*

Menjava koles

Po rotiranju pnevmatik se mora sistem za nadzor tlaka v pnevmatikah ponovno priučiti novih vrednosti. Da bi to dosegli, storite naslednje:

1. Poskrbite, da so pnevmatike dovolj napolnjene. Po potrebi napolnite pnevmatike. Glejte **Tlak v pnevmatikah** (stran 286).
2. Vozilo parkirajte za najmanj 20 minut.
3. Izpeljite ponastavitev sistema za nadzor pritiska v pnevmatikah. Glejte **Tire Pressure Monitoring System Reset Procedure**, ki se nahaja v nadaljevanju tega poglavja.
4. Sistem za nadzor tlaka v pnevmatikah se bo samodejno priučil novih vrednosti ob naslednji vožnji, ki bo trajala vsaj 15 minut in med katero bo hitrost vožnje nad 40 km/h (25 mph).

Razumevanje sistema za nadzor pritiska v pnevmatikah

Sistem meri tlak v štirih cestnih pnevmatikah in pošilja vrednosti o pritisku v pnevmatikah vozilu.

Sistem zazna ta padec tlaka v pnevmatikah kot bistven padec od pravilnega tlaka in opozorilna lučka zasveti. Pnevmatike morate napolniti do pravilnega pritiska.

Transit (TTS) , CG3796sISVN sISVN, Edition date: 201903, First-Printing

Ko je nameščena začasna rezervna pnevmatika

Če je cestno pnevmatiko treba zamenjati z rezervno, bo sistem še naprej zaznaval napako. Sistem javlja napako zato, da vas opomni, da je treba pnevmatiko popraviti in kolo znova namestiti na vozilo. Za ponovno vzpostavitev pravilnega delovanja sistema morate popravljeno pnevmatiko in platišče znova namestiti na vozilo.

Če mislite, da sistem ne deluje pravilno

Glavna naloga sistema je, da vas opozori, ko je pritisk v pnevmatikah prenizek. Prav tako vas lahko opozori, če sistem ni več zmožen delovati pravilno. Za informacije o sistemu si oglejte spodnjo preglednico:

Opozorilna lučka	Opis	Ukrep
Opozorilna lučka sveti	Prenizek tlak v eni ali več pnevmatik	1. Poskrbite, da so pnevmatike dovolj napolnjene. Glejte **Platišča in pnevmatike** (stran 269). Pritiske v pnevmatikah najdete tudi na nalepki (na robu voznikovih vrat ali B-stebričku). 2. Po polnjenju pnevmatik morate izpeljati postopek ponastavitve sistema za nadzor pritiska v pnevmatikah. Glejte **Postopek ponastavitve sistema za nadzor tlaka v pnevmatikah** v tem poglavju.
	Rezervno kolo v uporabi	Za ponovno vzpostavitev pravilnega delovanja sistema morate poškodovano pnevmatiko popraviti in platišče znova namestiti na vozilo.
	Okvara sistema za nadzor pritiska v pnevmatikah	Če so pnevmatike pravilno napolnjene in rezervno kolo ni v uporabi, lučka pa še zmeraj sveti, je sistem zaznal napako, ki jo je treba odpraviti na servisu.
Prižgana opozorilna lučka, ki ji sledi utripajoča opozorilna lučka	Rezervno kolo v uporabi	Za ponovno vzpostavitev pravilnega delovanja sistema morate poškodovano pnevmatiko popraviti in platišče znova namestiti na vozilo.
	Okvara sistema za nadzor pritiska v pnevmatikah	Če so pnevmatike pravilno napolnjene in rezervno kolo ni v uporabi, lučka pa še zmeraj sveti, je sistem zaznal napako, ki jo je treba odpraviti na servisu.

Transit (TTS) , CG3796slSVN slSVN, Edition date: 201903, First-Printing

Postopek ponastavitve sistema za nadzor pritiska v pnevmatikah

Pregled

Postopek ponastavitve sistema morate izpeljati po vsaki zamenjavi ali nastavitvi pritiska v pnevmatikah.

Da bi vzdrževali nosilnost vozila, se mora pritisk v prednjih pnevmatikah razlikovati od pritiska v zadnjih pnevmatikah.

Opozorilna lučka sistema bo zasvetila, če se bo tlak v prednjih in zadnjih pnevmatikah razlikoval.

Po rotiranju pnevmatik je treba ponastaviti sistem za nadzor tlaka v pnevmatikah, da se lahko nauči novih vrednosti. Ne ve, kateri senzor se nahaja kje, in domneva, da je tlak v pnevmatikah pravilen.

Ponastavitev sistema

Vključite kontakt. Z ukazi na informacijskem zaslonu izberite:

Sporočilo	Opis in ukrep
Settings	Pritisnite tipko **OK**.
Driver assist	Pritisnite tipko **OK**.
Tyre monitor	Pritisnite in držite tipko **OK**, dokler se ne pojavi potrditev. Če ima vaše vozilo gumb za ponastavitev sistema za nadzor pritiska v pnevmatikah, pa ga pritisnite in držite, dokler se ne pojavi potrditev.

MENJAVA CESTNEGA KOLESA

OPOZORILO: Naenkrat je lahko na vozilu nameščeno le eno rezervno kolo.

Varnostni vijaki

S potrdilom z referenčno številko si lahko zagotovite nadomestni ključ in nadomestne varnostne vijake.

Kolesni ključ se nahaja v sovoznikovem predalu ali poleg dvigalke.

Vozila z rezervnim kolesom

Rezervno kolo je spravljeno pod zadnjim delom vašega vozila.

Opomba: *Vozila s kompletom za začasno mobilnost niso opremljena z rezervnim kolesom.*

Če je rezervno kolo enake vrste in velikosti kot normalno kolo, ga lahko namestite in normalno nadaljujete z vožnjo.

Če rezervno kolo ni enake vrste in velikosti kot normalno kolo, bo na kolesu nalepka z največjo dovoljeno hitrostjo vožnje.

Transit (TTS) , CG3796sISVN sISVN, Edition date: 201903, First-Printing

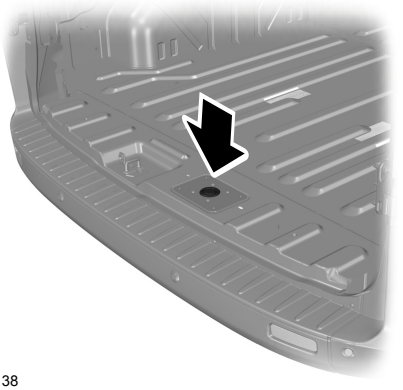

E145138

1. Odprite zadnja vrata in odstranite obroč.

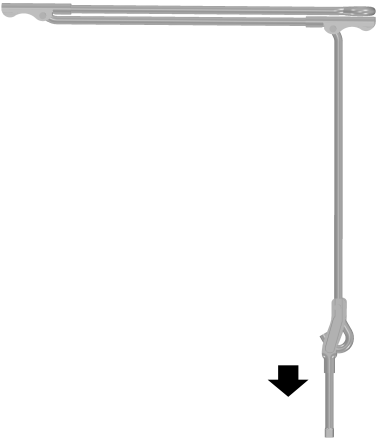

2. Kvadratni del kolesnega ključa ali krajšo ročico dvigalke vstavite v odprtino. Obračajte v nasprotni smeri urinega kazalca, dokler se rezervno kolo ne spusti povsem na tla in je kabel ohlapen.

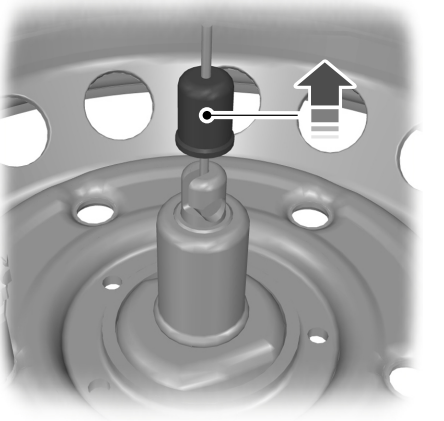

E146811

3. Dvignite kabel in pokrov.

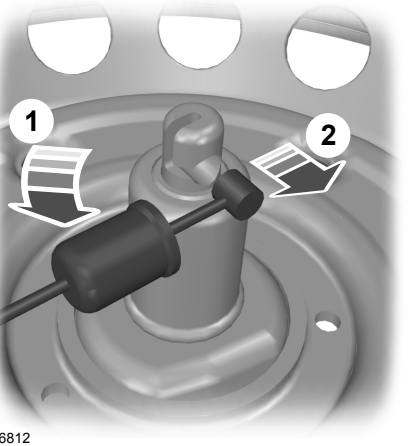

E146812

4. Zavrtite kabel za 90 stopinj. Zdrsnite kabel skozi režo, da sprostite nosilec rezervnega kolesa z vitla.

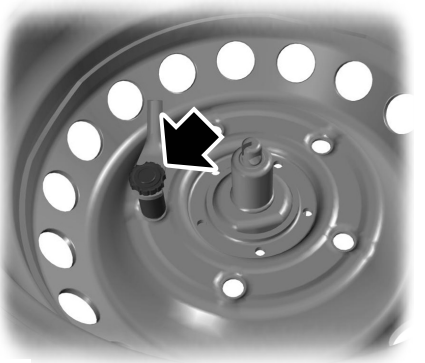

E146813

5. Da bi odstranili nosilec rezervnega kolesa, odstranite zadrževalni vijak.

Dvigalka

OPOZORILO: Dvigalka, priložena vozilu, je namenjena samo za menjavo koles. Ne uporabljajte dvigalke, razen v nujnem primeru za menjavo kolesa.

OPOZORILO: Preverite, da dvigalka ni poškodovana ali deformirana ter da je navoj podmazan in čist.

OPOZORILO: Med dvigalko in tlemi nikoli ne podlagajte ničesar.

OPOZORILO: Med dvigalko in vozilom nikoli ne podlagajte ničesar.

OPOZORILO: Prepričajte se, da je dvigalka postavljena na ravna tla ter točno pod točko dviganja.

OPOZORILO: Ne posegajte v vozilo dokler sloni le na dvigalki. Če vozilo zdrsne z dvigalke, se lahko vi ali kdo drug resno poškoduje.

Opomba: *Vozila s kompletom za začasno mobilnost niso opremljena z dvigalko in kolesnim ključem. Glejte* ***Tesnilo za pnevmatike in komplet za polnjenje*** *(stran 269).*

Vozila na prednji pogon in vozila na zadnji pogon, do T370

Dvigalka in kolesni ključ se nahajata v odlagalnem prostoru v sovoznikovem prostoru za noge.

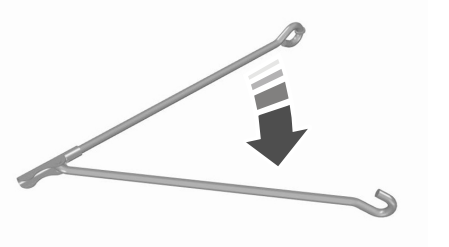

E146837

1. Preklopite ročaj dvigalke.

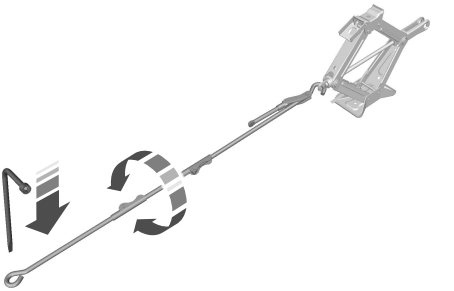

E70958

2. Kljuko ročice dvigalke vstavite skozi obroč na dvigalki. Za dvig vozila namestite kolesni ključ na konec ročice dvigalke in jo obračajte v smeri urnega kazalca. Za spust vozila obračajte ročico v nasprotni smeri urnega kazalca.

Transit (TTS) , CG3796sISVN sISVN, Edition date: 201903, First-Printing

Vozila na zadnji pogon, T410 in novejša

Dvigalka, ročica dvigalke in kolesni ključ se nahajajo v odlagalnem prostoru v sovoznikovem prostoru za noge.

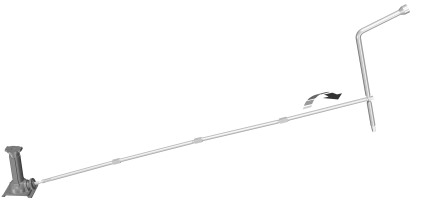

1. Sestavite ročaj dvigalke.
2. Ročico dvigalke vstavite v dvigalko.
3. Za dvig vozila namestite konec ročice dvigalke v kolesni ključ in obračajte v smeri urnega kazalca.

Opomba: *Vozila z začasnim kompletom mobilnosti nimajo dvigalke ali ključa za vijake. Glejte* ***Tesnilo za pnevmatike in komplet za polnjenje*** *(stran 269).*

Sprednje točke za namestitev dvigalke

OPOZORILO: Za dvig morate uporabiti posebne točke, namenjene dvigu vozila.

Opomba: *Če ima vaše vozilo klimatsko napravo za zadnji del vozila, pazite, da pri nameščanju dvigalka ne pride v stik z napeljavo klimatske naprave.*

Vozila na prednji pogon in vozila na zadnji pogon, do T370.

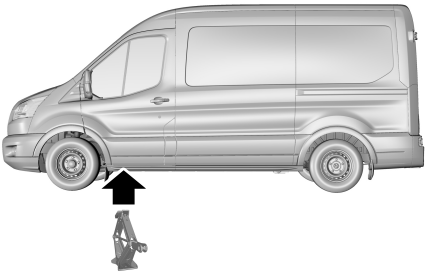

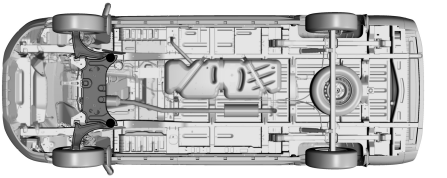

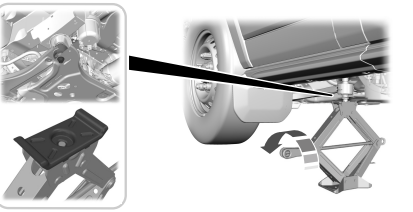

E170180

Glavo dvigalke postavite pod vijake za pritrditev prednjega okvirja podvozja.

Vozila na zadnji pogon, T410 in novejša.

Transit (TTS) , CG3796slSVN slSVN, Edition date: 201903, First-Printing

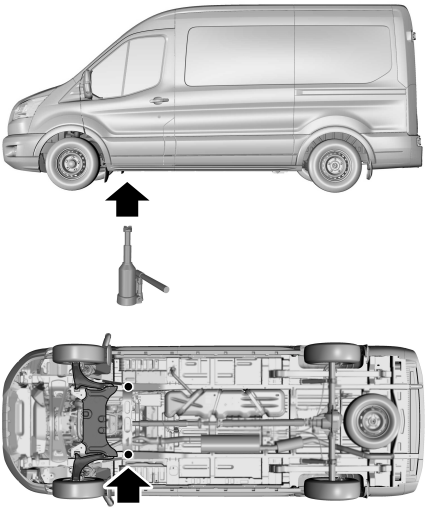

E171405

Glavo dvigalke postavite pod izbokline na zadnjem delu prednjega okvira podvozja.

Zadnje točke za namestitev dvigalke

OPOZORILO: Za dvig morate uporabiti posebne točke, namenjene dvigu vozila.

Vozila na prednji pogon in vozila na zadnji pogon, do T370.

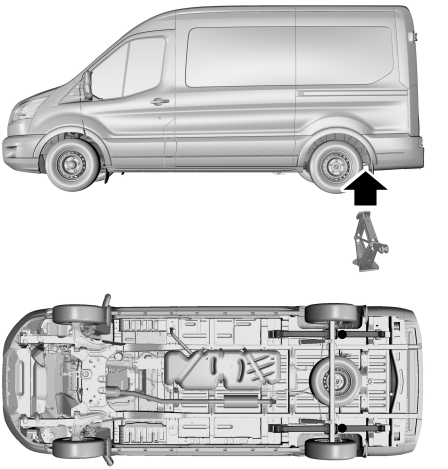

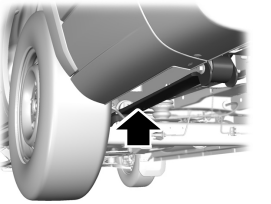

E170181

Glavo dvigalke postavite pod zadnjo listnato vzmet, takoj za zadnjim kolesom.

Vozila na zadnji pogon, T410 in novejša.

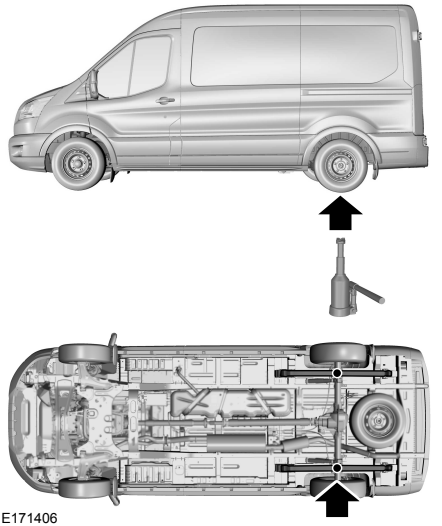

Glavo dvigalke postavite pod zadnjo os.

Odstranjevanje kolesa

OPOZORILO: Vozilo parkirajte tako, da ne ovirate pretoka prometa in ne ogrožate sebe ter postavite opozorilni trikotnik.

OPOZORILO: Izklopite kontakt in aktivirajte parkirno zavoro.

OPOZORILO: Pri vozilih z ročnim menjalnikom prestavite v prvo ali v vzvratno prestavo. Če je vaše vozilo opremljeno z avtomatskim menjalnikom, premaknite ročico v parkirno prestavo (P).

OPOZORILO: Prepričajte se, da so vsi potniki zapustili vozilo.

OPOZORILO: Prepričajte se, da je vozilo na ravnih in trdnih tleh ter da so prednja kolesa poravnana naravnost naprej.

Z primerno zagozdo ali kakšno drugo napravo zablokirajte kolo, postavljeno diagonalno od tega, ki ga je potrebno zamenjati. Kolesna zagozda se lahko nahaja v B-stebričku, v prostoru za shranjevanje pod nogami sovoznika ali pri rezervnem kolesu.

Pazite, da bodo puščice na pnevmatikah z določeno smerjo vrtenja kazale v smeri vrtenja kolesa pri premikanju vozila naprej. V primeru, da morate namestiti rezervno kolo in pnevmatiko v nasprotni smeri od puščic, pnevmatiko čim prej prestavite na ustrezno mesto.

1. Vstavite ploski del kolesnega ključa med platišče in kolesni pokrov in pokrov previdno odstranite.
2. Za odvitje varnostnega vijaka uporabite primeren ključ.
3. Zrahljajte preostale vijake, vendar jih ne odstranite.
4. Dvignite vozilo, dokler kolo in pnevmatika nista v zraku.
5. Odstranite vijake in kolo.

Opomba: *Platišč iz lahkih litin ne odlagajte z zunanjo površino navzdol.*

Namestitev kolesa

OPOZORILO: Uporabljajte le platišča in pnevmatike z odobrenimi dimenzijami. V nasprotnem primeru bi lahko prišlo do poškodbe vozila ali izgube prometnega dovoljenja.

OPOZORILO: Pazite, da na navojih ali na površini med vijaki kolesa in maticami ni masti ali olja. To bi lahko povzročilo odvijanje vijakov platišča med vožnjo.

OPOZORILO: Pazite, da so stične površine platišča in pesta čiste.

1. Namestite kolo.

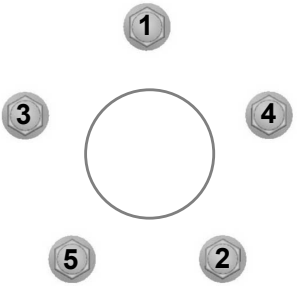

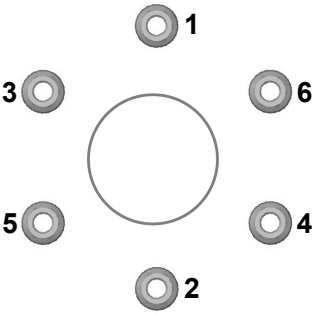

E70961

2. Namestite vse vijake ter jih delno zategnite v vrstnem redu, ki je prikazan.
3. Spustite vozilo in odmaknite dvigalko.
4. Kolesne vijake popolnoma zategnite v prikazanem zaporedju.
5. Namestite kolesni pokrov.

Opomba: *Pazite, da bo stožčasti del kolesne matice obrnjen proti kolesu.*

Opomba: *Kolesni vijaki za lita platišča so primerni tudi za rezervno kolo z jeklenim platiščem.*

Opomba: *Če rezervno kolo ni iste vrste ali istih dimenzij kot standardno kolo, ga čim prej zamenjajte.*

Opomba: *Čim prej preverite pritezni moment kolesnih vijakov in tlak v pnevmatikah.*

Pospravljanje kolesa in dvigalke

Opomba: *Nosilca rezervnega kolesa ne smete dvigati, če na njem ni pritrjeno kolo. Mehanizem za shranjevanje rezervnega kolesa bi se lahko poškodoval, če bi ga spustili brez pritrjenega kolesa.*

1. Z zadrževalnim vijakom pritrdite okvir rezervnega kolesa na kolo.
2. Skozi režo potisnite kabel in nosilec rezervnega kolesa pritrdite na vitel.
3. Obrnite kabel za 90 stopinj in spustite pokrov za zaključek kabla.

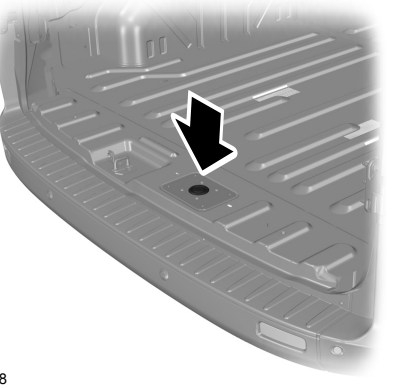

E145138

4. Kvadratni del kolesnega ključa ali krajšo ročico dvigalke vstavite v odprtino. Da bi se prepričali, da je rezervno kolo varno pritrjeno, privijajte vitel, dokler ne čutite zdrsa.
5. Pospravite dvigalko, ročico dvigalke in kolesni ključ na ustrezna mesta in jih pritrdite s trakovi.

TLAK V PNEVMATIKAH - FURGON

Priporočene tlake v pnevmatikah najdete na nalepki na voznikovem B-stebričku.

Tlak v pnevmatikah preverite, ko so mrzle, in vsaj enkrat na dva tedna.

Opomba: *Da bi preverili tlak v rezervni pnevmatiki, morate pri nekaterih vozilih vzeti rezervno kolo iz prostora za shranjevanje.*

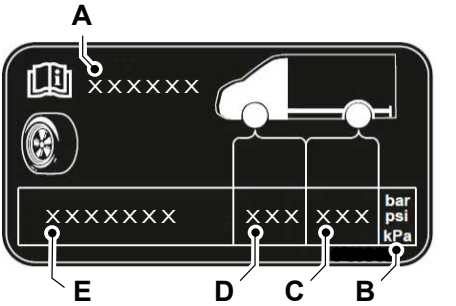

E254055

A	Model vozila.
B	Enota za merjenje.
C	Tlak v zadnji pnevmatiki.
D	Tlak v sprednji pnevmatiki.
E	Velikost pnevmatike.

Enoprostorec, karavan in kombi (prednji pogon)

Različica[1]	Velikost pnev-matik	Spredaj bar	Zadaj bar
280 M.	215/65R15C.	3,5	3,3
280 M.	215/65R16C.	3,7	3,6
290 M.	215/65R15C.	3,5	3,3
290 M.	215/65R16C.	3,7	3,6
310 M.	215/65R15C.	3,5	3,7
310 M.	215/65R16C.	3,8	4
310 L.	215/65R15C.	3,75	3,7
310 L.	215/65R16C.	4	4
330 M. 330 L.	235/65R16C.	3,3	4

Različica[1]	Velikost pnevmatik	Spredaj bar	Zadaj bar
350 M.	235/65R16C.	3,3	4,2
350 L.	235/65R16C.	3,3	4,5

[1] Točno različico svojega vozila lahko ugotovite z identifikacijsko ploščico vozila. Glejte **Ploščica z identifikacijo vozila** (stran 302).

Enoprostorec, karavan in kombi (zadnji pogon in pogon na vsa štiri kolesa)

Različica[1]	Velikost pnevmatik	Spredaj bar	Zadaj bar
310 L.	235/65R16C.	3,3	3,2
330 S.	235/65R16C.	3,1	4
330 S. Vozila s pogonom na vsa kolesa.	235/65R16C.	3,5	4
350 L. 370 L. 350 L-E Jumbo. Vozila z največjo dovoljeno obremenitvijo prednje osi 1.750 kg.	235/65R16C.	3,3	4,5
350 L. 370 L. 350 L-E Jumbo. Vozila z največjo dovoljeno obremenitvijo prednje osi 1.850 kg.	235/65R16C.	3,5	4,5
350 M. Vozila z največjo dovoljeno obremenitvijo prednje osi 1.750 kg.	235/65R16C.	3,3	4,2
350 M. Vozila z največjo dovoljeno obremenitvijo prednje osi 1.850 kg.	235/65R16C.	3,5	4,2
410 L.	235/65R16C.	3,5	5

[1] Točno različico svojega vozila lahko ugotovite z identifikacijsko ploščico vozila. Glejte **Ploščica z identifikacijo vozila** (stran 302).

Transit (TTS) , CG3796sISVN sISVN, Edition date: 201903, First-Printing

Šasija s kabino (prednji pogon)

Različica[1]	Velikost pnevmatik	Spredaj bar	Zadaj bar
310 M.	215/65R16C.	3,8	4
330 M. 330 L.	235/65R16C.	3,3	4
350 M.	235/65R16C.	3,3	4,2
350 L. 350 E-L Jumbo. 370 M.	235/65R16C.	3,3	4,5

[1] Točno različico svojega vozila lahko ugotovite z identifikacijsko ploščico vozila. Glejte **Ploščica z identifikacijo vozila** (stran 302).

Šasija s kabino (zadnji pogon)

Različica[1]	Velikost pnevmatik	Spredaj bar	Zadaj bar
310 S.	235/65R16C.	2,9	3,2
330 S.	235/65R16C.	3,1	4
330 S. Vozila s pogonom na vsa kolesa.	235/65R16C.	3,5	4
350 E. 350 L. 350 L-E Jumbo. 350 ELWB-EL Super Jumbo. 370 M. Vozila z največjo dovoljeno obremenitvijo prednje osi 1.750 kg.	235/65R16C.	3,3	4,5
350 E. 350 L. 350 L-E Jumbo. 350 ELWB-EL Super Jumbo. 370 M. Vozila z največjo dovoljeno obremenitvijo prednje osi 1.850 kg.	235/65R16C.	3,5	4,5

Transit (TTS) , CG3796slSVN slSVN, Edition date: 201903, First-Printing

Različica[1]	Velikost pnevmatik	Spredaj bar	Zadaj bar
350 M. Vozila z največjo dovoljeno obremenitvijo prednje osi 1.750 kg.	235/65R16C.	3,3	4,2
350 M. Vozila z največjo dovoljeno obremenitvijo prednje osi 1.850 kg.	235/65R16C.	3,5	4,2

[1] Točno različico svojega vozila lahko ugotovite z identifikacijsko ploščico vozila. Glejte **Ploščica z identifikacijo vozila** (stran 302).

Enoprostorec, kombi in šasija s kabino (dvojna zadnja kolesa)

Različica[1]	Velikost pnevmatik	Spredaj bar	Zadaj bar
350 S. 350 M. 350 L. 350 L-E (degradiran 470). 350 L-E Jumbo. 350 ELWB-EL Super Jumbo.	195/75R16C.	4,6	3
355 M. 355 L. 355 L-E Jumbo.	195/75R16C.	4,6	3
410 L. 410 L-E Jumbo (degradiran 470).	195/75R16C.	4,6	3,2
430 L. 430 L-E Jumbo. 430 ELWB-EL Super Jumbo.	195/75R16C.	4,6	3,8
460 LWB-E Jumbo.	195/75R16C.	4,6	3,9
470 M. 470 L. 470 L-E Jumbo. 470 ELWB-EL Super Jumbo.	195/75R16C.	4,6	4,3

Transit (TTS) , CG3796slSVN slSVN, Edition date: 201903, First-Printing

Različica[1]	Velikost pnevmatik	Spredaj bar	Zadaj bar
470 LWB-E Jumbo. Enoprostorec, šasija z enojno kabino in šasija z dvojno kabino. Vozila z največjo dovoljeno obremenitvijo zadnje osi 3.100 kg.	195/75R16C.	4,6	4
470 LWB-E Super Jumbo. Enoprostorec, šasija z enojno kabino in šasija z dvojno kabino. Vozila z največjo dovoljeno obremenitvijo zadnje osi 3.100 kg.	195/75R16C.	4,6	4

[1] Točno različico svojega vozila lahko ugotovite z identifikacijsko ploščico vozila. Glejte **Ploščica z identifikacijo vozila** (stran 302).

Vozila s skeletno šasijo (SVO, avtodomi)

Različica[1]	Velikost pnevmatik	Spredaj bar	Zadaj bar
350 L. 350 L-E Jumbo.	235/65R16C.	3,5	4,5
350 M.	235/65R16C.	3,5	4,2
410 L. 410 L-E Jumbo.	235/65R16C.	3,4	4,9

[1] Točno različico svojega vozila lahko ugotovite z identifikacijsko ploščico vozila. Glejte **Ploščica z identifikacijo vozila** (stran 302).

Transit (TTS) , CG3796slSVN slSVN, Edition date: 201903, First-Printing

TLAK V PNEVMATIKAH - MINIBUS

Priporočene tlake v pnevmatikah najdete na nalepki na voznikovem B-stebričku.

Tlak v pnevmatikah preverite, ko so mrzle, in vsaj enkrat na dva tedna.

Opomba: *Da bi preverili tlak v rezervni pnevmatiki, morate pri nekaterih vozilih vzeti rezervno kolo iz prostora za shranjevanje.*

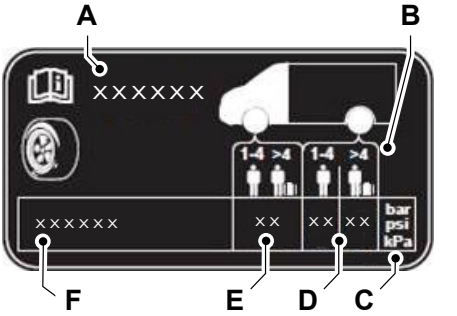

E254145

A	Model vozila.
B	Obremenitve vozila.
C	Enota za merjenje.
D	Tlak v zadnji pnevmatiki.
E	Tlak v sprednji pnevmatiki.
F	Velikost pnevmatike.

Različica[1]	Velikost pnevmatik	Spredaj bar	Zadaj bar
350 M. Vozila z največjo dovoljeno obremenitvijo prednje osi 1.750 kg.	235/65R16C.	3,3	4,1
350 M. Vozila z največjo dovoljeno obremenitvijo prednje osi 1.850 kg.	235/65R16C.	3,5	4,1
370 M. Vozila z največjo dovoljeno obremenitvijo prednje osi 1.750 kg.	235/65R16C.	3,3	4,5
370 M. Vozila z največjo dovoljeno obremenitvijo prednje osi 1.850 kg.	235/65R16C.	3,5	4,5
410 L.	235/65R16C.	3,4	4,9

Različica[1]	Velikost pnev-matik	Spredaj bar	Zadaj bar
440 LWB-E Jumbo.	235/65R16C.	3,5	5,75
460 LWB-E.	195/75R16C.	4,6	4

[1] Točno različico svojega vozila lahko ugotovite z identifikacijsko ploščico vozila. Glejte **Ploščica z identifikacijo vozila** (stran 302).

Transit (TTS) , CG3796slSVN slSVN, Edition date: 201903, First-Printing

VIJAKI ZA PLATIŠČA

Navor kolesnih matic

Nm
204

Varnostni vijaki

S potrdilom z referenčno številko si lahko pri pooblaščenih prodajno-servisnih centrih zagotovite nadomestni adapter in nadomestne kolesne matice z varovalom proti kraji.

Transit (TTS) , CG3796sISVN sISVN, Edition date: 201903, First-Printing

DIMENZIJE VOZILA - MINIBUS/KOMBI/FURGON

Srednja medosna razdalja

Opis dimenzij	Dimenzije mm
Maksimalna dolžina.	5.531
Skupna širina vključno z zunanjima ogledaloma.	2.474
Skupna širina brez zunanjih ogledal.	2.059–2.126
Skupna višina – masa praznega vozila po direktivi ES.	2.490–2.789
Medosna razdalja.	3.300
Kolotek spredaj.	1.732–1.752
Kolotek zadaj.	1.743–1.779

Velika medosna razdalja

Opis dimenzij	Dimenzije mm
Maksimalna dolžina.	5.771–6.140
Skupna širina vključno z zunanjima ogledaloma.	2.474
Skupna širina brez zunanjih ogledal.	2.059–2.126
Skupna višina – masa praznega vozila po direktivi ES.	2.524–2.546
Medosna razdalja.	3.750
Kolotek spredaj.	1.732
Kolotek zadaj.	1.743

Dolga medosna razdalja s podaljšanim ogrodjem

Opis dimenzij	Dimenzije mm
Maksimalna dolžina.	5.975
Skupna širina vključno z zunanjima ogledaloma.	2.474
Skupna širina brez zunanjih ogledal.	2.059–2.126
Skupna višina – masa praznega vozila po direktivi ES.	2.781

Transit (TTS) , CG3796slSVN slSVN, Edition date: 201903, First-Printing

Opis dimenzij	Dimenzije mm
Medosna razdalja.	3.750
Kolotek spredaj.	1.732–1.752
Kolotek zadaj.	1.743

DIMENZIJE VOZILA - ŠASIJA S KABINO/ŠASIJA Z DVOJNO KABINO

Majhna medosna razdalja

Opis dimenzij	Dimenzije mm
Maksimalna dolžina.	5.205
Skupna širina vključno z zunanjima ogledaloma.	2.474
Skupna širina brez zunanjih ogledal.	2.098–2.198
Skupna višina – masa praznega vozila po direktivi ES.	2.192–2.219
Medosna razdalja.	3.137
Kolotek spredaj.	1.732–1.752
Kolotek zadaj.	1.743–1.763

Srednja medosna razdalja

Opis dimenzij	Dimenzije mm
Maksimalna dolžina.	5.572
Skupna širina vključno z zunanjima ogledaloma.	2.474–2.746
Skupna širina brez zunanjih ogledal.	2.098–2.198
Skupna višina – masa praznega vozila po direktivi ES.	2.176–2.214
Medosna razdalja.	3.504
Kolotek spredaj.	1.732–1.752
Kolotek zadaj.	1.743–1.763

Transit (TTS) , CG3796sISVN sISVN, Edition date: 201903, First-Printing

Velika medosna razdalja

Opis dimenzij	Dimenzije mm
Maksimalna dolžina.	6.022
Skupna širina vključno z zunanjima ogledaloma.	2.474–2.746
Skupna širina brez zunanjih ogledal.	2.098–2.198
Skupna višina – masa praznega vozila po direktivi ES.	2.183–2.207
Medosna razdalja.	3.954
Kolotek spredaj.	1.732–1.752
Kolotek zadaj.	1.743–1.763

Enojna šasija s kabino in dolgo medosno razdaljo ter s podaljšanim ogrodjem

Opis dimenzij	Dimenzije mm
Maksimalna dolžina.	6.797
Skupna širina vključno z zunanjima ogledaloma.	2.474–2.746
Skupna širina brez zunanjih ogledal.	2.098–2.198
Skupna višina – masa praznega vozila po direktivi ES.	2.338
Medosna razdalja.	3.954
Kolotek spredaj.	1.740
Kolotek zadaj.	1.670

Dvojna šasija s kabino in dolgo medosno razdaljo

Opis dimenzij	Dimenzije mm
Maksimalna dolžina.	6.587
Skupna širina vključno z zunanjima ogledaloma.	2.474–2.746
Skupna širina brez zunanjih ogledal.	2.098–2.198
Skupna višina – masa praznega vozila po direktivi ES.	2.349

Transit (TTS) , CG3796slSVN slSVN, Edition date: 201903, First-Printing

Opis dimenzij	Dimenzije mm
Medosna razdalja.	3.954
Kolotek spredaj.	1.740
Kolotek zadaj.	1.670

Enojna šasija s kabino in zelo dolgo medosno razdaljo ter s podaljšanim ogrodjem

Opis dimenzij	Dimenzije mm
Maksimalna dolžina.	7.577
Skupna širina vključno z zunanjima ogledaloma.	2.474–2.746
Skupna širina brez zunanjih ogledal.	2.098–2.198
Skupna višina – masa praznega vozila po direktivi ES.	2.195–2.197
Medosna razdalja.	4.522
Kolotek spredaj.	1.740
Kolotek zadaj.	1.670

Dvojna šasija s kabino in zelo dolgo medosno razdaljo ter s podaljšanim ogrodjem

Opis dimenzij	Dimenzije mm
Maksimalna dolžina.	7.394
Skupna širina vključno z zunanjima ogledaloma.	2.474–2.746
Skupna širina brez zunanjih ogledal.	2.098–2.198
Skupna višina – masa praznega vozila po direktivi ES.	2.187–2.218
Medosna razdalja.	4.522
Kolotek spredaj.	1.740
Kolotek zadaj.	1.670

DIMENZIJE VLEČNE NAPRAVE - MINIBUS/KOMBI/FURGON

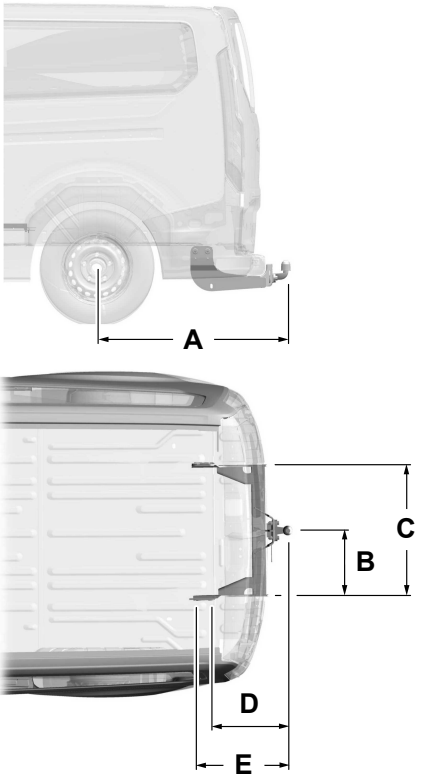

E148831

Transit (TTS) , CG3796slSVN slSVN, Edition date: 201903, First-Printing

Srednja ali dolga medosna razdalja

Mere	Opis dimenzij	mm
A	Od središča kolesa do središča vlečne kljuke.	1.344–1.381
B	Od središča vlečne kljuke do vzdolžnega nosilca šasije.	417
C	Razdalja med vzdolžnimi nosilci šasije.	839
D	Od središča vlečne kljuke do središča prve točke pritrditve.	619–666
E	Od središča vlečne kljuke do središča druge točke pritrditve.	704–741

Dolga medosna razdalja – podaljšano ogrodje

Mere	Opis dimenzij	mm
A	Od središča kolesa do središča vlečne kljuke.	2.105
B	Od središča vlečne kljuke do vzdolžnega nosilca šasije.	417
C	Razdalja med vzdolžnimi nosilci šasije.	839
D	Od središča vlečne kljuke do središča prve točke pritrditve.	629–666
E	Od središča vlečne kljuke do središča druge točke pritrditve.	704–741

Največja dovoljena navpična teža prikolice

kg
140

Transit (TTS) , CG3796sISVN sISVN, Edition date: 201903, First-Printing

DIMENZIJE VLEČNE NAPRAVE - ŠASIJA S KABINO/ŠASIJA Z DVOJNO KABINO

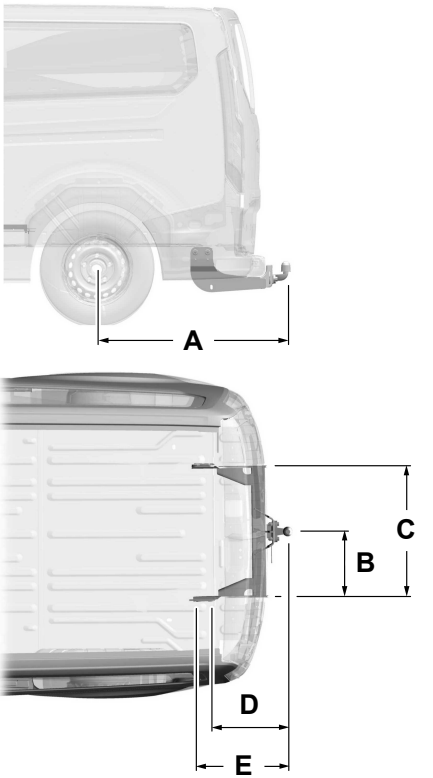

E148831

Kratka, srednja ali dolga medosna razdalja

Mere	Opis dimenzij	mm
A	Od središča kolesa do središča vlečne kljuke.	1.178
B	Od središča vlečne kljuke do vzdolžnega nosilca šasije.	416
C	Razdalja med vzdolžnimi nosilci šasije.	832
D	Od središča vlečne kljuke do središča prve točke pritrditve.	237
E	Od središča vlečne kljuke do središča druge točke pritrditve.	343,5

Dolga medosna razdalja – podaljšano ogrodje

Mere	Opis dimenzij	mm
A	Od središča kolesa do središča vlečne kljuke.	1.735
B	Od središča vlečne kljuke do vzdolžnega nosilca šasije.	416
C	Razdalja med vzdolžnimi nosilci šasije.	832
D	Od središča vlečne kljuke do središča prve točke pritrditve.	237
E	Od središča vlečne kljuke do središča druge točke pritrditve.	343,5

Transit (TTS) , CG3796sISVN sISVN, Edition date: 201903, First-Printing

Posebej dolga medosna razdalja – podaljšano ogrodje

Mere	Opis dimenzij	mm
A	Od središča kolesa do središča vlečne kljuke.	2.165
B	Od središča vlečne kljuke do vzdolžnega nosilca šasije.	416
C	Razdalja med vzdolžnimi nosilci šasije.	832
D	Od središča vlečne kljuke do središča prve točke pritrditve.	237
E	Od središča vlečne kljuke do središča druge točke pritrditve.	343,5

Največja dovoljena navpična teža prikolice

kg
140

PLOŠČICA Z IDENTIFIKACIJO VOZILA

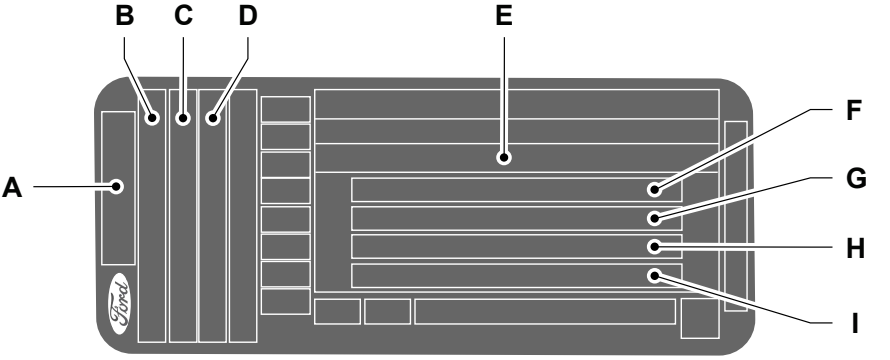

A Model.

B Različica.

C Oznaka motorja.

D Moč motorja in raven izpustov.
E Identifikacijska številka vozila.
F Skupna masa vozila.
G Skupna masa vozila in prikolice.
H Maksimalna obremenitev prednje osi.
I Maksimalna obremenitev zadnje osi.

Identifikacijska ploščica vozila se nahaja na odprtini desnih vrat.

Opomba: *Identifikacijska ploščica vozila se lahko razlikuje od prikazane.*

Opomba: *Podatki na identifikacijski ploščici vozila so odvisni od zahtev trga.*

IDENTIFIKACIJSKA ŠTEVILKA VOZILA

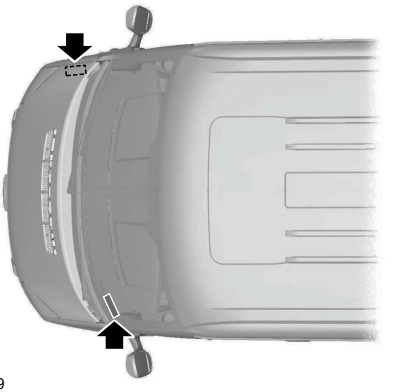

E71369

Identifikacijska številka vozila je nameščena na levi strani armaturne plošče. Vtisnjena je tudi v obok sprednjega desnega kolesa.

KAPACITETE IN SPECIFIKACIJE

Uporabljajte olja in tekočine, ki ustrezajo predpisanim specifikacijam in viskoznosti.

Uporaba olj in tekočin, ki ne ustrezajo predpisanim specifikacijam in viskoznosti, lahko vodi v:

- Poškodba dela, ki je izvzeta iz garancije vozila.
- daljši zagon vozila,
- povečane količine izpustov,
- zmanjšano moč motorja,
- višjo porabo,
- zmanjšano zavorno moč.

Sistem klimatske naprave

OPOZORILO: Hladilni sistem klimatske naprave vsebuje hladilo, ki je pod visokim tlakom. Le usposobljeni kader lahko servisira hladilni sistem klimatske naprave. Odpiranje hladilnega sistema klimatske naprave lahko povzroči osebne poškodbe.

Transit (TTS) , CG3796sISVN sISVN, Edition date: 201903, First-Printing

Različica	Potencial global-nega segrevanja	Ekvivalent CO_2
Vozila brez klimatske naprave za zadnji del.	1430	1,06 tone
Vozila s klimatsko napravo za zadnji del.	1430	1,65 tone

Prostornina

Različica	Hladilo	Olje za hladilnik
Vozila brez klimatske naprave za zadnji del.	0,74 kg	280 cm^3
Vozila s klimatsko napravo za zadnji del.	1,15 kg	640 cm^3

Materiali

Ime	Specifikacija
Hladilo - R-134A	WSH-M17B19-A
Hladilna tekočina	WSH-M1C231-B

Motor

Motorno olje

Prostornina

Različica	Vključno z oljnim filtrom	Brez oljnega filtra
Pogon na prednja kolesa	9,8 L	9,2 L
Štirikolesni pogon/pogon na zadnja kolesa	11,5 L	11,1 L

Opomba: *Količina motornega olja, ki je potrebna, da se nivo olja na palici dvigne z minimuma na maksimum, je 2 L.*

Materiali

Ime	Specifikacija
Motorno olje - SAE 0W-30	WSS-M2C950-A

Transit (TTS) , CG3796slSVN slSVN, Edition date: 201903, First-Printing

Dolivanje motornega olja

Če ne najdete olja, ki ustreza specifikaciji WSS-M2C950-A, lahko dolijete motorno olje SAE 0W-30, ki ustreza specifikaciji ACEA C2.

Opomba: *Med načrtovanimi servisnimi intervali ne uporabite več kot 1 L alternativnega motornega olja.*

Hladilna tekočina motorja

Prostornina

Različica	Količina
Vozila s pogonom na sprednji par koles brez grelca na gorivo ali pomožnega grelca.	11,2 L
Vozila s pogonom na sprednji par koles z grelcem na gorivo.	12 L
Vozila s pogonom na sprednji par koles s pomožnim grelcem.	13,3 L
Vozila s pogonom na sprednji par koles z grelcem na gorivo in pomožnim grelcem.	13,7 L
Vozila s štirikolesnim pogonom/pogonom na zadnja kolesa brez grelca na gorivo ali pomožnega grelca.	10,4 L
Vozila s štirikolesnim pogonom/pogonom na zadnja kolesa z grelcem na gorivo.	11,7 L
Vozila s štirikolesnim pogonom/pogonom na zadnja kolesa s pomožnim grelcem.	11,8 L
Vozila s štirikolesnim pogonom/pogonom na zadnja kolesa z grelcem na gorivo in pomožnim grelcem.	13,4 L

Materiali

Ime	Specifikacija
Tekočina proti zmrzovanju	WSS-M97B44-D
Tekočina proti zmrzovanju	WSS-M97B44-D2

Transit (TTS) , CG3796sISVN sISVN, Edition date: 201903, First-Printing

Rezervoar za gorivo

Prostornina

Različica	Količina
Vozila s standardnim rezervoarjem za gorivo.	70 L
Vozila z večjim rezervoarjem za gorivo.	95 L

Posoda tekočine za pranje stekla

Prostornina

Različica	Količina
Vsi.	4,5 L

Materiali

Ime	Specifikacija
Tekočina za pranje stekel	WSS-M14P19-A

Rezervoar za tekočino za obdelavo izpušnih plinov (AdBlue)

Prostornina

Različica	Količina
Vsi.	24 L

Zavorni sistem

Materiali

Ime	Specifikacija
Zavorna tekočina	WSS-M6C65-A2

Transit (TTS) , CG3796slSVN slSVN, Edition date: 201903, First-Printing

TABELA SPECIFIKACIJ ŽARNIC - VOZILA Z: HALOGENSKI ŽAROMETI

Zunanje luči

Luč	Specifikacija	Moč (W)
Bočne pozicijske luči.	W5W	5
Zavorna in zadnja luč.	P21/5W	21/5
Visoko nameščena zavorna luč.	W16W	16
Zadnje pozicijske luči na šasiji s kabino.	W5W	5
Luči za osvetlitev zavojev.	H1	55
Prednji smernik.	PY21W	21
Prednje meglenke.	H11	55
Prednje stranske luči.[1]	W5W	5
Dolge luči in dnevne luči.	H15	55/15
Lučka registrske tablice.	W5W	5
Zasenčeni žarometi.	H7	55
Zadnji smernik.	PY21W	21
Zadnja meglenka.	P21W	21
Luč za vzvratno vožnjo.	P21W	21
Strešne lučke.	W5W	5
Žarnica bočnega smernika – močna.	W16W	16
Žarnica bočnega smernika – šibka.	WY5W	5
Zadnji reflektorji.	LED.	LED.

[1] Sprednje stranske luči so na voljo tudi kot luči LED.
Opomba: *Če se luči LED pokvarijo, vozilo čim prej odpeljite na pregled.*

Transit (TTS) , CG3796sISVN sISVN, Edition date: 201903, First-Printing

Luči v notranjosti

Luč	Specifikacija	Moč (W)
Prednja notranja luč.	W6W	6
Prednja notranja luč – z alarmom 1. kategorije.	Obodna	6
Luč v prtljažnem prostoru.	Skupek luči LED 211 Festoon	10
Luč za branje.	W6W	6
Vstopna luč na stranskih vratih.	Skupek luči LED 211 Festoon	10

Opomba: *Če se luči LED pokvarijo, vozilo čim prej odpeljite na pregled.*

Transit (TTS) , CG3796slSVN slSVN, Edition date: 201903, First-Printing

TABELA SPECIFIKACIJ ŽARNIC - VOZILA Z: VISOKOINTENZIVNI ŽAROMETI Z RAZELEKTRENJEM

Zunanje luči

Luč	Specifikacija	Moč (W)
Bočne pozicijske luči.	W5W	5
Zavorna in zadnja luč.	P21/5W	21/5
Visoko nameščena zavorna luč.	W16W	16
Zadnje pozicijske luči na šasiji s kabino.	W5W	5
Luči za osvetlitev zavojev.	H11	55
Prednji smernik.	PY24W	24
Prednje meglenke.	H8	35
Prednje stranske luči.	LED.	LED.
Dnevne luči.	LED.	LED.
Lučka registrske tablice.	W5W	5
Zasenčene in nezasenčene luči.	D5S	25
Zadnji smernik.	PY21W	21
Zadnja meglenka.	P21W	21
Luč za vzvratno vožnjo.	P21W	21
Strešne lučke.	W5W	5
Žarnica bočnega smernika – močna.	W16W	16
Žarnica bočnega smernika – šibka.	WY5W	5
Zadnji reflektorji.	LED.	LED.

Opomba: *Če se luči LED pokvarijo, vozilo čim prej odpeljite na pregled.*

Transit (TTS) , CG3796sISVN sISVN, Edition date: 201903, First-Printing

Luči v notranjosti

Luč	Specifikacija	Moč (W)
Prednja notranja luč.	W6W	6
Prednja notranja luč – z alarmom 1. kategorije.	Obodna	6
Luč v prtljažnem prostoru.	Skupek luči LED 211 Festoon	10
Luč za branje.	W6W	6
Vstopna luč na stranskih vratih.	Skupek luči LED 211 Festoon	10

Opomba: *Če se luči LED pokvarijo, vozilo čim prej odpeljite na pregled.*

Transit (TTS) , CG3796slSVN slSVN, Edition date: 201903, First-Printing

PORABA GORIVA V ŠTEVILKAH

Mestna vožnja	Zunajmestna vožnja	Kombinirana vožnja	Emisije CO_2
L/100 km	L/100 km	L/100 km	g/km
Podatki o porabi goriva in izpustih ob tiskanju niso bili na voljo. Za več informacij in pomoč priporočamo, da se obrnete na pooblaščenega prodajalca ali obiščete lokalno spletno mesto Ford.			

Transit (TTS) , CG3796sISVN sISVN, Edition date: 201903, First-Printing

PORABA GORIVA V ŠTEVILKAH

Ekonomičnost porabe goriva in emisije CO2

Deklarirana poraba goriva/energije, emisije CO2 in doseg z uporabo električne energije so izmerjeni v skladu s tehničnimi zahtevami in specifikacijami v evropski Uredbi (ES) 715/2007 in Uredbi (ES) 692/2008, kot sta bili nazadnje dopolnjeni. Poraba goriva in emisije CO2 so določeni za različico vozila, ne za posamezen avtomobil. Uporabljen standardni preskusni postopek omogoča primerjavo med različnimi vrstami vozil in različnimi proizvajalci.

Direktiva 1999/94/ES

Poleg samega izkoristka goriva avtomobila na določanje porabe goriva in emisij CO2 avtomobila vplivajo tudi način vožnje in drugi dejavniki, ki niso tehnične narave. CO2 je toplogredni plin, ki je glavni krivec za globalno segrevanje. Priročnik o ekonomičnosti porabe goriva in emisijah CO2, ki vsebuje podatke za vse nove modele osebnih avtomobilov, je brezplačno na voljo na vseh prodajnih mestih.

Globalno usklajeni preskusni postopek za lahka vozila

Od 1. septembra 2017 dalje bodo nekatera nova vozila v skladu z nedavno dopolnjeno Direktivo (EU) 2017/1151 tipsko odobrena na podlagi globalno usklajenega preskusnega postopka za lahka vozila (World Harmonised Light Vehicle Test Procedure). Gre za nov in bolj realističen preskusni postopek za merjenje porabe goriva in emisij CO2. S 1. septembrom 2018 bo globalno usklajeni preskusni postopek za lahka vozila povsem nadomestil novi evropski vozni cikel, ki predstavlja trenutni preskusni postopek. V obdobju ukinjanja novega evropskega voznega cikla se poraba goriva in emisije CO2 po globalno usklajenem preskusnem postopku za lahka vozila postavljajo v soodvisnost z novim evropskih voznim ciklom. Zaradi tega bo prišlo do odstopanj od prejšnjih podatkov o ekonomičnosti porabe goriva in emisijah, saj so se nekateri elementi preskusov spremenili. Posledično bo isti avtomobil morda imel drugačne podatke o porabi goriva in emisijah CO2.

Transit (TTS) , CG3796slSVN slSVN, Edition date: 201903, First-Printing

POVEZOVANJE VOZILA Z MOBILNIM OMREŽJEM

O modemu - Vozila brez: SYNC

Modem omogoča povezavo vozila z internetom za uporabo med vožnjo.

Če z aplikacijo FordPass omogočite modem, lahko dostopate do naslednjih storitev:

- Iskanje in oddaljeni zagon, zaklepanje in odklepanje vozila. Preberite informacije v aplikaciji FordPass.
- Samodejne sistemske posodobitve.

O modemu - Vozila z: SYNC 2.5

Modem omogoča povezavo vozila z internetom za uporabo med vožnjo.

Če z aplikacijo FordPass omogočite modem, lahko dostopate do naslednjih storitev:

- Iskanje in oddaljeni zagon, zaklepanje in odklepanje vozila. Preberite informacije v aplikaciji FordPass.
- Samodejne sistemske posodobitve.

Če ne vključite modema z aplikacijo FordPass, lahko še vedno na informacijskem zaslonu vključite modem za sprejemanje samodejnih sistemskih posodobitev.

Vklop modema s FordPass

1. Odprite aplikacijo FordPass v svoji napravi in se prijavite.
2. Izberite vozilo.
3. Izberite možnost za podrobnosti vozila.
4. Izberite možnost za vklop vozila.
5. Dodajte kontakt.
6. Prepričajte se, da se ime na zaslonu ujema z imenom, prikazanim v vašem računu FordPass.
7. Potrdite povezavo vozila s svojim računom FordPass.

Vklop modema na zaslonu na dotik - Vozila z: SYNC 2.5

V meniju s funkcijami izberite nastavitve.

1. Izberite ***FordPass Connect***.
2. Izberite ***Connectivity settings***.
3. Vklopite funkcije povezljivosti.

POVEZOVANJE VOZILA Z OMREŽJEM WI-FI - VOZILA Z: SYNC 2.5

V meniju s funkcijami izberite nastavitve.

1. Izberite ***Wi-Fi***.
2. Izberite ***View available networks***.
3. Izberite razpoložljivo omrežje Wi-Fi.

Opomba: *Vnesite omrežno geslo, da bi se povezali z varnim omrežjem.*

Transit (TTS) , CG3796slSVN slSVN, Edition date: 201903, First-Printing

OMREŽNA POVEZLJIVOST – ODPRAVLJANJE TEŽAV

Omrežje Wi-Fi

Simptom	Možen vzrok in rešitev
Ne morem se povezati z omrežjem Wi-Fi.	– Napaka pri geslu. • Vnesite pravilno geslo. – Šibek omrežni signal. • Pomaknite vozilo bližje točki Wi-Fi ali mestu, kjer omrežni signal ni tako oviran. – Več vstopnih točk znotraj dosega z istim SSID. • Uporabite edinstveno ime za svoj SSID. Ne uporabite privzetega imena, če ne vsebuje edinstvenega identifikatorja, kot je denimo del naslova MAC.
Po uspešni povezavi se povezava Wi-Fi prekine.	– Šibek omrežni signal. • Pomaknite vozilo bližje točki Wi-Fi ali mestu, kjer omrežni signal ni tako oviran.
Sem blizu dostopne točke Wi-Fi, vendar je omrežni signal šibek.	– Oviran omrežni signal. • Če je vozilo opremljeno z ogrevanim vetrobranskim steklom, postavite vozilo tako, da vetrobransko steklo ni obrnjeno proti dostopni točki Wi-Fi. • Če ima vozilo kovinsko zatemnjena vsa okna razen vetrobranskega, postavite vozilo tako, da je z vetrobranskim steklom obrnjeno proti dostopni točki Wi-Fi, ali odprite okno, ki je obrnjeno proti dostopni točki. • Če ima vozilo kovinsko zatemnjena vsa okna, tudi vetrobransko, odprite tisto okno, ki je obrnjeno proti dostopni točki. • Če je vozilo v garaži in so garažna vrata zaprta, jih odprite.
Na seznamu omrežij ne vidim omrežja, ki ga želim.	– Skrito omrežje. • Omrežje nastavite kot vidljivo in poskusite znova.

Transit (TTS) , CG3796slSVN slSVN, Edition date: 201903, First-Printing

Simptom	Možen vzrok in rešitev
Med iskanjem omrežij Wi-Fi na svojem mobilnem telefonu ali drugih napravah ne vidim imena dostopne točke Wi-Fi.	– Sistemske omejitve. • Prepričajte se, da je dostopna točka Wi-Fi vidna. • Sistem trenutno ne zagotavlja dostopne točke Wi-Fi.
Prenos programske opreme traja predolgo.	– Šibek omrežni signal • Pomaknite vozilo bližje točki Wi-Fi ali mestu, kjer omrežni signal ni tako oviran. – Dostopna točka Wi-Fi je obremenjena ali ima počasno internetno povezavo. • Uporabite bolj zanesljivo dostopno točko Wi-Fi.
Sistem se poveže z omrežjem Wi-Fi in moč signala je odlična, programska oprema pa se ne posodablja.	– Posodobitev programske opreme ni na voljo. – Omrežje Wi-Fi zahteva naročnino ali sprejem pravil in pogojev. • Testirajte povezavo z drugo napravo. Če omrežje zahteva naročnino ali sprejem pravil in pogojev, se obrnite na ponudnika omrežnih storitev.

Mobilno omrežje

Simptom	Možen vzrok in rešitev
Ne morem potrditi združenja s FordPass med poskušanjem vklopa modema.	– Modem ni vklopljen. • Vklopite modem v FordPass. – Šibek omrežni signal. • Pomaknite vozilo bližje mestu, kjer omrežni signal ni tako oviran.

Transit (TTS) , CG3796sISVN sISVN, Edition date: 201903, First-Printing

USTVARJANJE DOSTOPNE TOČKE WI-FI - VOZILA BREZ: SYNC

V vozilu lahko ustvarite dostopno točko Wi-Fi in dovolite napravam, da dostopajo do interneta.

Pritisnite gumb za vstop v meni z nastavitvami.

1. Izberite ***Connectivity features***.
2. Izberite ***Vehicle Hotspot***.

Opomba: *Po tovarniških nastavitvah je dostopna točka vozila vklopljena.*

3. Izberite ***Settings***.
4. Izberite ***Wi-Fi visibility***.

Opomba: *Po tovarniških nastavitvah je vidljivost Wi-Fi vklopljena.*

Iskanje imena in gesla dostopne točke Wi-Fi

Pritisnite gumb za vstop v meni z nastavitvami.

1. Izberite ***Connectivity features***.
2. Izberite ***Vehicle Hotspot***.
3. Izberite ***Settings***.

Opomba: *Ime dostopne točke je SSID.*

4. Pomaknite se na ***Hide password***.
5. Označite kvadratek.

Povezovanje naprave z dostopno točko Wi-Fi

1. Vklopite Wi-Fi na svoji napravi in izberite dostopno točko s seznama razpoložljivih omrežij Wi-Fi.
2. Ob zahtevku vpišite geslo.

Zakup prenosa podatkov

1. Povežite napravo z dostopno točko.

Opomba: *Na napravi se odpre portal ponudnika omrežja za vozilo.*

2. Če se portal ne odpre na vaši napravi, odprite spletno mesto in preusmerjeni boste na portal ponudnika omrežja za vozilo.

Opomba: *Z varnih spletnih mest ni preusmeritev.*

Opomba: *Če imate zakupljen prenos podatkov, vas sistem ob povezavi z napravo ne preusmeri na portal ponudnika omrežja za vozilo. Za zakup večje količine prenosa podatkov obiščite spletno mesto ponudnika omrežja za vozilo.*

Opomba: *Če so v meniju dostopne točke vozila na voljo podatki o porabi, so ti podatki točni.*

Opomba: *Če opravite glavno ponastavitev, sistem ne odstrani vozila iz računa vašega ponudnika omrežja za vozilo. Da bi odstranili svoje vozilo iz računa, se obrnite na svojega ponudnika omrežja za vozilo.*

Opomba: *Ponudnik omrežja za vozilo zagotavlja storitve dostopnih točk vozil, ki so odvisna od pogodbe s ponudnikom omrežja za vozilo, pokritosti in razpoložljivosti.*

USTVARJANJE DOSTOPNE TOČKE WI-FI - VOZILA Z: SYNC 2.5

V vozilu lahko ustvarite dostopno točko Wi-Fi in dovolite napravam, da dostopajo do interneta.

V meniju s funkcijami izberite nastavitve.

1. Izberite ***FordPass Connect***.
2. Izberite ***Vehicle Hotspot***.

Opomba: *Po tovarniških nastavitvah je dostopna točka vozila vklopljena.*

Transit (TTS) , CG3796slSVN slSVN, Edition date: 201903, First-Printing

3. Izberite ***Settings***.
4. Izberite ***Edit***.
5. Izberite ***Wi-Fi visibility***.

Opomba: *Po tovarniških nastavitvah je vidljivost Wi-Fi vklopljena.*

Iskanje imena in gesla dostopne točke Wi-Fi

V meniju s funkcijami izberite nastavitve.

1. Izberite ***FordPass Connect***.
2. Izberite ***Vehicle Hotspot***.
3. Izberite ***Settings***.

Opomba: *Ime dostopne točke je SSID.*

4. Izberite ***View password***.

Povezovanje naprave z dostopno točko Wi-Fi

1. Vklopite Wi-Fi na svoji napravi in izberite dostopno točko s seznama razpoložljivih omrežij Wi-Fi.
2. Ob zahtevku vpišite geslo.

Zakup prenosa podatkov

1. Povežite napravo z dostopno točko.

Opomba: *Na napravi se odpre portal ponudnika omrežja za vozilo.*

2. Če se portal ne odpre na vaši napravi, odprite spletno mesto in preusmerjeni boste na portal ponudnika omrežja za vozilo.

Opomba: *Z varnih spletnih mest ni preusmeritev.*

Opomba: *Če imate zakupljen prenos podatkov, vas sistem ob povezavi z napravo ne preusmeri na portal ponudnika omrežja za vozilo. Za zakup večje količine prenosa podatkov obiščite spletno mesto ponudnika omrežja za vozilo.*

Opomba: *Če so v meniju dostopne točke vozila na voljo podatki o porabi, so ti podatki točni.*

Opomba: *Če opravite glavno ponastavitev, sistem ne odstrani vozila iz računa vašega ponudnika omrežja za vozilo. Da bi odstranili svoje vozilo iz računa, se obrnite na svojega ponudnika omrežja za vozilo.*

Opomba: *Ponudnik omrežja za vozilo zagotavlja storitve dostopnih točk vozil, ki so odvisna od pogodbe s ponudnikom omrežja za vozilo, pokritosti in razpoložljivosti.*

ZAMENJAVA IMENA ALI GESLA DOSTOPNE TOČKE WI-FI - VOZILA BREZ: SYNC

Pritisnite gumb za vstop v meni z nastavitvami.

1. Izberite ***Connectivity features***.
2. Izberite ***Vehicle Hotspot***.
3. Izberite ***Settings***.
4. Izberite ***SSID:___***.
5. Vnesite zahtevan SSID.
6. Izberite ***Done***.
7. Izberite ***Password:___***.
8. Vnesite zahtevano geslo.
9. Izberite ***Done***.

ZAMENJAVA IMENA ALI GESLA DOSTOPNE TOČKE WI-FI - VOZILA Z: SYNC 2.5

V meniju s funkcijami izberite nastavitve.

1. Izberite ***FordPass Connect***.
2. Izberite ***Vehicle Hotspot***.

Transit (TTS) , CG3796slSVN slSVN, Edition date: 201903, First-Printing

3. Izberite ***Settings***.
4. Izberite ***Edit***.

Transit (TTS) , CG3796slSVN slSVN, Edition date: 201903, First-Printing

SPLOŠNE INFORMACIJE

Radijske frekvence in dejavniki sprejema

Dejavniki radijskega sprejema	
Razdalja in moč	Bolj ko se oddaljite od postaje FM, šibkejši je signal in slabši sprejem.
Teren	Hribi, gore, visoke stavbe, mostovi, predori, nadvozi, parkirne garaže, gosta drevesa in nevihte lahko vplivajo na sprejem.
Preobremenitev postaje	Ko se peljete mimo oddajnega stolpa, lahko močan signal preglasi šibkejši signal in lahko povzroči motnje avdio sistema.

Opomba: *Poslušanje glasbe pri visoki glasnosti dalj časa lahko poškoduje vaš sluh.*

AVDIO ENOTA - VOZILA BREZ: SYNC

Vklop in izklop avdio enote

Nastavitev glasnosti

E248939

Izbira radijskega načina

Pritisnite gumb, da bi izbrali radijski način.

Pritisnite gumb še enkrat, da bi se na zaslonu prikazali razpoložljivi radijski viri. Za premik po razpoložljivih radijskih virih večkrat pritisnite gumb.

Menjava radijske postaje

Ročno iskanje

E248947

Opomba: *Radijske postaje lahko zamenjate z gumbi za iskanje.*

Opomba: *Shranjene radijske postaje lahko izberete s številčnico.*

Izbira medijskega načina

Pritisnite gumb, da bi izbrali medijski način.

Pritisnite gumb še enkrat, da bi se na zaslonu prikazali razpoložljivi medijski viri. Za premik po razpoložljivih medijskih virih večkrat pritisnite gumb.

Pomikanje po menijskih izbirah

E248947

Izbiranje postavke v meniju

E248946

Vrnitev na prejšnji zaslon

Gumb za iskanje navzgor oz. za izbiro naslednje skladbe

Izberite, da bi preskočili na naslednjo skladbo.

Za hitro previjanje skladb pritisnite in držite gumb.

Gumb za iskanje navzdol oz. za izbiro prejšnje skladbe

Izberite, da bi se vrnili na začetek skladbe.

Da bi se vrnili na prejšnje skladbe, večkrat pritisnite gumb.

Za hitro previjanje držite gumb.

Transit (TTS) , CG3796slSVN slSVN, Edition date: 201903, First-Printing

Zaustavitev ali predvajanje medijske vsebine

V medijskem načinu s pritiskom gumba zaustavite predvajanje. S ponovnim pritiskom gumba nadaljujete s predvajanjem.

S pritiskom gumba v radijskem načinu utišate radio. Za vnovičen vklop znova pritisnite gumb.

Vklop in izklop zaslona

Sistemske nastavitve

Nastavitve zvoka

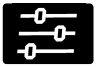

Da bi nastavili zvok, pritisnite to tipko. Lahko optimizirate zvok za različne položaje sedenja.

Prav tako lahko vklopite in nastavite občutljivost adaptivnega zvoka oziroma zvoka, ki se uravnava s hitrostjo vožnje.

Uporaba mobilnega telefona

Kličete lahko stike s seznama zadnjih klicev, iz imenika ali številko po izbiri.

AVDIO ENOTA - VOZILA Z: SYNC 3

Vklop in izklop avdio enote

Nastavitev glasnosti

E248939

Menjava radijske postaje

Ročno iskanje

E270235

Opomba: *Radijske postaje lahko zamenjate z gumbi za iskanje.*

Opomba: *Shranjene radijske postaje lahko izberete z gumbi na zaslonu na dotik.*

Transit (TTS) , CG3796slSVN slSVN, Edition date: 201903, First-Printing

Gumb za iskanje navzgor oz. za izbiro naslednje skladbe

Izberite, da bi preskočili na naslednjo skladbo.

Za hitro previjanje skladb pritisnite in držite gumb.

Gumb za iskanje navzdol oz. za izbiro prejšnje skladbe

Izberite, da bi se vrnili na začetek skladbe.

Da bi se vrnili na prejšnje skladbe, večkrat pritisnite gumb.

Za hitro previjanje držite gumb.

Zaustavitev ali predvajanje medijske vsebine

Izberite za predvajanje skladbe. S ponovnim pritiskom boste zaustavili predvajanje.

S pritiskom gumba v radijskem načinu utišate radio. Za vnovičen vklop znova pritisnite gumb.

Vklop in izklop zaslona

Nastavitve zvoka

Da bi nastavili zvok, pritisnite to tipko. Lahko optimizirate zvok za različne položaje sedenja.

Prav tako lahko vklopite in nastavite občutljivost adaptivnega zvoka oziroma zvoka, ki se uravnava s hitrostjo vožnje.

AVDIO ENOTA - VOZILA Z: SYNC 2.5

Vklop in izklop avdio enote

Nastavitev glasnosti

E248939

Menjava radijske postaje

Ročno iskanje

E270235

Opomba: *Radijske postaje lahko zamenjate z gumbi za iskanje.*

Opomba: *Shranjene radijske postaje lahko izberete z gumbi na zaslonu na dotik.*

Gumb za iskanje navzgor oz. za izbiro naslednje skladbe

Izberite, da bi preskočili na naslednjo skladbo.

Za hitro previjanje skladb pritisnite in držite gumb.

Gumb za iskanje navzdol oz. za izbiro prejšnje skladbe

Izberite, da bi se vrnili na začetek skladbe.

Da bi se vrnili na prejšnje skladbe, večkrat pritisnite gumb.

Za hitro previjanje držite gumb.

Zaustavitev ali predvajanje medijske vsebine

Izberite za predvajanje skladbe. S ponovnim pritiskom boste zaustavili predvajanje.

S pritiskom gumba v radijskem načinu utišate radio. Za vnovičen vklop znova pritisnite gumb.

Vklop in izklop zaslona

Nastavitve zvoka

Da bi nastavili zvok, pritisnite to tipko. Lahko optimizirate zvok za različne položaje sedenja.

Prav tako lahko vklopite in nastavite občutljivost adaptivnega zvoka oziroma zvoka, ki se uravnava s hitrostjo vožnje.

RADIO AM/FM - VOZILA BREZ: SYNC

Izbira radijskega vira

Pritisnite gumb, da bi se na zaslonu prikazali razpoložljivi radijski viri.

Za premik na želen radijski vir pritiskajte gumb.

Pritisnite tipko ***OK***.

Prednastavljene postaje

Da bi shranili radijsko postajo, pritisnite in držite enega izmed gumbov na številčnici.

Opomba: *Za vsak radijski vir lahko shranite do šest postaj.*

Ročna zamenjava radijske postaje

Da bi zamenjali frekvenco, obrnite kontrolni gumb.

Samodejna zamenjava radijske postaje

Pritisnite za iskanje postaje navzgor po frekvenčnem območju.

Pritisnite in držite za hitro iskanje navzgor po valovnem območju.

Transit (TTS) , CG3796slSVN slSVN, Edition date: 201903, First-Printing

Pritisnite za iskanje postaje navzdol po frekvenčnem območju.

Pritisnite in držite za hitro iskanje navzdol po valovnem območju.

Izbira postaje s seznama

Za ogled razpoložljivih postaj pritisnite gumb ***OK***.

RADIO AM/FM - VOZILA Z: SYNC 2.5

Uporaba radia

V meniju s funkcijami izberite zvočne nastavitve.

Izbira radijske postaje s seznama

1. Izberite ***Sources***.
2. Izberite ***AM***, ***FM*** ali ***DAB***.
3. Izberite ***Browse***.
4. Izberite radijsko postajo s seznama.

Ročna zamenjava radijske postaje

E270235

Da bi zamenjali frekvenco, obrnite kontrolni gumb.

Samodejna zamenjava radijske postaje

Pritisnite za iskanje postaje navzgor po frekvenčnem območju.

Pritisnite in držite za hitro iskanje navzgor po valovnem območju.

Pritisnite za iskanje postaje navzdol po frekvenčnem območju.

Pritisnite in držite za hitro iskanje navzdol po valovnem območju.

Shranjevanje radijske postaje

Na zaslonu na dotik pritisnite in zadržite eno od tipk za prednastavljene postaje.

Opomba: *Radio za trenutek utiša zvok, kar nakazuje na uspešen postopek shranjevanja postaje.*

DIGITALNI RADIO - VOZILA BREZ: SYNC

Izbira radijskega vira

Pritisnite gumb, da bi se na zaslonu prikazali razpoložljivi radijski viri.

Za premik na želen radijski vir večkrat pritisnite gumb.

Pritisnite tipko ***OK***.

Prednastavljene postaje

Da bi shranili postajo, pritisnite in držite enega izmed gumbov na številčnici.

Opomba: *Za vsak radijski vir lahko shranite do šest postaj.*

Transit (TTS) , CG3796slSVN slSVN, Edition date: 201903, First-Printing

Ročna zamenjava radijske postaje

E248947

Da bi zamenjali postajo, obračajte kontrolni gumb.

Samodejna zamenjava radijske postaje

Pritisnite za iskanje postaje navzgor po frekvenčnem območju.

Pritisnite in držite za hitro iskanje navzgor po valovnem območju.

Pritisnite za iskanje postaje navzdol po frekvenčnem območju.

Pritisnite in držite za hitro iskanje navzdol po valovnem območju.

Izbira postaje s seznama

Za ogled razpoložljivih sklopov pritisnite gumb ***OK***. S seznama izberite želeni sklop in postajo.

DIGITALNI RADIO - VOZILA Z: SYNC 2.5

Uporaba radia

V meniju s funkcijami izberite zvočne nastavitve.

Izbira radijske postaje s seznama

1. Izberite ***Sources***.
2. Izberite ***DAB***.
3. Izberite ***Browse***.
4. Izberite radijsko postajo s seznama.

Ročna zamenjava radijske postaje

E270235

Da bi zamenjali frekvenco, obrnite kontrolni gumb.

Samodejna zamenjava radijske postaje

Pritisnite za iskanje postaje navzgor po frekvenčnem območju.

Pritisnite in držite za hitro iskanje navzgor po valovnem območju.

Pritisnite za iskanje postaje navzdol po frekvenčnem območju.

Pritisnite in držite za hitro iskanje navzdol po valovnem območju.

Shranjevanje radijske postaje

Na zaslonu na dotik pritisnite in zadržite eno od tipk za prednastavljene postaje.

Opomba: *Radio za trenutek utiša zvok, kar nakazuje na uspešen postopek shranjevanja postaje.*

PRIKAZ URE IN DATUMA NA ZVOČNI ENOTI - VOZILA BREZ: SYNC

Nastavitev ure

Pritisnite tipko.

Izberite uro in sledite navodilom na zaslonu.

PRIKAZ URE IN DATUMA NA ZVOČNI ENOTI - VOZILA Z: SYNC 2.5

V meniju s funkcijami izberite nastavitve.

1. Izberite ***Clock***.
2. Nastavite uro.

POVEZOVANJE NAPRAVE BLUETOOTH - VOZILA BREZ: SYNC

Seznanitev naprave

Pritisnite tipko.

Izberite Bluetooth in sledite navodilom na zaslonu.

Opomba: *Pri seznanjanju nove naprave lahko izberete, če želite prenesti stike, nastaviti napravo kot primarno in omogočiti funkcijo klic v sili.*

POVEZOVANJE NAPRAVE BLUETOOTH - VOZILA Z: SYNC 2.5

Pojdite v nastavitve naprave in vklopite Bluetooth.

Iz vrstice s funkcijami izberite nastavitve.

1. Izberite ***Bluetooth***.
2. Vklopite Bluetooth.
3. Izberite ***Add a Bluetooth device***.

Opomba: *Zahtevek vas opozori, da poiščete svoje vozilo na napravi.*

4. Na napravi izberite vozilo.

Opomba: *Na napravi in zaslonu na dotik se pojavi številka.*

5. Potrdite, da se številka na napravi ujema s številko na zaslonu.

Opomba: *Zaslon na dotik vas obvesti o uspešni seznanitvi naprave.*

Transit (TTS) , CG3796slSVN slSVN, Edition date: 201903, First-Printing

PREDVAJANJE ZVOKA PREKO POVEZAVE BLUETOOTH - VOZILA BREZ: SYNC

Izbira vira Bluetooth

Pritisnite gumb za prikaz menija.

Za premik na napravo Bluetooth pritiskajte gumb.

Pritisnite tipko ***OK***.

S pritiskom gumba boste predvajali skladbo. S ponovnim pritiskom boste zaustavili predvajanje.

Pritisnite gumb, da bi preskočili na naslednjo skladbo.

Za hitro previjanje skladb pritisnite in držite gumb.

Za vrnitev na začetek skladbe pritisnite gumb enkrat. Da bi se vrnili na prejšnje skladbe, večkrat pritisnite gumb.

Za hitro previjanje držite gumb.

Opomba: *Vsi telefoni ne podpirajo vseh funkcij.*

PREDVAJANJE ZVOKA PREKO POVEZAVE BLUETOOTH - VOZILA Z: SYNC 2.5

Združljivost svoje naprave preverite na lokalnem spletnem mestu Ford.

Seznanite napravo. Glejte **Povezovanje naprave Bluetooth** (stran 326).

V meniju s funkcijami izberite zvočne nastavitve.

Izberite ***Sources***.

Izberite možnost Bluetooth.

S pritiskom gumba boste predvajali skladbo. S ponovnim pritiskom boste zaustavili predvajanje.

Pritisnite gumb, da bi preskočili na naslednjo skladbo.

Za hitro previjanje skladb pritisnite in držite gumb.

Za vrnitev na začetek skladbe pritisnite gumb enkrat. Da bi se vrnili na prejšnje skladbe, večkrat pritisnite gumb.

Za hitro previjanje držite gumb.

PREDVAJANJE MEDIJSKE DATOTEKE IZ NAPRAVE USB - VOZILA BREZ: SYNC

Podprti formati zvočnih datotek

Predvajate lahko zvočne datoteke, vključno z MP3, WMA, WAV, M4A, M4B, AAC in FLAC.

Opomba: *Datotečni sistem NTFS ni podprt.*

Izbira naprave USB

Pritisnite gumb za prikaz menija.

Za premik na napravo USB pritiskajte gumb.

Pritisnite tipko ***OK***.

Predvajanje iz naprave USB

S pritiskom gumba boste predvajali skladbo. S ponovnim pritiskom boste zaustavili predvajanje.

Transit (TTS) , CG3796sISVN sISVN, Edition date: 201903, First-Printing

Pritisnite gumb, da bi preskočili na naslednjo skladbo.

Za hitro previjanje skladb pritisnite in držite gumb.

Za vrnitev na začetek skladbe pritisnite gumb enkrat. Da bi se vrnili na prejšnje skladbe, večkrat pritisnite gumb.

Za hitro previjanje držite gumb.

Razporeditev po kategorijah

Prav tako lahko razporedite in predvajate glasbo po kategorijah, npr. po izvajalcu ali albumu.

Za ogled razpoložljivih kategorij pritisnite gumb ***OK***.

PREDVAJANJE MEDIJSKE DATOTEKE IZ NAPRAVE USB - VOZILA Z: SYNC 2.5

Podprti datotečni formati

Sistem podpira naslednje formate datotek:

- Zvočni formati MP3, M4A, M4B, WMA, WAV, AAC, FLAC, APE in AIFF.
- Datotečni sistemi ext2, exFAT, FAT, FAT32, NTFS in HFS+.

Izbira naprave USB

Priklopite napravo v izhod USB.

V meniju s funkcijami izberite zvočne nastavitve.

Izberite ***Sources***.

Izberite možnost USB.

Predvajanje iz naprave USB

S pritiskom gumba boste predvajali skladbo. S ponovnim pritiskom boste zaustavili predvajanje.

Pritisnite gumb, da bi preskočili na naslednjo skladbo.

Za hitro previjanje skladb pritisnite in držite gumb.

Za vrnitev na začetek skladbe pritisnite gumb enkrat. Da bi se vrnili na prejšnje skladbe, večkrat pritisnite gumb.

Za hitro previjanje nazaj po skladbi pritisnite in držite gumb.

Razporeditev po kategorijah

Prav tako lahko razporedite in predvajate glasbo po kategorijah, npr. po izvajalcu ali albumu.

VRATA USB

Izhodi USB se lahko nahajajo na naslednjih mestih:

- Na armaturni plošči pod gumbi za upravljanje klimatske naprave. Glejte **Na prvi pogled** (stran 17).
- Na osrednji konzoli.

Izhod USB lahko uporabljate za polnjenje naprave le, ko motor teče.

APLIKACIJE - VOZILA Z: SYNC 2.5

Opomba: *Pred uporabo aplikacij prek sistema svetujemo, da pri operaterju preverite količino zakupljenega prenosa podatkov. Uporaba aplikacij lahko povzroči dodatne stroške.*

Transit (TTS) , CG3796slSVN slSVN, Edition date: 201903, First-Printing

Opomba: *Priporočamo, da pred uporabo aplikacije preverite pogoje in pravila ter politiko o zasebnosti ponudnika aplikacije.*

Opomba: *Prepričajte se, da imate aktivni račun za aplikacijo, ki jo želite uporabljati v sistemu.*

Opomba: *Nekatere aplikacije bodo delovale brez nastavljanja. Pri drugih je treba pred uporabo nastaviti nekatere osebne nastavitve.*

Uporaba Apple CarPlay

Vklop Apple CarPlay

1. Priklopite napravo v izhod USB.
2. Sledite navodilom na zaslonu na dotik.

Opomba: *Pri uporabi Apple CarPlay nekatere funkcije sistema ne bodo na voljo.*

Izklop Apple CarPlay

V meniju s funkcijami izberite nastavitve.

1. Izberite ***Apple CarPlay preferences***.
2. Izključitev Apple CarPlay.

Uporaba aplikacij na napravi iOS

Opomba: *Za več informacij o razpoložljivih aplikacijah obiščite področno spletno mesto Ford.*

Ob prvem zagonu aplikacije prek sistema vas lahko sistem povpraša po določenih dovoljenjih. Dovoljenja, ki ste jih podelili, lahko preverite ali spremenite kadar koli, ko vozilo miruje.

V meniju s funkcijami izberite aplikacije.

1. Izklopite Apple CarPlay.
2. Priklopite napravo v izhod USB.
3. Na svoji napravi zaženite aplikacije, ki jih želite uporabljati v sistemu.

Opomba: *Če v napravi zaprete aplikacije, jih ne boste mogli uporabljati s sistemom.*

4. Izberite ***Find mobile apps***.

Opomba: *Sistem išče in se poveže z združljivimi aplikacijami, ki tečejo v vaši mobilni napravi.*

5. Izberite aplikacijo, ki jo želite uporabljati na zaslonu na dotik.

Uporaba Android Auto

Vklop Android Auto

1. Priklopite napravo v izhod USB.
2. Sledite navodilom na zaslonu na dotik.

Opomba: *Mogoče boste morali v nastavitvah omogočiti Android Auto.*

Opomba: *Pri uporabi Android Auto nekatere funkcije sistema ne bodo na voljo.*

Izklop Android Auto

V meniju s funkcijami izberite nastavitve.

1. Izberite ***Android Auto preferences***.
2. Izključitev Android Auto.

Uporaba aplikacij v napravi Android

Opomba: *Za več informacij o razpoložljivih aplikacijah obiščite področno spletno mesto Ford.*

Ob prvem zagonu aplikacije prek sistema vas lahko sistem povpraša po določenih dovoljenjih. Dovoljenja, ki ste jih podelili, lahko preverite ali spremenite kadar koli, ko vozilo miruje.

V meniju s funkcijami izberite aplikacije.

1. Izklopite Android Auto.
2. Seznanite napravo.

Transit (TTS) , CG3796sISVN sISVN, Edition date: 201903, First-Printing

3. Na svoji napravi zaženite aplikacije, ki jih želite uporabljati v sistemu.

Opomba: *Če v napravi zaprete aplikacije, jih ne boste mogli uporabljati s sistemom.*

4. Izberite ***Find mobile apps***.

Opomba: *Sistem išče in se poveže z združljivimi aplikacijami, ki tečejo v vaši mobilni napravi.*

5. Izberite aplikacijo, ki jo želite uporabljati na zaslonu na dotik.

Odpravljanje težav aplikacij

Simptom	Možen vzrok in rešitev
Sistem ne najde mojih aplikacij.	– Nezdružljiva naprava. • Potrebna je naprava Android z OS 2.3 ali novejšim ali naprava iOS 3GS z iOS 5.0 ali novejšim. Seznanite in povežite napravo Android, da bi našli aplikacije, ki so združljive z AppLink. Napravo iOS povežite z izhodom USB, da bi našli aplikacije, ki so združljive z AppLink.
Imam združljivo napravo in je pravilno povezana, vendar sistem še vedno ne najde mojih aplikacij.	– Aplikacije, ki podpirajo AppLink, niso nameščene v vaši mobilni napravi. • Prenesite in namestite najnovejšo različico aplikacije. – Aplikacije, ki podpirajo AppLink, niso zagnane v vaši mobilni napravi. • Zaženite aplikacije, da jih lahko sistem najde, in poskrbite, da ste v aplikacije vpisani, če je to potrebno. – Napačne nastavitve aplikacije. • Preverite in nastavite nastavitve aplikacije na svoji napravi in po potrebi dovolite sistemu dostop do aplikacije.
Imam združljivo napravo in je pravilno povezana, moje aplikacije so zagnane, vendar sistem še vedno ne najde mojih aplikacij.	– Aplikacije se ne zaprejo popolnoma. • Aplikacije prekinite, znova zaženite in poskusite znova.
Imam napravo Android in je pravilno povezana, aplikacije sem znova zagnal in tečejo, vendar jih sistem še vedno ne najde.	– Mogoče je, da zaradi napake v nekaterih starejših različicah operacijskega sistema Android sistem ne najde aplikacij. • Izklopite Bluetooth in ga znova vklopite ter s tem prisilite sistem, da se znova poveže z vašo napravo.

Transit (TTS) , CG3796slSVN slSVN, Edition date: 201903, First-Printing

Simptom	Možen vzrok in rešitev
Imam napravo iOS in je pravilno povezana, aplikacije sem znova zagnal in tečejo, vendar jih sistem še vedno ne najde.	– Težava pri povezavi kabla. • Odklopite kabel iz svoje naprave, počakajte nekaj trenutkov in ga znova priklopite ter s tem prisilite sistem, da se znova poveže z vašo napravo.
Imam napravo Android, v kateri teče medijska aplikacija, ki jo je sistem našel, vendar ne slišim zvoka ali pa je ta zelo tih.	– Glasnost naprave je nastavljena zelo nizko. • Povečajte glasnost na napravi.
Imam združljivo napravo in je pravilno povezana, vendar sistem še vedno ne najde mojih aplikacij.	– Omejitve naprave. Nekateri Androidi imajo omejeno število izhodov Bluetooth, prek katerih se lahko povežejo aplikacije. Če v telefonu teče več aplikacij, kot pa je na voljo izhodov Bluetooth, sistem ne bo mogel najti vseh. • Zaustavite nekaj aplikacij, da lahko sistem najde tiste, ki jih želite uporabljati.

UPORABA PREPOZNAVE GLASU

Govorne storitve telefona

Ta sistem vam omogoča uporabo telefonskih funkcij za prepoznavo glasu, zato se lahko osredotočite na vožnjo.

Pritisnite in držite gumb za glasovne ukaze na volanu.

Opomba: *To je na voljo le, ko je telefon povezan prek povezave Bluetooth. Glejte* ***Povezovanje naprave Bluetooth*** *(stran 326).*

Opomba: *Pri uporabi prepoznave glasu uporabljajte jezik, ki je nastavljen na napravi.*

Opomba: *Pred uporabo telefonskega odzivnika prek sistema svetujemo, da pri operaterju preverite količino zakupljenega prenosa podatkov. Uporaba aplikacij lahko povzroči dodatne stroške.*

Transit (TTS) , CG3796sISVN sISVN, Edition date: 201903, First-Printing

SPLOŠNE INFORMACIJE

OPOZORILO: Če med vožnjo niste pozorni, lahko pride do izgube nadzora nad vozilom, nesreče in telesnih poškodb. Priporočamo, da ste zelo previdni, ko uporabljate katero koli napravo, zaradi katere vam lahko pozornost uide s ceste. Vaša glavna naloga je varno upravljanje vozila. Priporočamo, da ne uporabljate ročnih naprav med vožnjo in da vedno, ko je mogoče, uporabljate sisteme z glasovnim upravljanjem. Seznanite se z zadevnimi državnimi ter krajevnimi predpisi, ki lahko vplivajo na uporabo elektronskih naprav med vožnjo.

O SYNC

Sistem vam omogoča interakcijo z zabavnim, informacijskim in komunikacijskim sistemom v vozilu prek glasovnih ukazov in zaslona na dotik. Sistem nudi preprosto interakcijo z avdio sistemom, telefonom, navigacijo, mobilnimi aplikacijami in nastavitvami.

Opomba: *Sistem lahko vklopite in uporabljate do eno uro brez dodajanja kontakta.*

Opomba: *Sistem lahko uporabljate do 10 minut po izklopu vžiga ali dokler ne odprete vrat.*

Opomba: *Zaradi varnosti so nekatere funkcije pogojene s hitrostjo. Njihova uporaba je omejena na hitrosti do 5 km/h.*

Uporaba zaslona na dotik

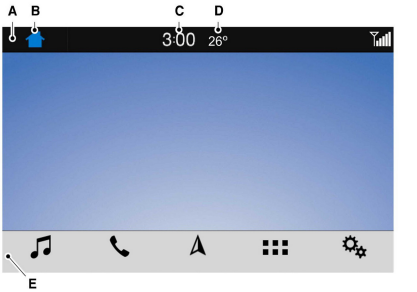

A	Statusna vrstica.
B	Domači zaslon. Glejte **Domači zaslon** (stran 336).
C	Ura. Glejte **Nastavitve** (stran 352).
D	Temperatura zunanjega zraka.
E	Funkcijska vrstica.

Statusna vrstica

Mikrofon mobilnega telefona je utišan.

Avdio sistem utišan.

Posodobitev programske opreme nameščena.

Povezano z Wi-Fi.

Gostovanje z mobilnim telefonom.

Prejeto besedilno sporočilo.

Asistenca v sili izklopljena.

Transit (TTS) , CG3796slSVN slSVN, Edition date: 201903, First-Printing

Moč signala omrežja mobilnega telefona.

Deljenje podatkov o vozilu vklopljeno.

Deljenje lokacije vozila vklopljeno.

Deljenje podatkov in lokacije vozila vklopljeno.

Vir prometnih podatkov: promet v živo.

Vir prometnih podatkov: prometne novice.

Funkcijska vrstica

Izberite za uporabo radia, naprave USB, medijskega predvajalnika ali naprave Bluetooth. Glejte **Zabava** (stran 342).

Izberite za klicanje, prejemanje klicev in dostop do telefonskega imenika na svojem mobilnem telefonu. Glejte **Telefon** (stran 344).

Izberite za uporabo navigacijskega sistema. Glejte **Navigacija** (stran 345).

Izberite za iskanje in uporabo združljivih aplikacij na svoji napravi iOS ali Android. Glejte **Aplikacije** (stran 350).

Izberite za urejanje sistemskih nastavitev. Glejte **Nastavitve** (stran 352).

Čiščenje zaslona na dotik

Glejte **Čiščenje notranjosti** (stran 266).

Modem (če je nameščen/-a)

Modem omogoča povezavo vozila z internetom za uporabo med vožnjo.

Če s FordPass omogočite modem, lahko dostopate do naslednjih storitev:

- Trenutni promet. Glejte **Navigacija** (stran 345).
- Iskanje in oddaljeni zagon, zaklepanje in odklepanje vozila. Ogled informacij v FordPass.
- Samodejne sistemske posodobitve.

Če ne vključite modema s FordPass, lahko še vedno na informacijskem zaslonu vključite modem za sprejemanje samodejnih sistemskih posodobitev.

Vklop modema s FordPass

1. Odprite aplikacijo FordPass v svoji napravi in se prijavite.
2. Izberite vozilo.
3. Izberite možnost za podrobnosti vozila.
4. Izberite možnost za vklop vozila.
5. Dodajte kontakt.
6. Prepričajte se, da se ime na zaslonu ujema z imenom, prikazanim v vašem računu FordPass.
7. Potrdite povezavo vozila s svojim računom FordPass.

Vklop modema na zaslonu na dotik

V meniju s funkcijami izberite nastavitve.

1. Izberite ***FordPass Connect***.
2. Izberite ***Connectivity settings***.
3. Vklopite ***Connectivity features***.
4. Vklopite ***Send vehicle data***.

Transit (TTS) , CG3796slSVN slSVN, Edition date: 201903, First-Printing

Dostopna točka Wi-Fi (če je nameščen/-a)

Ustvarjanje dostopne točke Wi-Fi

V vozilu lahko ustvarite dostopno točko Wi-Fi in dovolite napravam, da dostopajo do interneta.

V meniju s funkcijami izberite nastavitve.

1. Izberite ***FordPass Connect***.
2. Izberite ***Vehicle Hotspot***.
3. Vklopite dostopno točko vozila.

Opomba: *Po tovarniških nastavitvah je sistem vklopljen.*

Opomba: *Dostopna točka lahko ostane vklopljena tudi po odvzemu kontakta.*

Iskanje imena in gesla dostopne točke Wi-Fi

V meniju s funkcijami izberite nastavitve.

1. Izberite ***FordPass Connect***.
2. Izberite ***Vehicle Hotspot***.
3. Izberite ***Settings***.

Opomba: *Ime dostopne točke je SSID.*

4. Izberite ***View password***.

Povezovanje naprave z dostopno točko Wi-Fi

1. Vklopite Wi-Fi na svoji napravi in izberite dostopno točko s seznama razpoložljivih omrežij Wi-Fi.
2. Ob zahtevku vpišite geslo.

Zakup prenosa podatkov

1. Povežite napravo z dostopno točko.

Opomba: *Na napravi se odpre portal ponudnika omrežja za vozilo.*

2. Če se portal ne odpre na vaši napravi, odprite spletno mesto in preusmerjeni boste na portal ponudnika omrežja za vozilo.

Opomba: *Z varnih spletnih mest ni preusmeritev.*

Opomba: *Če imate zakupljen prenos podatkov, vas sistem ob povezavi z napravo ne preusmeri na portal ponudnika omrežja za vozilo. Za zakup večje količine prenosa podatkov obiščite spletno mesto ponudnika omrežja za vozilo.*

Opomba: *Če so v meniju dostopne točke vozila na voljo podatki o porabi, so ti podatki točni.*

Opomba: *Če opravite glavno ponastavitev, sistem ne odstrani vozila iz računa vašega ponudnika omrežja za vozilo. Da bi odstranili svoje vozilo iz računa, se obrnite na svojega ponudnika omrežja za vozilo.*

Opomba: *Ponudnik omrežja za vozilo zagotavlja storitve dostopnih točk vozil, ki so odvisna od pogodbe s ponudnikom omrežja za vozilo, pokritosti in razpoložljivosti.*

Zamenjava imena ali gesla dostopne točke Wi-Fi

V meniju s funkcijami izberite nastavitve.

1. Izberite ***FordPass Connect***.
2. Izberite ***Vehicle Hotspot***.
3. Izberite ***Settings***.
4. Izberite ***Edit***.

Transit (TTS) , CG3796slSVN slSVN, Edition date: 201903, First-Printing

Posodabljanje sistema

Opomba: *Mogoče bomo morali brez predhodnega obvestila posodobiti programsko opremo operacijskega sistema na vašem vozilu, vključno z varnostnimi posodobitvami in popravki napak, da ostanejo povezane storitve, denimo dostopna točka vozila, aktualne.*

Posodabljanje sistema s pogonom USB

Prenos posodobitve

1. Pojdite na stran s posodobitvijo SYNC na lokalnem spletnem mestu Ford.
2. Prenesite posodobitev.

Opomba: *Spletno mesto vas obvesti, če je na voljo posodobitev.*

3. Vstavite pogon USB v računalnik.

Opomba: *Pogon USB mora biti prazen in mora izpolnjevati minimalne zahteve, ki so navedene na spletni strani.*

4. Sledite navodilom in prenesite posodobitev na pogon USB.

Namestitev posodobitve

Opomba: *Med namestitvijo lahko uporabljate sistem.*

1. Odklopite vse druge naprave USB iz izhodov USB.
2. Priključite pogon USB s posodobitvijo v izhod USB.

Opomba: *Namestitev se samodejno začne v roku 10 minut.*

Posodabljanje sistema prek omrežne povezave Wi-Fi

Povezovanje z omrežjem Wi-Fi

V meniju s funkcijami izberite nastavitve.

Izberite ***System Wi-Fi***.

Izberite ***Available Wi-Fi networks***.

Izberite razpoložljivo omrežje Wi-Fi.

Opomba: *Vnesite omrežno geslo, da bi se povezali z varnim omrežjem.*

Vklop samodejnih posodobitev

V meniju s funkcijami izberite nastavitve.

Izberite ***Automatic system updates***.

Vklopite samodejne posodobitve.

Sistem je zdaj nastavljen, da samodejno preverja in sprejema sistemske posodobitve, ko je povezan z omrežjem Wi-Fi.

Opomba: *Sistem lahko uporabljate med prenosom.*

Opomba: *Če med prenosom sistem izgubi povezavo z omrežjem Wi-Fi, se prenos nadaljuje, ko se sistem naslednjič poveže z omrežjem Wi-Fi.*

Dodatne informacije in pomoč

Za več informacij in pomoč priporočamo, da se obrnete na pooblaščenega prodajalca ali obiščete lokalno spletno mesto Ford.

Opomba: *Če vklopite deljenje lokacije ali podatkov o vozilu in nimate naprave seznanjene z vozilom, se na zaslonu pojavi zahtevek, ki vas opomni na to, da je deljenje lokacije in podatkov o vozilu vklopljeno. Da se zahtevek ne bi več pojavljal, seznanite napravo. Glejte* ***Telefon*** *(stran 344).*

Transit (TTS) , CG3796sISVN sISVN, Edition date: 201903, First-Printing

DOMAČI ZASLON

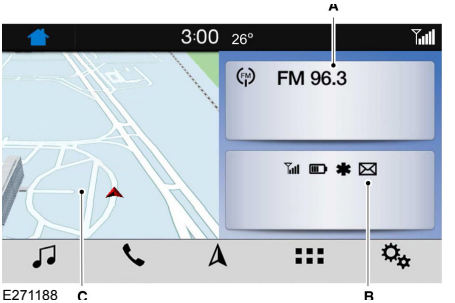

A Glejte **Zabava** (stran 342).

B Glejte **Telefon** (stran 344).

C Glejte **Navigacija** (stran 345).

UPORABA PREPOZNAVE GLASU

Sistem vam omogoča interakcijo z zabavnim, informacijskim in komunikacijskim sistemom v vozilu prek glasovnih ukazov. To vam pomaga imeti roke na volanu in se posvetiti dogajanju pred vami.

Splošno

Glasovni ukaz	Opis
___ list of commands	Oglejte si seznam glasovnih ukazov za določeno funkcijo.[1]
Cancel	Prekličite dejavno glasovno sejo.
___ help	Oglejte si seznam glasovnih ukazov za določeno funkcijo.[1]
Back	Vrnite se na prejšnji zaslon.
Main menu	Pojdite v glavni meni.

Pritisnite gumb za glasovne ukaze na volanu in počakajte na glasovni zahtevek.

Opomba: *Znova pritisnite gumb za glasovne ukaze, da bi prekinili glasovni zahtevek in izgovorili ukaz.*

Opomba: *Za spremembo glasnosti obrnite gumb za glasnost takrat, ko se predvaja glasovni zahtevek.*

Opomba: *Pritisnite in držite gumb za glasovno upravljanje na volanu, da bi uporabili Siri na svoji napravi iOS.*

Naslednji glasovni ukazi so vam v pomoč na katerem koli zaslonu:

- ***List of commands***
- ***Help***

V naslednjih preglednicah so nekateri najpogosteje uporabljani glasovni ukazi. Za celoten seznam glasovnih ukazov obiščite področno spletno stran Ford.

Transit (TTS) , CG3796slSVN slSVN, Edition date: 201903, First-Printing

Glasovni ukaz	Opis
Next page	Pojdite na naslednjo stran.
Previous page	Pojdite na prejšnjo stran.

[1] Ukazu dodajte ime funkcije.

Zabava

Avdio vir

Glasovni ukaz	Opis
Radio	Uporabite radio.
CD Player	Uporabite predvajalnik CD.
Bluetooth audio	Uporabite napravo Bluetooth.
USB	Uporabite napravo USB ali medijski predvajalnik.

Radio

Glasovni ukaz	Opis
AM	Poslušate radio AM.
___ AM	Poslušajte določeno frekvenco AM.[1]
DAB	Poslušajte radio DAB.
FM	Poslušate radio FM.
___ FM	Poslušajte določeno frekvenco FM.[1]

[1] Ukazu dodajte radijsko frekvenco do dveh decimalnih mest.

Transit (TTS) , CG3796slSVN slSVN, Edition date: 201903, First-Printing

Naprava USB in medijski predvajalnik

Glasovni ukaz	Opis
Browse all albums	Brskajte po svoji glasbi.
Browse all artists	
Browse all audiobooks	
Browse all genres	
Browse all playlists	
Browse all podcasts	
Browse all tracks	
Browse album ___	Brskajte po svoji glasbi po kategoriji.[1]
Browse artist ___	
Browse audiobook ___	
Browse genre ___	
Browse playlist ___	
Browse podcast ___	
Play album ___	Predvajajte svojo glasbo po kategoriji.[1]
Play artist ___	
Play genre ___	
Play playlist ___	
Play song ___	

[1] Ukazu dodajte ime albuma, ime izvajalca, ime zvočne knjige, ime zvrsti, ime seznama predvajanja, ime podcasta ali ime skladbe. Ime izgovorite točno tako, kot je prikazano v napravi.

Transit (TTS) , CG3796slSVN slSVN, Edition date: 201903, First-Printing

Telefon

Glasovni ukaz	Opis
Pair phone	Mobilni telefon povežite z napravo Bluetooth.
Redial	Pokličite zadnjo klicano številko.
Dial ___	Pokličite številko.[1]
Call ___	Pokličite določen stik iz telefonskega imenika.[2]
Call ___ ___	Pokličite določen stik iz telefonskega imenika na določeni lokaciji.[3]
Listen to message	Poslušajte besedilno sporočilo.
Listen to message ___	Poslušajte določeno sporočilo s seznama besedilnih sporočil.
Reply to message	Odgovorite na zadnje besedilno sporočilo.

[1] Ukazu dodajte številko, ki jo želite poklicati.

[2] Ukazu dodajte ime stika iz svojega imenika. Ime in priimek stika izgovorite točno tako, kot sta zapisana v napravi.

[3] Ukazu dodajte ime stika in lokacijo iz svojega imenika. Ime in priimek stika izgovorite točno tako, kot sta zapisana v napravi.

Transit (TTS) , CG3796sISVN sISVN, Edition date: 201903, First-Printing

Navigacija (če je nameščen/-a)

Določanje cilja

Glasovni ukaz	Opis
Find an address	Vnesite naslov. Po zahtevku izgovorite hišno številko, ulico in mesto.
Find a POI	Iščite interesno točko po imenu ali kategoriji.
Find nearest ___	Iščite interesno točko v bližini po kategoriji.[1]
Find a POI category	Iščite kategorijo interesne točke.[1]
Destination home	Za cilj nastavite shranjen domači naslov.
Destination work	Za cilj nastavite shranjen naslov službe.
Previous destinations	Prikažite in izberite vnos s seznama prejšnjih ciljev.
Favourite destinations	Prikažite in izberite vnos s seznama priljubljenih ciljev.

[1] Ukazu dodajte interesno točko po imenu ali kategoriji.

Usmerjanje po poti

Glasovni ukaz	Opis
Cancel route	Prekličite trenutno pot.
Reroute	Izberite alternativno pot.
Repeat last instruction	Ponovite zadnje navodilo za usmerjanje.
Show route	Prikaže pregled poti.
Show traffic	Prikaže seznam prometnih dogodkov na poti.
Show all traffic	Prikaže seznam vseh prometnih dogodkov.
Show map	Prikaže zemljevid na zaslonu.
Show north up	Prikaže dvodimenzionalni zemljevid, sever je vedno na vrhu ekrana.
Show heading up	Prikaže dvodimenzionalni zemljevid, smer potovanja je vedno proti zgornjemu delu zaslona.
Show 3D	Prikaže tridimenzionalni zemljevid, smer potovanja je vedno spredaj.

Transit (TTS) , CG3796slSVN slSVN, Edition date: 201903, First-Printing

Aplikacije

Splošno

Glasovni ukaz	Opis
Mobile apps	Zaženi aplikacijo. Sistem bo od vas zahteval, da izgovorite ime aplikacije.
List apps	Prikaže seznam aplikacij, ki so zagnane v vaši napravi.
Find apps	Išči in poveži se z aplikacijami, ki tečejo v vaši mobilni napravi.

Aktivna aplikacija

Glasovni ukaz	Opis
___ help	Oglejte si seznam glasovnih ukazov za določeno aplikacijo.[1]
Close ___	Zapri aplikacijo.[1]

[1] Ukazu dodajte ime aplikacije.

Glasovne nastavitve

Glasovni ukaz	Opis
Voice settings	Pojdite v glasovne nastavitve.
Interaction mode standard	Vklopite dolge glasovne zahtevke.
Interaction mode advanced	Vklopite kratke glasovne zahtevke.
Call confirmation on	Vklopite potrditev klica. Sistem pred izvedbo klica zahteva potrditev.
Call confirmation off	Izklopite potrditev klica. Sistem pred izvedbo klica ne zahteva potrditve.
Voice command lists on	Vklopite prikaz glasovnih ukazov.
Voice command lists off	Izklopite prikaz glasovnih ukazov.

Transit (TTS) , CG3796slSVN slSVN, Edition date: 201903, First-Printing

Samodejno zmanjšanje moči pihanja

Sistem med uporabo glasovnih ukazov po potrebi zmanjša moč pihanja in s tem zmanjša količino hrupa v ozadju. Ko končate, se moč pihanja povrne na prejšnjo moč.

Izklop samodejnega zmanjšanja moči pihanja

Hkrati pritisnite gumb ***A/C*** in gumb za kroženje zraka.

ZABAVA

V funkcijski vrstici izberite možnost zabava.

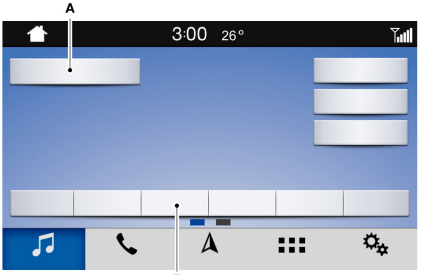

E271797

A	Avdio vir. Pritisnite za izbiro drugega zvočnega vira.
B	Shranjene postaje. Za ogled več shranjenih postaj podrsajte levo.

Uporaba radia

Določanje radijske postaje na zaslonu na dotik

Neposredno iskanje radijske postaje

Izberite ***Sources***.

Izberite ***AM*** ali ***FM***.

Izberite ***Frequency***.

Vnesite frekvenco radijske postaje in izberite ***Enter***.

Opomba: *Vnesti morate frekvenco z dvema decimalnima mestoma.*

Izbira radijske postaje s seznama

Izberite ***Sources***.

Izberite ***FM*** ali ***DAB***.

Izberite ***Station***.

Izberite radijsko postajo s seznama.

Vklop prometnih obvestil

Izberite ***Traffic (TA)***.

Opomba: *Če vklopite prometna obvestila, bodo prometna obvestila na radijskih postajah prekinila trenutni vir predvajanja in vam pomagala pri načrtovanju vaše poti.*

Shranjevanje radijske postaje

Uporabite lahko različne skupke shranjenih postaj, da lahko vozniki shranijo svoje priljubljene radijske postaje.

Nastavite radijsko postajo.

Izberite ***Presets***.

Opomba: *To naredite le, če želite izbrati drug skupek shranjenih postaj.*

Pritisnite in zadržite eno od tipk za prednastavljene postaje.

Opomba: *Radio za trenutek utiša zvok, kar nakazuje na uspešen postopek shranjevanja postaje.*

Predvajanje glasbe iz naprave Bluetooth

Združljivost svoje naprave preverite na regijskem spletnem mestu Ford.

Seznanite napravo. Glejte **Telefon** (stran 344).

Izberite ***Sources***.

Transit (TTS) , CG3796slSVN slSVN, Edition date: 201903, First-Printing

Izberite Bluetooth.

Iskanje skladb v napravi Bluetooth

Izberite ***Stations***.

Izberite skladbo.

Opomba: *Izberite ovitek za ogled informacij o trenutni skladbi.*

Ponavljanje skladb v napravi Bluetooth

Za ponavljanje skladb izberite ikono za ponavljanje.

Opomba: *Na zvočnem zapisu v napravi Bluetooth lahko ponavljate eno skladbo ali vse skladbe. Iz naprave Bluetooth lahko ponavljate eno skladbo, vse skladbe ali vse skladbe v eni mapi.*

Opomba: *Poleg ikone za ponavljanje se pojavi majhna številka 1, ki označuje, da je skladba nastavljena na ponavljanje. Poleg ikone za ponavljanje se pojavi majhna ikona mape, ki označuje, da je mapa nastavljena na ponavljanje.*

Predvajanje skladb iz naprave Bluetooth po naključnem vrstnem redu

Izberite za predvajanje skladb po naključnem vrstnem redu.

Predvajanje glasbe iz naprave USB ali medijskega predvajalnika

Priklopite napravo v izhod USB.

Izberite ***Sources***.

Izberite USB.

Opomba: *Sistem glasbo indeksira pred predvajanjem.*

Iskanje skladb v napravi USB ali medijskem predvajalniku

Izberite ***Stations***.

Izberite skladbo.

Opomba: *Izberite ovitek za ogled informacij o trenutni skladbi.*

Opomba: *Brskate lahko glede na ime albuma, izvajalca, zvočne knjige, zvrsti, seznama predvajanja, podcasta ali ime skladbe.*

Ponavljanje skladb v napravi USB ali medijskem predvajalniku

Za ponavljanje skladb izberite ikono za ponavljanje.

Opomba: *Na zvočnem zapisu v napravi USB ali medijskem predvajalniku lahko ponavljate eno skladbo ali vse skladbe. V medijskem predvajalniku ali napravi USB lahko ponavljate eno skladbo, vse skladbe ali vse skladbe v eni mapi.*

Opomba: *Poleg ikone za ponavljanje se pojavi majhna številka 1, ki označuje, da je skladba nastavljena na ponavljanje. Poleg ikone za ponavljanje se pojavi majhna ikona mape, ki označuje, da je mapa nastavljena na ponavljanje.*

Podprte naprave

Sistem podpira večino naprav USB in medijskih predvajalnikov, vključno z napravami iOS in Android.

Podprti datotečni formati

Sistem podpira naslednje formate datotek:

- zvočni formati MP3, MP4, WMA, WAV, AAC, AIFF, APE, DSD in FLAC.
- Končnice datotek MP3, WMA, WAV, M4A, M4B, AAC in FLAC.
- Datotečni sistemi FAT, exFAT in NTFS.

Transit (TTS) , CG3796sISVN sISVN, Edition date: 201903, First-Printing

Metapodatki zvočnih datotek

Sistem lahko organizira datoteke v vaši napravi USB ali medijskem predvajalniku po metapodatkovnih oznakah. Metapodatkovne oznake vsebujejo informacije o datoteki. Če metapodatkovne oznake za datoteke v napravi USB ali medijskem predvajalniku ne vsebujejo informacij, jih sistem označi kot neznane. Sistem lahko indeksira do 50.000 skladb v napravi USB ali medijskem predvajalniku in do 10 naprav.

TELEFON

OPOZORILO: Če med vožnjo niste pozorni, lahko pride do izgube nadzora nad vozilom, nesreče in telesnih poškodb. Priporočamo, da ste zelo previdni, ko uporabljate katero koli napravo, zaradi katere vam lahko pozornost uide s ceste. Vaša glavna naloga je varno upravljanje vozila. Priporočamo, da ne uporabljate ročnih naprav med vožnjo in da vedno, ko je mogoče, uporabljate sisteme z glasovnim upravljanjem. Seznanite se z zadevnimi državnimi ter krajevnimi predpisi, ki lahko vplivajo na uporabo elektronskih naprav med vožnjo.

Združljivost svoje naprave preverite na lokalnem spletnem mestu Ford.

Prvo seznanjanje mobilnega telefona

Pojdite v nastavitve telefona in vklopite Bluetooth.

V meniju s funkcijami izberite telefon.

1. Izberite ***Pair phone***.

Opomba: *Zahtevek vas opozori na iskanje modela vozila na mobilnem telefonu.*

2. Na mobilnem telefonu izberite vozilo.

Opomba: *Na mobilnem telefonu in zaslonu na dotik se pojavi številka.*

3. Potrdite, da se številka na mobilnem telefonu ujema s številko na zaslonu.

Opomba: *Zaslon na dotik vas obvesti o uspešni seznanitvi mobilnega telefona.*

4. Ob vprašanju prenesite telefonski imenik iz mobilnega telefona.

Opomba: *Če ste seznanili več mobilnih telefonov, v nastavitvah določite primarni telefon. To nastavitev lahko kadar koli spremenite.*

Uporaba mobilnega telefona

Recent Call list

Prikaže in izbere vnos s seznama prejšnjih klicev.

Contacts

Razporedite stike po abecednem vrstnem redu. Glejte **Nastavitve** (stran 352).

Phone settings

Spremenite melodijo za zvonjenje ali opozorila oziroma seznanite dodatni telefon.

Do not disturb

Zavrnite dohodni klic in izklopite melodijo zvonjenja in opozorila.

Phone Keypad

Vnesite številko za klicanje.

Mute

Izklopite mikrofon mobilnega telefona.

Transit (TTS) , CG3796slSVN slSVN, Edition date: 201903, First-Printing

Besedilno sporočanje

Nastavljanje obvestil za besedilna sporočila

iOS

1. Pojdite v nastavitve telefona.
2. Izberite Bluetooth.
3. Izberite informacijsko ikono, ki se nahaja desno od vozila.
4. Vklopite obvestila za besedilna sporočila.

Android

1. Pojdite v nastavitve telefona.
2. Izberite Bluetooth.
3. Izberite možnost s profili.
4. Izberite profil telefona.
5. Vklopite obvestila za besedilna sporočila.

Uporaba besedilnega sporočanja

Postavka v imeniku	Opis
Hear it	Poslušajte besedilno sporočilo.
View	Ogled besedilnega sporočila.
Call	Pokličite pošiljatelja.
Reply	Odgovorite na besedilno sporočilo s standardnim besedilnim sporočilom.

Apple CarPlay

1. Priklopite napravo v izhod USB.
2. Sledite navodilom na zaslonu na dotik.

Opomba: *Pri uporabi Apple CarPlay nekatere funkcije sistema ne bodo na voljo.*

Izklop Apple CarPlay

V meniju s funkcijami izberite nastavitve.

1. Izberite ***Apple CarPlay preferences***.
2. Izklopite ***Apple CarPlay***.

Android Auto

1. Priklopite napravo v izhod USB.
2. Sledite navodilom na zaslonu na dotik.

Opomba: *Mogoče boste morali v nastavitvah omogočiti Android Auto.*

Opomba: *Pri uporabi Android Auto nekatere funkcije sistema ne bodo na voljo.*

Izklop Android Auto

V meniju s funkcijami izberite nastavitve.

1. Izberite ***Android Auto***.
2. Izklopite ***Android Auto***.

NAVIGACIJA

Opomba: *Za več informacij obiščite lokalno spletno mesto Ford.*

V meniju s funkcijami izberite navigacijo.

Transit (TTS) , CG3796sISVN sISVN, Edition date: 201903, First-Printing

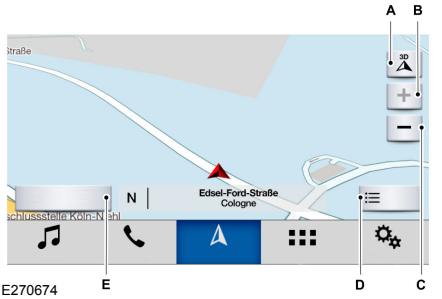

E270674

A Meni za ogled zemljevida.
B Povečava.
C Pomanjšava.
D Meni za usmerjanje po poti.
E Meni za vnos cilja.

Določanje cilja

Meni za vnos cilja

Element	Opis
Search	Vnesite naslov.
Previous destinations	Prikažite in izberite vnos s seznama prejšnjih ciljev.
Home	Za cilj nastavite shranjen domači naslov
Work	Za cilj nastavite shranjen naslov službe.
Favourites	Prikažite in izberite vnos s seznama priljubljenih ciljev.

Določanje cilja na zaslonu za vnos besedila

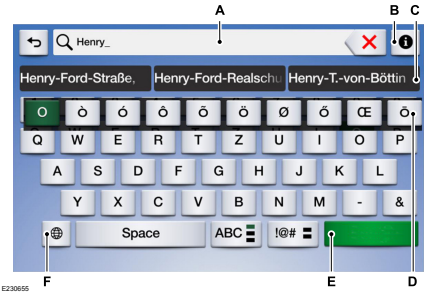

A	Polje za vnos besedila.
B	Informacijska ikona.
C	Samodejne predloge na osnovi vnesenega besedila.
D	Razširjena tipkovnica.
E	Išči.
F	Nastavitve tipkovnice.

Opomba: *Izberite enega od predlogov za kopiranje podrobnosti v polje za vnos besedila.*

You can search by entering all or part of the destination, such as: Address (Eg: 150 London Wall London or 54 Main St), POI category or name (Eg: Parking or Big Ben), Town or postcode (Eg: Paris or SS15 6EE), Junction (Eg: Palace St & Stafford Place), Latitude, longitude (Eg: 51.501476, -0.140634). Tips: The search is not case sensitive. To enter special or accented characters (Eg: ä or é) press and hold the corresponding letter on the keyboard. For additional search support, please refer to your regional Ford website.

Opomba: *Pritisnite gumb v zgornjem desnem kotu zemljevida, da bi prikazali predvideni čas prihoda, preostali čas vožnje ali razdaljo do cilja.*

Določanje cilja ob pomoči zemljevida

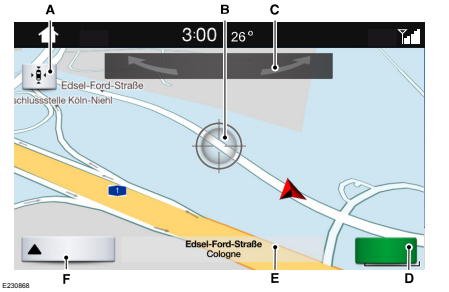

A	Vračilo zemljevida na središče.
B	Izbrana lokacija.
C	Vrtenje 3D-zemljevida. Podrsajte levo ali desno.
D	Začni z usmerjanjem.
E	Ime cilja.
F	Prikaži funkcijsko vrstico.

Izberite lokacijo na zemljevidu.

Izberite ***Start*** za začetek usmerjanja.

Spreminjanje oblike zemljevida

Prikaže zemljevid v eni izmed naslednjih oblik:

- Dvodimenzionalni zemljevid, smer potovanja je vedno na vrhu ekrana.
- Dvodimenzionalni zemljevid, sever je vedno na vrhu ekrana.
- Tridimenzionalni zemljevid, smer potovanja je vedno spredaj.

Povečava

Prikaži več ali manj podrobnosti na zemljevidu.

Opomba: *Prikaz lahko pomanjšate ali povečate tudi ob uporabi dveh prstov na zaslonu. Da bi povečali prikaz, položite dva prsta na zaslon in ju razmaknite. Da bi pomanjšali prikaz, položite dva prsta na zaslon in ju povlecite skupaj.*

Usmerjanje po poti

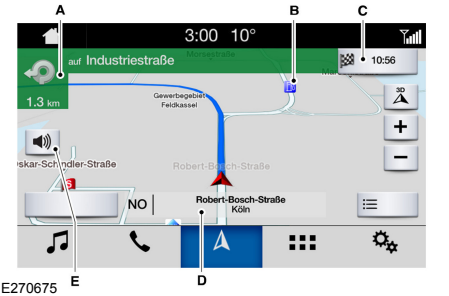

A Smernik. Izberite za poslušanje zadnjega glasovnega zahtevka.

B Interesna točka.

C Predvideni čas prihoda, razdalja do cilja ali preostali čas do cilja.

D Trenutna cesta.

E Utišaj glasovne napotke.

Opomba: *Za spremembo glasnosti usmerjanja obrnite gumb za glasnost takrat, ko se predvaja glasovno usmerjanje.*

Meni za usmerjanje po poti

Postavka v imeniku	Opis
Screen view	Nastavitve zemljevida nastavite za takrat, ko je usmerjanje aktivno.
Full map	Prikaz zemljevida čez celoten zaslon, ko je usmerjanje aktivno.
Motorway exit info	Oglejte si informacije o avtocestnem izvozu na poti.
Turn list	Oglejte si seznam križišč za trenutno pot. Izberite cesto, ki se ji želite izogniti.
Traffic list	Oglejte si promet v bližini ali na trenutni poti.[1]
Navigation settings	Nastavite nastavitve navigacije. Glejte **Nastavitve** (stran 352).
Where am I?	Oglejte si informacije o trenutni lokaciji.
Cancel route	Prekličite usmerjanje.

Postavka v imeniku	Opis
Show route	Oglejte si celotno pot na zemljevidu.
Re-route	Oglejte si alternativno pot.
Edit waypoints	Spremenite vrstni red ali odstranite vmesne točke.
Optimise order	Sistem namesto vas določi vrstni red vmesnih točk.
Start	Nadaljujte na naslednji zaslon in začnite novo pot.

[1] Odvisno od kanala s prometnimi informacijami ali trenutnega prometa.

Nastavitev glasnosti usmerjanja

Za spremembo glasnosti obrnite gumb za glasnost takrat, ko se predvaja glasovno usmerjanje.

Opomba: *Če ste nehote nastavili glasnost na nič: s pritiskom gumba smernika boste predvajali zadnji glasovni napotek, nato glasnost nastavite na želeno raven.*

Izklop glasovnega usmerjanja

Da bi izklopili glasovno usmerjanje, izberite funkcijo za utišanje na zaslonu.

Opomba: *Sistem utiša naslednjo in vse prihodnje glasovne usmeritve.*

Dodajanje vmesnih točk

Vmesne točke lahko dodajate k poti kot dodatne destinacije po poti. Dodate lahko do pet vmesnih točk.

1. Izberite funkcijo iskanja na zemljevidu.
2. Določite cilj.
3. Izberite ***Add waypoint***.
4. Izberite ***Start***.

Preklic usmerjanja

Na zaslonu za aktivno usmerjanje izberite možnost usmerjanja na poti.

Izberite ***Cancel route***.

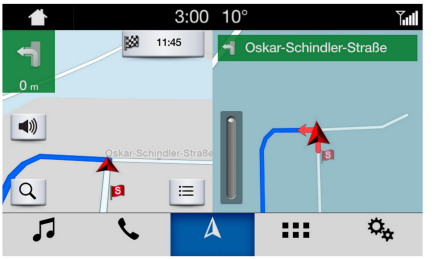

E270676

Opomba: *Menijska funkcija za usmerjanje je vedno v desnem spodnjem kotu zemljevida.*

Trenutni promet (če je nameščen/-a)

Funkcija trenutni promet zagotavlja prometne informacije v realnem času, ki pripomorejo pri načrtovanju najhitrejše poti do vašega cilja. Morate imeti aktivno naročnino na trenutni promet.

Transit (TTS) , CG3796slSVN slSVN, Edition date: 201903, First-Printing

E270955

A Prometni zastoj.

B Prometna nesreča.

C Nujno opozorilo.

Vklop trenutnega prometa

Opomba: *Pred začetkom omogočite modem z aplikacijo FordPass. Glejte* ***Splošne informacije*** *(stran 332).*

V meniju s funkcijami izberite nastavitve.

1. Izberite ***FordPass Connect***.
2. Izberite ***Connectivity settings***.
3. Vklopite ***Connectivity features***
4. Vklopite ***Location***.
5. Vklopite ***Vehicle data & Remote ctrl***.
6. Vklopite ***Live Traffic***.

Potovalni vodnik Michelin (če je nameščen/-a)

Potovalni vodnik Michelin je storitev, ki nudi dodatne informacije o določenih interesnih točkah, kot so restavracije, hoteli in turistične točke. Interesne točke z informacijami iz potovalnega vodnika Michelin imajo gumb, ki prikažejo več informacij. Pritisnite ta gumb za prikaz dodatnih informacij. Če ste telefon seznanili s sistemom, lahko pritisnete gumb za telefon za neposreden klic izbrane interesne točke.

Posodobitve zemljevida navigacije

HERE je dobavitelj digitalnih zemljevidov za aplikacijo navigacije. Če na zemljevidu najdete napake, jih lahko prijavite neposredno podjetju HERE na www.here.com. HERE oceni vse prijavljene napake na zemljevidu in sporoči izsledke svojih preiskav po elektronski pošti.

APLIKACIJE

Opomba: *Za več informacij o razpoložljivih aplikacijah obiščite področno spletno stran Ford.*

Ob prvem zagonu aplikacije prek sistema vas lahko sistem povpraša po določenih dovoljenjih. Dovoljenja, ki ste jih podelili, lahko preverite ali spremenite kadar koli, ko vozilo miruje. Glejte **Nastavitve** (stran 352).

Opomba: *Pred uporabo aplikacij prek sistema svetujemo, da pri operaterju preverite količino zakupljenega prenosa podatkov. Uporaba aplikacij lahko povzroči dodatne stroške.*

Opomba: *Priporočamo, da pred uporabo aplikacije preverite pogoje in pravila ter politiko o zasebnosti ponudnika aplikacije.*

Opomba: *Prepričajte se, da imate aktivni račun za aplikacijo, ki jo želite uporabljati v sistemu.*

Opomba: *Nekatere aplikacije bodo delovale brez nastavljanja. Pri drugih je treba pred uporabo nastaviti nekatere osebne nastavitve.*

Uporaba aplikacij na napravi iOS

V meniju s funkcijami izberite aplikacije.

1. Izklopite Apple CarPlay. Glejte **Telefon** (stran 344).
2. Napravo priključite v izhod USB ali jo seznanite in povežite prek povezave Bluetooth.
3. Na svoji napravi zaženite aplikacije, ki jih želite uporabljati v SYNC.

Opomba: *Če v napravi zaprete aplikacije, jih ne boste mogli uporabljati s sistemom.*

4. Izberite ***Find mobile apps***.

Opomba: *Sistem išče in se poveže z združljivimi aplikacijami, ki tečejo v vaši mobilni napravi.*

5. Izberite aplikacijo, ki jo želite uporabljati na zaslonu na dotik.

Opomba: *Med uporabo aplikacije za navigacijo mora biti aplikacija odprta, naprava pa mora ostati odklenjena.*

Uporaba aplikacij v napravi Android

V meniju s funkcijami izberite aplikacije.

1. Izklopite Android Auto. Glejte **Telefon** (stran 344).
2. Seznanite napravo. Glejte **Telefon** (stran 344).
3. Na svoji napravi zaženite aplikacije, ki jih želite uporabljati v SYNC.

Opomba: *Če v napravi zaprete aplikacije, jih ne boste mogli uporabljati s sistemom.*

4. Izberite ***Find mobile apps***.

Opomba: *Sistem išče in se poveže z združljivimi aplikacijami, ki tečejo v vaši mobilni napravi.*

5. Izberite aplikacijo, ki jo želite uporabljati na zaslonu na dotik.

Transit (TTS) , CG3796sISVN sISVN, Edition date: 201903, First-Printing

NASTAVITVE

Splošno

Postavka	Opis
Language	Nastavite jezik.
Measure unit	Nastavite enoto za razdaljo.
Temperature unit	Nastavite enoto za temperaturo.
Touchscreen beep	Vklop in izklop zvokov zaslona.
About SYNC	Oglejte si informacije o sistemu in programski opremi.
Software licences	Oglejte si informacije o licenci programske opreme.
Master reset	Povrnite tovarniško privzete nastavitve.[1]

[1] S tem ponastavite vse nastavitve in izbrišete svoje osebne podatke. S tem ne odstranite svojega vozila iz računa ponudnika omrežja za vozilo. Da bi odstranili svoje vozilo iz računa, se obrnite na svojega ponudnika omrežja za vozilo.

Zaslon

Postavka	Opis
Brightness	Nastavite svetlost zaslona.[1]
Mode	Nastavite svetlo ozadje, temno ozadje ali izberite, da sistem sam nastavlja ozadje glede na zunanjo osvetlitev.
Display off	Izklop zaslona.[2]
Auto dim	Naj sistem sam nastavlja ozadje glede na zunanjo osvetlitev.

[1] S tem se ne spremeni svetlost, ki ste jo nastavili na informacijskem zaslonu.

[2] Zaslon vklopite tako, da se ga dotaknete.

Transit (TTS) , CG3796slSVN slSVN, Edition date: 201903, First-Printing

Zvok

Postavka	Opis
Reset all	Povrnite tovarniško privzete zvočne nastavitve.
Treble	Nastavite visoke tone.
Mid-range	Nastavite srednje tone.
Bass	Nastavite nizke tone.
Balance/Fade	Nastavite ravnovesje zvoka levo/desno in naprej/nazaj.
Adaptive volume	Nastavite količino tako, da se zvok stopnjuje z višanjem hitrosti vožnje.
DSP occupancy	Optimizirajte zvok za določene položaje sedenja.
Sound mode	Vklopite in izklopite stereo in prostorski zvok.

Medijski predvajalnik

Postavka	Opis
Podcast speed	Prilagodite hitrost predvajanja podcastov na nekaterih napravah iOS.
Audiobook playback speed	Prilagodite hitrost predvajanja zvočnih knjig na nekaterih napravah iOS.
Cover Art priority	Prikaže naslovno sliko iz datotek v vaši napravi. Če datoteke v vaši napravi ne vsebujejo naslovne slike, sistem prikaže naslovno sliko storitve Gracenote.
Gracenote® management	Vklopite in izklopite pridobivanje metapodatkov iz storitve Gracenote.
Gracenote® database info	Oglejte si informacije o storitvi Gracenote.
Device information	Oglejte si informacije o licenci programske opreme svojega predvajalnika medijske vsebine.
Reset media index	Izbrišite metapodatke, ki jih ima sistem o datotekah v vaši napravi, in s tem omogočite ponovno indeksiranje.

Transit (TTS) , CG3796sISVN sISVN, Edition date: 201903, First-Printing

Ura

Postavka	Postavka v podimeniku
Clock format	Izberite način prikaza časa.
Auto time zone update	Nastavite, da se ura prilagaja časovnim območjem.
Reset clock to GPS time	Nastavite, da se ura prilagaja spremembam satelitov GPS.

Sistem samodejno shrani spremembe, ki ste jih vnesli v teh nastavitvah.

Bluetooth

Postavka	Opis
Bluetooth	Vklopite ali izklopite Bluetooth.

Telefon

Postavka	Opis
View Devices	Uredite svojo napravo.
Add device	Dodajte napravo.
Connect	Priključite napravo.
Disconnect	Izključite napravo.
Device information	Oglejte si informacije o svoji napravi.
Make favourite	Izberite prednostno napravo.
Delete	Izbrišite napravo.
Manage contacts	Upravljajte imenik in stike.
Automatic contact download	Vklopite samodejni prenos imenika.
Sort by:	Izberite, da so stiki prikazani po abecedi po imenu ali priimku.
Re-download contacts	Ročno prenesite imenik.
Delete contacts	Izbrišite imenik iz sistema.
Phone Ringtone selec-tion	Upravljajte zvoke naprave.

Transit (TTS) , CG3796slSVN slSVN, Edition date: 201903, First-Printing

Postavka	Opis
No ringtone	Utišajte zvonjenje mobilnega telefona.
Use phone ringtone	Oglejte si in izberite melodijo zvonjenja za dohodne klice. Izberete lahko melodijo na telefonu ali eno izmed sistemskih melodij.
Text messaging	Vklop in izklop besedilnih sporočil.
No tone (silence)	Vklopite in izklopite obvestila za besedilna sporočila.
Voice read out	Vklopite in izklopite glasovna obvestila za besedilna sporočila.
Mute audio in Hands-free off	Zvok (npr. radio) naj bo utišam med prenosom klica na mobilni telefon.
Roaming warning	Vklopite in izklopite obvestila o gostovanju.
Low battery notification	Vklopite in izklopite obvestila o prazni bateriji.

Pomoč v sili

Postavka	Opis
Emergency Assistance	Vklopite in izklopite pomoč v sili.
Set emergency contacts	Iz imenika določite stike za klic v sili.

Radio

Postavka	Opis
Radio text	Oglejte si informacije o trenutnem radijskem sprejemu.
Autostore presets (AST)	Osvežite šest postaj FM z najmočnejšim signalom na trenutni lokaciji v seznam shranjenih postaj.

Transit (TTS) , CG3796sISVN sISVN, Edition date: 201903, First-Printing

Navigacijski sistem (če je nameščen/-a)

Zemljevid

Postavka	Opis
Map preferences	Nastavite nastavitve zemljevida.
3-D city model	Prikaži tridimenzionalne zgradbe na zemljevidu.
Breadcrumbs	Prikaži bele pike na zemljevidu, ki predstavljajo predhodno pot.
POI icons	Prikaži ikone interesnih točk na zemljevidu.
Select POIs	Izberite, katere kategorije interesnih točk naj bodo prikazane na zemljevidu.

Usmerjanje po poti

Postavka	Opis
Route preferences	Nastavite nastavitve poti.
Preferred route	Izberite najkrajšo, najhitrejšo ali najbolj okolju prijazno pot.
Always use ___ route	Izbira obvozne poti pri programiranju cilja. Sistem na podlagi vaših priljubljenih nastavitev poti preračuna le eno pot.
Automatic find parking	Med približevanjem cilju sistem išče in prikaže razpoložljiva parkirišča.
Eco time penalty	Izberite raven stroška preračunane ekološke poti. Z višanjem te vrednosti se podaljšuje tudi trajanje poti.
Dynamic route guidance	Vklopite ali izklopite, odvisno od tega, ali želite, da sistem upošteva prometne informacije med načrtovanjem poti.[1]
Navigation preferences	Nastavite prednostne nastavitve navigacije.
Guidance prompts	Izberite glas in zvok, le glas ali le zvok.
Hazard spot warning	Izberite vizualno in zvok ali le vizualno.[2]

[1] Odvisno od kanala s prometnimi informacijami ali trenutnega prometa.
[2] Ni na voljo v vseh državah.

Transit (TTS) , CG3796slSVN slSVN, Edition date: 201903, First-Printing

Aplikacije

Postavka	Opis
Mobile apps settings	Vklopite ali izklopite uporabo mobilnih aplikacij v sistemu. Izklop mobilnih aplikacij v meniju nastavitev onemogoči samodejne posodobitve in uporabo mobilnih aplikacij v sistemu.
Update mobile apps	Zagotavlja informacije o trenutno razpoložljivih posodobitvah aplikacij.
All apps	Podelite ali zavrnite dovoljenje vsem aplikacijam naenkrat.

Modem (če je nameščen/-a)

Dostopna točka Wi-Fi

Postavka	Opis
Vehicle Hotspot	Vklopite ali izklopite dostopno točko Wi-Fi.
Settings	Poglejte in uredite nastavitve dostopne točke Wi-Fi, kot sta SSID in geslo.
Data usage	Poglejte zakupljen podatkovni prenos in porabo podatkov dostopne točke Wi-Fi.
Manage devices	Upravljajte naprave, ki so povezane z dostopno točko Wi-Fi.
Manage my account	Uredi račun ali skleni naročnino.

Nastavitve povezljivosti

Postavka	Opis
Connectivity features	Vklopi ali izklopi modem
Send vehicle data	Pošlji ali ustavi pošiljanje podatkov o vozilu podjetju Ford.
Location	Pošlji ali ustavi pošiljanje podatkov o lokaciji podjetju Ford.
Vehicle data & Remote ctrl	Pošlji ali ustavi pošiljanje podatkov o vozilu podjetju Ford.
Live Traffic	Vklop ali izklop trenutnega prometa.

Transit (TTS) , CG3796sISVN sISVN, Edition date: 201903, First-Printing

Wi-Fi

Postavka	Opis
System Wi-Fi	Nastavite nastavitve brezžičnega omrežja Wi-Fi.
View available networks	Izberite s seznama razpoložljivih omrežij Wi-Fi.
Wi-Fi availability notification	Vklopite in izklopite obvestila.

Nastavitve vozila (če je nameščen/-a)

Kamera

Postavka	Opis
Camera settings	Nastavite nastavitve vzvratne kamere.
Rear camera delay	To funkcijo lahko vklopite in izklopite z drsnikom. Ko je funkcija vklopljena, se za kratek čas na zaslonu prikaže slika vzvratne kamere, ko prestavite v prestavo za vožnjo naprej.
Active Park Assist	Omogoči vklop ali izklop parkirnih pomagal med prikazom slike vzvratne kamere.
Enhanced Park Pilot	Prikaz vizualne indikacije, ko sistem med vzvratno vožnjo zazna predmet.

Prepoznava govora

Postavka	Opis
Advanced mode	Vklopite to funkcijo za odstranitev dodatnih glasovnih zahtevkov in potrditev.
Phone confirmation	Vklopite to funkcijo, če želite, da sistem pred klicem preveri ime stika.
Voice command list	Vklopite to funkcijo, če želite, da se ob pritisku gumba za glasovno upravljanje prikažejo razpoložljivi glasovni ukazi.

Transit (TTS) , CG3796slSVN slSVN, Edition date: 201903, First-Printing

Način služabnika (če je nameščen/-a)

Način služabnika vam omogoča, da zaklenete sistem. Dokler sistem ni odklenjen s pravilno šifro PIN, ni mogoče dostopati do nobene informacije.

Ko izberete način služabnika, se pojavi pojavno okno, ki zahteva štirimestno številko za vklop in izklop načina služabnika. Uporabite lahko PIN po želji, vendar morate uporabiti isti PIN tudi za izklop načina služabnika. Sistem vas povpraša po vnosu šifre.

Opomba: *Če se sistem zaklene in boste morali ponastaviti PIN, se obrnite na pooblaščenega serviserja.*

Za vklop načina služabnika vnesite izbrano številko PIN. Sistem vas povpraša po potrditvi številke PIN tako, da jo znova vnesete. Sistem se nato zaklene.

Za odklepanje sistema vnesite isto številko PIN. Sistem se znova poveže s telefonom in vse funkcije so znova na voljo.

Transit (TTS) , CG3796slSVN slSVN, Edition date: 201903, First-Printing

ODPRAVLJANJE TEŽAV SYNC™ 3

Prepoznava govora

Simptom	Možen vzrok in rešitev
Sistem ne razume, kaj govorim.	– Uporabljate napačne glasovne ukaze. • Glejte **Uporaba prepoznave glasu** (stran 336). • Za celoten seznam glasovnih ukazov obiščite lokalno spletno mesto Ford. – Prehitro začnete govoriti. • Počakajte na glasovni zahtevek in šele nato izgovorite ukaz.
Sistem ne razume imena skladbe ali izvajalca.	– Omejitve naprave. Bluetooth ne podpira glasovnih ukazov. • Priklopite napravo v izhod USB. • Če imate napravo z iOS, pritisnite in držite gumb za glasovne ukaze na volanu, da bi Siri predvajala določene skladbe. – Uporabljate napačne glasovne ukaze. • Glejte **Uporaba prepoznave glasu** (stran 336). • Za celoten seznam glasovnih ukazov obiščite lokalno spletno mesto Ford. – Ne izgovarjate imena popolnoma enako, kot je prikazano v napravi. • Naslov skladbe ali ime izvajalca izgovorite točno tako, kot je prikazano v napravi. Vse okrajšave v imenu črkujte. Ime skladbe ali izvajalca lahko vsebuje posebne znake, ki jih sistem ne prepozna. – Ime vsebuje posebne znake, recimo *, – ali +. • Preimenujte datoteke v napravi ali na zaslonu na dotik izberite in predvajajte skladbo.
Sistem ne razume imena stika v imeniku naprave in pokliče napačen stik.	– Ne izgovarjate imena popolnoma enako, kot je prikazano v napravi. • Ime in priimek stika izgovorite točno tako, kot sta zapisana v napravi. Vse okrajšave v imenu črkujte. – Ime vsebuje posebne znake, recimo *, – ali +. • Preimenujte stike v napravi ali na zaslonu na dotik izberite in pokličite stik.

Transit (TTS) , CG3796slSVN slSVN, Edition date: 201903, First-Printing

Simptom	Možen vzrok in rešitev
Sistem mogoče ne razume tujih imen stikov v imeniku naprave.	– Ne izgovarjate imena popolnoma enako, kot je prikazano v napravi. • Ime in priimek stika izgovorite točno tako, kot sta zapisana v napravi. Sistem pri imenih stikov, ki so shranjeni v vašem mobilnem telefonu, uporabi pravila za izgovarjanje glasov za izbrani jezik. Izberite ime stika na zaslonu in uporabite funkcijo "poslušaj", da bi slišali, kakšno izgovarjavo sistem pričakuje.
Glasovni ukazi sistema in izgovarjava nekaterih besed niso najbolj natančni.	– Omejitve naprave. • Sistem uporablja tehnologijo pretvorbe besedila v govor in umetno generiran glas namesto predhodno posnetega človeškega glasu.

USB in Bluetooth Audio

Simptom	Možen vzrok in rešitev
Ne morem povezati naprave.	– Okvara naprave. • Izklopite napravo. Izklopite napravo, jo ponovno zaženite in poskusite znova. – Težava pri povezavi kabla. • Kabel pravilno povežite z napravo in izhodom USB v vozilu. – Kabel ni združljiv. • Uporabite kabel, ki ga priporoča proizvajalec naprave.

Simptom	Možen vzrok in rešitev
	– Nepravilne nastavitve naprave. • Poskrbite, da naprava nima programa za samodejno nastavitev ali dejavnih varnostnih nastavitev. • Preverite, da ni naprava nastavljena le na polnjenje. – Naprava ima vklopljeno zaklepanje zaslona. • Preden napravo povežete, jo odklenite.
Sistem ne prepozna naprave.	– Omejitve naprave. • Naprave ne puščajte v vozilu pri visokih ali nizkih temperaturah.
Sistem ne razume imena skladbe ali izvajalca.	– Omejitve naprave. Bluetooth ne podpira glasovnih ukazov. • Priklopite napravo v izhod USB. • Če imate napravo z iOS, pritisnite in držite gumb za glasovne ukaze na volanu, da bi Siri predvajala določene skladbe.
Ne morem predvajati zvoka iz naprave Bluetooth.	– Nezdružljiva naprava. • Združljivost svoje naprave preverite na lokalnem spletnem mestu Ford. – Naprava ni povezana. • Seznanite napravo. Glejte **Telefon** (stran 344). – Medijski predvajalnik ne predvaja. • Vklopite medijski predvajalnik v napravi.
Sistem ne prepozna glasbe v napravi.	– Metapodatki zvočne datoteke manjkajo ali so nepravilni, recimo izvajalec, ime skladbe, album ali zvrst. • Popravite datoteke v napravi. – Pokvarjene datoteke. • Popravite datoteke v napravi. – Zaščitene datoteke. • Uporabite napravo, ki vsebuje datoteke, ki niso zaščitene. – Nepodprti format datotek. • Popravite ali pretvorite datoteke v podprti format. Glejte **Zabava** (stran 342).

Transit (TTS) , CG3796slSVN slSVN, Edition date: 201903, First-Printing

Simptom	Možen vzrok in rešitev
	– Potrebno je indeksiranje naprave. • Znova indeksirajte napravo. Glejte **Nastavitve** (stran 352). – Naprava ima vklopljeno zaklepanje zaslona. • Preden napravo povežete, jo odklenite.
Včasih ne morem slišati skladbe, ki se predvaja v moji napravi.	– Okvara naprave. • Izklopite napravo. Izklopite napravo, jo ponovno zaženite in poskusite znova.
Ko odklopim napravo iOS, je glasnost zvoka nastavljena na najvišjo raven.	– Omejitve naprave. • Zmanjšajte glasnost na napravi
Sistem ne predvaja skladb na pogonu USB v pravilnem vrstnem redu.	Če sistem ne predvaja skladb v napravi USB v pravilnem vrstnem redu, lahko mogoče pomaga naslednje: – Če ste med indeksiranjem za vir izbrali USB, SYNC predvaja skladbe po abecednem vrstnem redu po imenu datoteke v osnovni mapi. – Če ste za vir izbrali USB po tem, ko je sistem končal z indeksiranjem, SYNC predvaja vse skladbe po abecednem vrstnem redu po naslovu v oznaki ID3, ne glede na mesto datoteke. SYNC uporabi ime datoteke, če naslov v oznaki ID3 ne obstaja. – Če ste izbrali predvajanje vseh skladb iz imenika, bo SYNC predvajal vse skladbe, razporejene po abecednem vrstnem redu glede na naslov v oznaki ID3, ne glede na mesto datoteke. SYNC uporabi ime datoteke, če naslov v oznaki ID3 ne obstaja. – Če ste med uporabo funkcije za raziskovanje naprave izbrali skladbo, bo SYNC predvajal skladbe po abecednem vrstnem redu glede na ime datoteke v izbrani mapi. SYNC nato predvaja vse skladbe v vseh podmapah mape, ki ste jo izbrali.

Transit (TTS) , CG3796slSVN slSVN, Edition date: 201903, First-Printing

Telefon

Simptom	Možen vzrok in rešitev
Med klicem je prisotnega veliko šuma iz ozadja.	– Napačne nastavitve mobilnega telefona. • Preverite in nastavite zvočne nastavitve na mobilnem telefonu. Glejte navodila za uporabo svojega mobilnega telefona.
Med klicem lahko slišim drugo osebo, ona pa ne more slišati mene.	– Okvara mobilnega telefona. • Izklopite mobilni telefon, ga ponovno zaženite in poskusite znova. – Mikrofon mobilnega telefona je utišan. • Vklopite mikrofon mobilnega telefona.
Med klicem ne slišim druge osebe, prav tako ona ne sliši mene.	– Potreben je ponovni zagon sistema. • Ponovno zaženite sistem. Odvzemite kontakt in odprite vrata. Zaprite vrata in zaklenite vozilo. Počakajte, da se zaslon na dotik ugasne in vsi osvetljeni izhodi USB prenehajo biti osvetljeni. Odklenite vozilo, dodajte kontakt in poskusite znova.
Ne morem prenesti imenika.	– Nezdružljiv mobilni telefon. • Združljivost svojega mobilnega telefona preverite na lokalnem spletnem mestu Ford. – Napačne nastavitve mobilnega telefona. • Dovolite sistemu, da pridobi stike iz vašega mobilnega telefona. Glejte navodila za uporabo svojega mobilnega telefona. – Napačne sistemske nastavitve. • Vklopite samodejni prenos imenika. Glejte **Nastavitve** (stran 352). – Okvara mobilnega telefona. • Izklopite mobilni telefon, ga ponovno zaženite in poskusite znova.

Transit (TTS) , CG3796slSVN slSVN, Edition date: 201903, First-Printing

Simptom	Možen vzrok in rešitev
Prikaže se sporočilo, ki pravi, da je telefonski imenik prenesen, vendar je imenik prazen ali v njem manjkajo stiki.	– Napačne nastavitve mobilnega telefona. • Dovolite sistemu, da pridobi stike iz vašega mobilnega telefona. Glejte navodila za uporabo svojega mobilnega telefona. • Preverite lokacijo manjkajočih stikov na svojem mobilnem telefonu. Če so manjkajoči stiki shranjeni na vaši kartici SIM, jih prenesite v pomnilnik mobilnega telefona. – Napačne sistemske nastavitve. • Vklopite samodejni prenos imenika. Glejte **Nastavitve** (stran 352).
Ne morem povezati svojega mobilnega telefona.	– Nezdružljiv mobilni telefon. • Združljivost svojega mobilnega telefona preverite na lokalnem spletnem mestu Ford. – Okvara mobilnega telefona. • Izklopite mobilni telefon, ga ponovno zaženite in poskusite znova. • Namestite najnovejšo vgrajeno programsko opremo mobilnega telefona. • Izbrišite napravo iz sistema in izbrišite SYNC na napravi ter poskusite znova. • Izklopite samodejni prenos imenika. Glejte **Nastavitve** (stran 352).
Besedilna sporočila ne delujejo.	– Nezdružljiv mobilni telefon. • Združljivost svojega mobilnega telefona preverite na lokalnem spletnem mestu Ford. – Okvara mobilnega telefona. • Izklopite mobilni telefon, ga ponovno zaženite in poskusite znova.
Ne morem poslušati besedilnih sporočil.	– Nezdružljiv mobilni telefon. • Združljivost svojega mobilnega telefona preverite na lokalnem spletnem mestu Ford.

Transit (TTS) , CG3796sISVN sISVN, Edition date: 201903, First-Printing

Navigacija (če je nameščen/-a)

Simptom	Možen vzrok in rešitev
Ne morem vnesti imena ulice, ko sem v tujini.	– Napačen način vnosa. • Vnesite ime ulice brez države.
Sistem ne prepozna koordinat.	– Uporabljate napačno obliko koordinat. • Uporabite obliko ##. #####, ##. ##### (za S/J, V/Z). Če je vnesena smer zahod, pred koordinato vpišite minus, za vzhod pa naj bo vrednost pozitivna; recimo 12.5412 pomeni vzhodno in –12.5412 pomeni zahodno.

Transit (TTS) , CG3796slSVN slSVN, Edition date: 201903, First-Printing

Aplikacije

Simptom	Možen vzrok in rešitev
Sistem ne najde mojih aplikacij.	– Nezdružljiva naprava. • Potrebna je naprava Android z OS 4.3 ali novejšim ali naprava iOS z iOS 8.0 ali novejšim. Seznanite in povežite napravo Android, da bi našli aplikacije, ki so združljive z AppLink. Napravo Android ali iOS priključite v izhod USB ali jo seznanite in povežite prek povezave Bluetooth.
Imam združljivo napravo in je pravilno povezana, vendar sistem še vedno ne najde mojih aplikacij.	– Aplikacije, ki podpirajo AppLink, niso nameščene v vaši mobilni napravi. • Prenesite in namestite najnovejšo različico aplikacije. – Aplikacije, ki podpirajo AppLink, niso zagnane v vaši mobilni napravi. • Zaženite aplikacije, da jih lahko sistem najde, in poskrbite, da ste v aplikacije vpisani, če je to potrebno. – Napačne nastavitve aplikacije. • Preverite in nastavite nastavitve aplikacije na svoji napravi in po potrebi dovolite SYNC dostop do aplikacije.
Imam združljivo napravo in je pravilno povezana, moje aplikacije so zagnane, vendar sistem še vedno ne najde mojih aplikacij.	– Aplikacije se ne zaprejo popolnoma. • Znova zaženite aplikacije in poskusite znova. • Če imate napravo Android z aplikacijami, ki imajo možnost izhoda ali izklopa, uporabite to možnost in znova zaženite aplikacijo. V nasprotnem primeru uporabite funkcijo prisilne zaustavitve v nastavitvah v svoji napravi. • Če imate napravo iOS z iOS 7.0 ali novejšim, pritisnite domači gumb dvakrat in podrsajte aplikacijo navzgor, da jo zaprete.
Imam napravo Android in je pravilno povezana, aplikacije sem znova zagnal in tečejo, vendar jih sistem še vedno ne najde.	– Mogoče je, da zaradi napake v nekaterih starejših različicah operacijskega sistema Android sistem ne najde aplikacij. • Izklopite Bluetooth in ga znova vklopite ter s tem prisilite sistem, da se znova poveže z vašo napravo.

Simptom	Možen vzrok in rešitev
Imam napravo iOS in je pravilno povezana, aplikacije sem znova zagnal in tečejo, vendar jih sistem še vedno ne najde.	– Težava pri povezavi kabla. • Odklopite kabel iz svoje naprave, počakajte nekaj trenutkov in ga znova priklopite ter s tem prisilite sistem, da se znova poveže z vašo napravo.
Imam napravo Android, v kateri teče medijska aplikacija, ki jo je sistem našel, vendar ne slišim zvoka ali pa je ta zelo tih.	– Glasnost naprave je nastavljena zelo nizko. • Povečajte glasnost na napravi.
Imam združljivo napravo in je pravilno povezana, vendar sistem še vedno ne najde mojih aplikacij.	– Omejitve naprave. Nekateri Androidi imajo omejeno število izhodov Bluetooth, prek katerih se lahko povežejo aplikacije. Če v telefonu teče več aplikacij, kot pa je na voljo izhodov Bluetooth, sistem ne bo mogel najti vseh. • Zaustavite nekaj aplikacij, da lahko sistem najde tiste, ki jih želite uporabljati.

Transit (TTS) , CG3796slSVN slSVN, Edition date: 201903, First-Printing

Povezljivost z Wi-Fi

Simptom	Možen vzrok in rešitev
Ne morem se povezati z omrežjem Wi-Fi.	– Napaka pri geslu. • Vnesite pravilno geslo. – Šibek omrežni signal. • Pomaknite vozilo bližje točki Wi-Fi ali mestu, kjer omrežni signal ni tako oviran. – Več vstopnih točk znotraj dosega z istim SSID. • Uporabite edinstveno ime za svoj SSID. Ne uporabite privzetega imena, če ne vsebuje edinstvenega identifikatorja, kot je denimo del naslova MAC.
Po uspešni povezavi se povezava Wi-Fi prekine.	– Šibek omrežni signal. • Pomaknite vozilo bližje točki Wi-Fi ali mestu, kjer omrežni signal ni tako oviran.
Sem blizu dostopne točke Wi-Fi, vendar je omrežni signal šibek.	– Oviran omrežni signal. • Če je vozilo opremljeno z ogrevanim vetrobranskim steklom, postavite vozilo tako, da vetrobransko steklo ni obrnjeno proti dostopni točki Wi-Fi. • Če ima vozilo kovinsko zatemnjena vsa okna razen vetrobranskega, postavite vozilo tako, da je z vetrobranskim steklom obrnjeno proti dostopni točki Wi-Fi, ali odprite okno, ki je obrnjeno proti dostopni točki. • Če ima vozilo kovinsko zatemnjena vsa okna, tudi vetrobransko, odprite tisto okno, ki je obrnjeno proti dostopni točki. • Če je vozilo v garaži in so garažna vrata zaprta, jih odprite.
Na seznamu omrežij ne vidim omrežja, ki ga želim.	– Skrito omrežje. • Omrežje nastavite kot vidljivo in poskusite znova.

Transit (TTS) , CG3796slSVN slSVN, Edition date: 201903, First-Printing

Simptom	Možen vzrok in rešitev
Med iskanjem omrežij Wi-Fi na svojem mobilnem telefonu ali drugih napravah ne vidim SYNC.	– Sistemske omejitve. • SYNC trenutno ne zagotavlja dostopne točke Wi-Fi.
Prenos programske opreme traja predolgo.	– Šibek omrežni signal • Pomaknite vozilo bližje točki Wi-Fi ali mestu, kjer omrežni signal ni tako oviran. – Dostopna točka Wi-Fi je obremenjena ali ima počasno internetno povezavo. • Uporabite bolj zanesljivo dostopno točko Wi-Fi.
Sistem se poveže z omrežjem Wi-Fi in moč signala je odlična, programska oprema pa se ne posodablja.	– Posodobitev programske opreme ni na voljo. – Omrežje Wi-Fi zahteva naročnino ali sprejem pravil in pogojev. • Testirajte povezavo z drugo napravo. Če omrežje zahteva naročnino ali sprejem pravil in pogojev, se obrnite na ponudnika omrežnih storitev.

Ponastavitev sistema

1. Hkrati pritisnite in držite gumba za iskanje navzgor in vklop zvočne enote, dokler se zaslon ne ugasne.
2. Počakajte 3 minute, da se lahko sistem v celoti ponastavi.
3. S pritiskom gumba za vklop zvočne enote vklopite sistem.

Opomba: *Sistem lahko ponastavite, da povrnete funkcionalnost, ki je prenehala delovati. Ponastavitev sistema je zasnovana tako, da povrne funkcionalnost in ne izbriše podatkov, ki ste jih imeli shranjene.*

Dodatne informacije in pomoč

Za več informacij in pomoč priporočamo, da se obrnete na pooblaščenega prodajalca ali obiščete lokalno spletno mesto Ford.

Transit (TTS) , CG3796slSVN slSVN, Edition date: 201903, First-Printing

ELEKTROMAGNETNA ZDRUŽLJIVOST

OPOZORILO: Ne postavljajte predmetov oziroma ne nameščajte opreme na pokrov zračne blazine, ob strani naslonjala (sprednjih sedežev) ali v območju sprednjih sedežev, ki bi lahko prišla v stik s sproženo zračno blazino. Neupoštevanje teh navodil privede do povečanega tveganja za telesne poškodbe ob trku.

OPOZORILO: Kablov antene nikoli ne pritrjujte na ožičenje vozila, napeljavo za gorivo ali cevi zavornega sistema.

OPOZORILO: Antena in napajalni kabli morajo biti vsaj 10 cm oddaljeni od elektronskih modulov in zračnih blazin.

Opomba: *Vozilo je bilo preizkušeno in potrjeno po zakonodaji o elektromagnetni skladnosti (Regulacija 10 UN ECE ali drugi veljavni lokalni predpisi). Sami ste odgovorni za to, da je oprema, ki jo pooblaščeni prodajalec namesti v vozilo, skladna z ustrezno lokalno zakonodajo ali drugimi predpisi.*

Opomba: *Vsa oprema v vozilu za oddajanje radijskih frekvenc (npr. mobilni telefoni in amaterski radijski sprejemniki) mora ustrezati specifikacijam v spodnji preglednici. Za vgradnjo in uporabo ni posebnih določil ali pogojev.*

Avtomobil

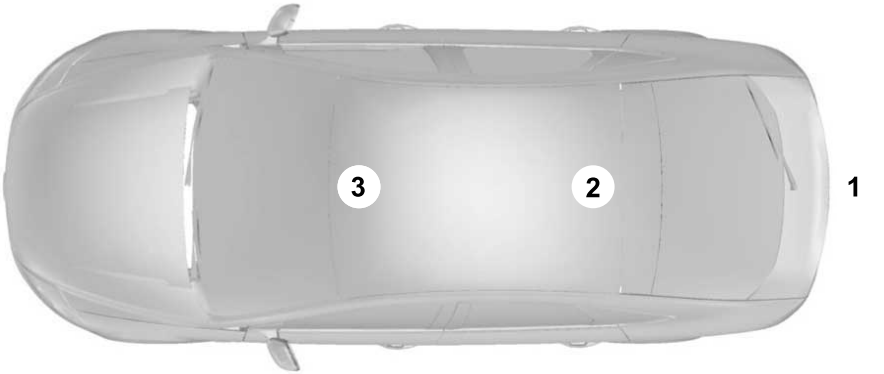

E239120

Furgon

E239122

Tovornjak

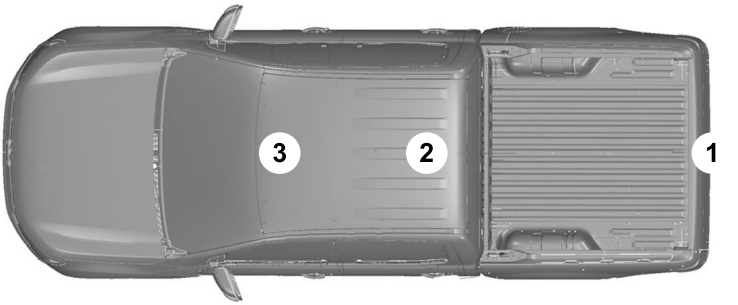

E239121

Transit (TTS) , CG3796slSVN slSVN, Edition date: 201903, First-Printing

Frekvenčno območje v MHz	Največja izhodna moč v W (RMS)	Položaji antene
1-30	50	1
50-54	50	2. 3
68-88	50	2. 3
142-176	50	2. 3
380-512	50	2. 3
806-870	10	2. 3

Opomba: *Po vgradnji naprav, ki oddajajo radijske frekvence, preverite morebitne motnje v delovanju električne opreme vašega vozila, tako v stanju pripravljenosti kot med oddajanjem.*

Preverite vso električno opremo:

- pri vklopljenem kontaktu,
- pri delujočem motorju,
- pri vožnji z različnimi hitrostmi.

Preverite, da elektromagnetno polje, ki ga oddajnik ustvarja v notranjosti vozila, ne presega omejitev, v veljavnih zahtevah za človeško izpostavljenost.

LICENČNI SPORAZUM KONČNEGA UPORABNIKA

Licenčna pogodba za končnega uporabnika (EULA) SYNC®

- Kupili ste napravo (»NAPRAVA«), ki vključuje programsko opremo z licenco za podjetje Ford Motor Company (FORD MOTOR COMPANY), ki jo je izdala podružnica podjetja Microsoft Corporation (»MS«). Nameščene programske izdelke, ki izvirajo iz podjetja MS, in z njimi povezane medije, tiskana gradiva ter vgrajeno elektronsko dokumentacijo (»PROGRAMSKA OPREMA MS«), ščitijo mednarodni zakoni in pogodbe o varovanju intelektualne lastnine. Za PROGRAMSKO OPREMO MS se izdaja licenca in se ne prodaja. Vse pravice pridržane.
- PROGRAMSKA OPREMA MS se lahko povezuje in/ali komunicira oziroma bo pozneje nadgrajena za povezovanje in/ali komunikacijo z dodatno programsko opremo in/ali sistemi podjetja FORD MOTOR COMPANY. Dodatna programska oprema in sistemi, ki izvirajo iz podjetja FORD MOTOR COMPANY, skupaj s povezanimi mediji, tiskovinami in vgrajeno oziroma elektronsko dokumentacijo (»PROGRAMSKA OPREMA FORD«), so zaščiteni z mednarodnimi zakoni in pogodbami o zaščiti avtorskih pravic. Za PROGRAMSKO OPREMO FORD se izdaja licenca in se ne prodaja. Vse pravice pridržane.

Transit (TTS) , CG3796slSVN slSVN, Edition date: 201903, First-Printing

- PROGRAMSKA OPREMA MS in/ali PROGRAMSKA OPREMA FORD se lahko povezuje in/ali komunicira oziroma bo pozneje nadgrajena za povezovanje in/ali komunikacijo z dodatno programsko opremo in/ali sistemi drugih ponudnikov programske opreme in storitev. Dodatna programska oprema in storitve, ki jih ponujajo drugi ponudniki, skupaj s povezanimi mediji, tiskovinami in vgrajeno oziroma elektronsko dokumentacijo (»PROGRAMSKA OPREMA DRUGIH PONUDNIKOV«), so zaščiteni z mednarodnimi zakoni in pogodbami o zaščiti avtorskih pravic. Za PROGRAMSKO OPREMO DRUGIH PONUDNIKOV se izdaja licenca in se ne prodaja. Vse pravice pridržane.
- PROGRAMSKA OPREMA MS, PROGRAMSKA OPREMA FORD in PROGRAMSKA OPREMA DRUGIH PONUDNIKOV se v nadaljevanju skupaj in posamezno imenujejo »PROGRAMSKA OPREMA«.

ČE SE NE STRINJATE S TO LICENČNO POGODBO ZA KONČNEGA UPORABNIKA (»EULA«), NAPRAVE NE UPORABLJAJTE IN NE KOPIRAJTE PROGRAMSKE OPREME. VSAKA UPORABA PROGRAMSKE OPREME, KAR VKLJUČUJE, VENDAR NI OMEJENO NA UPORABO NA NAPRAVI, POMENI VAŠE STRINJANJE S TO POGODBO EULA (OZIROMA POTRDITEV PREDHODNEGA STRINJANJA).

PODELITEV LICENCE ZA PROGRAMSKO OPREMO: Ta EULA vam daje naslednjo licenco:

- PROGRAMSKO OPREMO smete uporabljati takšno, kot je nameščena na NAPRAVI in kot se sicer povezuje s sistemi in/ali storitvami, ki jih ponujajo ali so ponujeni skozi podjetje FORD MOTOR COMPANY ali njegove zunanje ponudnike programske opreme in storitev.

Opis drugih pravic in omejitev

- **Prepoznavanje govora:** Če PROGRAMSKA OPREMA vključuje komponente za prepoznavanje govora, morate razumeti, da je prepoznavanje govora v temelju statističen postopek, ki nujno vključuje napake. Ne podjetje FORD MOTOR COMPANY ne njegovi dobavitelji ne prevzemajo odgovornosti za škodo, ki bi nastala zaradi napak v postopku prepoznavanja govora.
- **Omejitve povratnega inženiringa, povratnega prevajanja in povratnega zbiranja:** Na PROGRAMSKI OPREMI ne smete izvajati povratnega inženiringa, povratnega prevajanja ali povratnega zbiranja, razen in izključno v takšni meri, kot jo dopušča zadevna zakonodaja kljub tej omejitvi.
- **Omejitve distribucije, kopiranja, spreminjanja in ustvarjanja izpeljanih del:** PROGRAMSKE OPREME ne smete distribuirati, spreminjati ali iz nje ustvarjati izpeljanih del, razen in izključno v takšni meri, kot jo dopušča zadevna zakonodaja kljub tej omejitvi.

Transit (TTS), CG3796slSVN slSVN, Edition date: 201903, First-Printing

- **Ena EULA:** Dokumentacija za NAPRAVO in povezane sisteme ter storitve za končnega uporabnika lahko vsebuje več pogodb EULA, na primer različne prevode in/ali različice na različnih medijih (na primer v uporabniški dokumentaciji in programski opremi). Tudi če ste prejeli več pogodb EULA, imate licenco za uporabo samo ene (1) kopije PROGRAMSKE OPREME.
- **Prenos PROGRAMSKE OPREME:** Svoje pravice po tej pogodbi EULA lahko trajno prenesete samo v okviru prodaje ali prenosa NAPRAVE, če ne obdržite nobenih kopij, če prenesete vso PROGRAMSKO OPREMO (vključno z vsemi sestavnimi deli, mediji in tiskovinami, morebitnimi posodobitvami ter, če je to mogoče, Potrdilom o pristnosti) in če se prejemnik strinja z določili te pogodbe EULA. Če je PROGRAMSKA OPREMA posodobitev, mora vsak prenos vključevati vse prejšnje različice PROGRAMSKE OPREME.
- **Konec veljavnosti:** Brez vpliva na druge pravice si podjetje FORD MOTOR COMPANY ali MS pridržuje pravico do končanja veljavnosti te pogodbe EULA, če ne upoštevate določil in pogojev te pogodbe EULA.
- **Varnostne posodobitve/Digitalno upravljanje pravic:** Lastniki vsebine uporabljajo tehnologijo WMDRM, ki je vključena v vaši NAPRAVI, za zaščito svoje intelektualne lastnine, vključno z vsebino, za katero so zaščitene avtorske pravice. Deli PROGRAMSKE OPREME na NAPRAVI uporabljajo programsko opremo WMDRM za dostop do vsebin z zaščito WMDRM. Če programska oprema WMDRM ne uspe zaščititi vsebine, lahko lastniki vsebin prosijo podjetje Microsoft, da PROGRAMSKI OPREMI odvzame možnost uporabe predvajanja ali kopiranja zaščitene vsebine. To ne vpliva na nezaščiteno vsebino. Ko vaša NAPRAVA prenese licence za zaščiteno vsebino, se strinjate, da sme podjetje Microsoft vanje vključiti seznam za odvzem licenc. Lastniki vsebin lahko od vas zahtevajo posodobitev PROGRAMSKE OPREME na vaši NAPRAVI, da boste lahko dostopali do njihovih vsebin. Če zavrnete posodobitev, ne boste mogli dostopati do vsebine, ki zahteva posodobitev.
- **Strinjanje z uporabo podatkov:** Strinjate se, da smejo podjetja MS, Microsoft Corporation, FORD MOTOR COMPANY, drugi ponudniki programske opreme in sistemov, z njimi povezana podjetja in/ali z njihove strani določeni zastopniki zbirajo in uporabljajo tehnične informacije, ki so bile zbrane na kateri koli način v okviru storitev za podporo za izdelke, ki so povezane s PROGRAMSKO OPREMO ali povezanimi storitvami. Podjetja MS, Microsoft Corporation, FORD MOTOR COMPANY, drugi ponudniki programske opreme in storitev, z njimi povezana podjetja in/ali z njihove strani določeni zastopniki smejo te informacije uporabljati samo za izboljšanje svojih izdelkov ali za ponujanje prilagojenih storitev ali tehnologij za vas. Podjetja MS, Microsoft Corporation, FORD MOTOR COMPANY, drugi ponudniki programske opreme in sistemov, z njimi povezana podjetja in/ali z njihove strani določeni zastopniki smejo te informacije razkriti drugim, vendar ne v obliki, s katero bi vas bilo mogoče osebno prepoznati.

Transit (TTS) , CG3796sISVN sISVN, Edition date: 201903, First-Printing

- **Deli storitev, ki temeljijo na internetu:** PROGRAMSKA oprema lahko vsebuje dele, ki omogočajo in olajšujejo uporabo določenih storitev, ki temeljijo na internetu. Podjetja MS, Microsoft Corporation, FORD MOTOR COMPANY, drugi ponudniki programske opreme in storitev, z njimi povezana podjetja in/ali z njihove strani določeni zastopniki smejo samodejno preverjati različico PROGRAMSKE OPREME in/ali njenih delov, ki jih uporabljate, in lahko ponujajo posodobitve ali dopolnitve PROGRAMSKE OPREME, ki se lahko samodejno prenesejo v vašo NAPRAVO.
- **Dodatna programska oprema/storitve:** PROGRAMSKA OPREMA lahko podjetjem FORD MOTOR COMPANY, drugim ponudnikom programske opreme in storitev, MS, Microsoft Corporation, z njimi povezanim podjetjem in/ali z njihove strani določenim zastopnikom dovoli, da vam ponudijo ali dajo na razpolago posodobitve, dopolnitve, dodatne dele ali dele za internetne storitve za PROGRAMSKO OPREMO po datumu pridobitve začetne kopije PROGRAMSKE OPREME (»Dopolnilni deli«).

Če vam podjetje FORD MOTOR COMPANY ali drugi ponudniki programske opreme in storitev ponudijo dopolnilne dele in skupaj z njimi niso ponujena dodatna določila pogodbe EULA, veljajo določila te pogodbe EULA.

Če vam podjetja MS, Microsoft Corporation, z njimi povezana podjetja in/ali z njihove strani določeni zastopniki dajo na razpolago dopolnilne dele in skupaj z njimi niso ponujena dodatna določila pogodbe EULA, veljajo določila te pogodbe EULA, razen v toliko, da je licencodajalec za dopolnilne dele podjetje MS, Microsoft Corporation ali z njim povezano podjetje.

Podjetja FORD MOTOR COMPANY, MS, Microsoft Corporation, z njimi povezana podjetja in/ali z njihove strani določeni zastopniki si pridržujejo pravico, da brez kakršne koli odškodninske odgovornosti prenehajo ponujati kakršno koli internetno storitev, ki vam je ponujena ali vam je dana na razpolago z uporabo programske opreme.

Transit (TTS) , CG3796slSVN slSVN, Edition date: 201903, First-Printing

- **Povezave do spletnih mest drugih ponudnikov:** PROGRAMSKA OPREMA MS vam bo morda z uporabo PROGRAMSKE OPREME ponudila možnost povezav s spletnimi mesti drugih ponudnikov. Spletna mesta drugih ponudnikov niso pod upravljanjem podjetij MS, Microsoft Corporation, z njimi povezanih podjetij in/ali z njihove strani določenega zastopnika. Podjetja MS, Microsoft Corporation, z njimi povezana podjetja in/ali z njihove strani določeni zastopniki niso odgovorna za (i) vsebino katerega koli spletnega mesta drugega ponudnika, katere koli povezave na spletnem mestu drugega ponudnika ali kakršne koli spremembe ali posodobitve na spletnih mestih drugega ponudnika ali za (ii) spletne oddaje ali kakšne koli oblike prenosov, ki jih prejmete iz spletnih mest drugih ponudnikov. Če vam PROGRAMSKA OPREMA ponuja povezave do spletnih mest drugih ponudnikov, so vam te povezave ponujene samo zaradi priročnosti, vključitev katere koli povezave pa ne naznačuje, da je spletno mesto drugega ponudnika odobreno s strani podjetja MS, Microsoft Corporation, z njimi povezanega podjetja in/ali z njihove strani določenega zastopnika.
- **Obveznost odgovorne vožnje:** Zavedate se svoje obveznosti, da morate voziti odgovorno in biti pozorni na cesti. Prebrali boste in upoštevali navodila za uporabo NAPRAVE, zlasti glede varnosti, ter prevzemate vsa tveganja, povezana z uporabo NAPRAVE.

POSODOBITVE IN MEDIJI ZA OBNOVITEV: Če vam je PROGRAMSKO OPREMO ponudilo podjetje FORD MOTOR COMPANY ločeno od naprave na mediju, kot so integrirano vezje ROM, diski CD ROM, preko spletnega prenosa ali na druge načine, in če je označena s »Samo za posodobitev« ali »Samo za obnovitev«, smete namestiti eno (1) kopijo takšne PROGRAMSKE OPREME na NAPRAVO kot nadomestno kopijo za obstoječo PROGRAMSKO OPREMO in jo uporabljate skladno s to pogodbo EULA, vključno z morebitnimi dodatnimi določili pogodbe EULA, ki spremlja PROGRAMSKO OPREMO za posodobitev.

PRAVICE ZA INTELEKTUALNO LASTNINO: Vse pravice in intelektualna lastnina za PROGRAMSKO OPREMO (vključno z, vendar ne omejeno na slike, fotografije, animacije, videoposnetke, zvok, glasbo, besedilo in »pripomočke«, ki so vključeni v PROGRAMSKO OPREMO), spremljajoče tiskovine in vse kopije PROGRAMSKE OPREME ima podjetje MS, Microsoft Corporation, FORD MOTOR COMPANY ali njihova povezana podjetja ali dobavitelji. Za PROGRAMSKO OPREMO se izdaja licenca in se ne prodaja. Ne smete kopirati tiskovin, ki spremljajo PROGRAMSKO OPREMO. Vse lastniške in intelektualne pravice za vsebino, do katere lahko dostopate z uporabo PROGRAMSKE OPREME, so last ustreznega lastnika vsebine in so lahko zaščitene z zadevnimi zakoni ter mednarodnimi pogodbami o avtorskih pravicah ter intelektualni lastnini. Ta pogodba EULA vam ne daje nikakršnih pravic do uporabe take vsebine. Vse pravice, ki vam niso bile izrecno podeljene s to pogodbo EULA, so pridržane za podjetja MS, Microsoft Corporation, FORD MOTOR COMPANY, druge ponudnike programske opreme in storitev, z njimi povezana podjetja in dobavitelje. Uporaba katerih koli spletnih storitev, ki jih lahko uporabljate s PROGRAMSKO OPREMO, je lahko urejena z določili za uporabo, ki so povezani s takimi storitvami. Če ta programska oprema vsebuje dokumentacijo, ki je ponujena samo v elektronski obliki, smete natisniti eno kopijo take elektronske dokumentacije.

Transit (TTS) , CG3796sISVN sISVN, Edition date: 201903, First-Printing

IZVOZNE OMEJITVE: Priznavate, da je PROGRAMSKA OPREMA podrejena izvozni pristojnosti ZDA in Evropske unije. Strinjate se, da boste upoštevali vse zadevne mednarodne in državne zakone, ki veljajo za PROGRAMSKO OPREMO, vključno s predpisi, ki jih v ZDA določa Izvozna administracija, in omejitve za končne uporabnike, končno uporabo ter cilj, ki so jih izdali ZDA in druge vlade. Za dodatne informacije glejte http://www.microsoft.com/exporting/.

BLAGOVNE ZNAMKE: Ta pogodba EULA vam ne daje nobenih pravic v povezavi z blagovnimi znamkami ali storitvenimi znamkami podjetij FORD MOTOR COMPANY, MS, Microsoft Corporation, drugih ponudnikov programske opreme in storitev, z njimi povezanih podjetij in dobaviteljev.

PODPORA ZA IZDELEK: Podpore za PROGRAMSKO OPREMO ne ponujajo podjetje MS, njegovo starševsko podjetje Microsoft Corporation ali z njima povezana podjetja ali podružnice. Za podporo za izdelek glejte navodila podjetja FORD MOTOR COMPANY, ki so ponujena v dokumentaciji NAPRAVE. Če imate vprašanja o tej pogodbi EULA ali če se želite na podjetje FORD MOTOR COMPANY obrniti zaradi katerega drugega vzroka, glejte naslov, ki je v dokumentaciji naprave.

Nobene odgovornosti za določeno škodo: RAZEN V KOLIKOR JE TO ZAKONSKO PREPOVEDANO, PODJETJE FORD MOTOR COMPANY, MOREBITNI DRUGI PONUDNIKI PROGRAMSKE OPREME ALI STORITEV, MS, MICROSOFT CORPORATION IN Z NJIMI POVEZANA PODJETJA NISO ODGOVORNA ZA KAKRŠNO KOLI POSREDNO, POSEBNO, POSLEDIČNO ALI NAKLJUČNO ŠKODO, KI BI NASTALA ZARADI ALI V POVEZAVI Z UPORABO ALI IZVAJANJEM PROGRAMSKE OPREME. TA OMEJITEV VELJA TUDI, ČE KATERA OD REŠITEV NE USPE V SVOJEM OSNOVNEM NAMENU. PODJETJI MS, MICROSOFT CORPORATION IN/ALI Z NJIMA POVEZANA PODJETJA V NOBENEM PRIMERU NISO ODGOVORNA ZA KAKRŠNO KOLI VSOTO, KI PRESEGA DVESTOPETDESET AMERIŠKIH DOLARJEV (250,00 USD).

- NE DAJEMO NIKAKRŠNIH GARANCIJ, RAZEN TISTIH, KI SO IZRECNO DANE ZA VAŠE NOVO VOZILO.

Adobe

Vsebuje Adobe® [Flash® Player] ali tehnologijo [AIR®] podjetja Adobe Systems Incorporated. Ta [licenčni izdelek] vsebuje programsko opremo [Adobe® Flash® Player] in [Adobe® AIR®] po licenci podjetja Adobe Systems Incorporated, Copyright ©1995–2009 Adobe Macromedia Software LLC. Vse pravice pridržane. Adobe, Flash in AIR so blagovne znamke podjetja Adobe Systems Incorporated.

Obvestilo za končnega uporabnika

Pomembne varnostne informacije za Microsoft® Windows® Mobile for Automotive

Sistem Ford SYNC™ vključuje programsko opremo z licenco za proizvajalca FORD MOTOR COMPANY, ki jo je izdala podružnica podjetja Microsoft Corporation skladno z licenčno pogodbo. Vsako odstranjevanje, reprodukcija, povratni inženiring ali druga nedovoljena uporaba programske opreme tega sistema, ki krši licenčno pogodbo, je strogo prepovedano in ste lahko zaradi tega izpostavljeni pravnim postopkom.

Transit (TTS) , CG3796slSVN slSVN, Edition date: 201903, First-Printing

Preberite in upoštevajte navodila: Pred uporabo svojega sistema Windows Automotive preberite in upoštevajte vsa navodila ter varnostne informacije, ki so na voljo v tem priročniku za končnega uporabnika (»Navodila za uporabo«). Neupoštevanje previdnostnih ukrepov v teh navodilih za uporabo lahko povzroči prometno nesrečo ali druge hude posledice.

Navodila za uporabo imejte v vozilu: Če jih imate v vozilu, so Navodila za uporabo priročna pomoč za vas in druge uporabnike, ki niso seznanjeni z uporabo sistema Windows Automotive. Poskrbite, da imajo pred prvo uporabo sistema vse osebe dostop do Navodil za uporabo in da skrbno preberejo navodila ter varnostne informacije.

OPOZORILO: Upravljanje določenih delov tega sistema med vožnjo lahko odvrne vašo pozornost od ceste in morda povzroči prometno nesrečo ali druge hude posledice. Sistemskih nastavitev ali drugih podatkov med vožnjo ne spreminjajte neverbalno (z rokami), kadar vozite. Pred poskušanjem izvedbe teh postopkov vozilo ustavite na varen in zakonit način. To je pomembno, saj boste morda morali med nastavljanjem ali spreminjanjem določenih funkcij svojo pozornost preusmeriti stran od ceste in roke odmakniti z volana.

Splošno upravljanje

Upravljanje z glasovnimi ukazi: Funkcije v sistemu Windows Automotive lahko uporabljate tudi samo z glasovnimi ukazi. Uporaba glasovnih ukazov med vožnjo omogoča upravljanje sistema brez odmikanja rok z volana.

Dolgotrajno gledanje zaslona: Med vožnjo ne dostopajte do funkcij, ki zahtevajo dolgotrajno gledanje zaslona. Pred poskušanjem izvedbe funkcije sistema, ki zahteva dolgotrajno pozornost, vozilo ustavite na varen in zakonit način. Tudi občasni kratki pogledi proti zaslonu so lahko nevarni, če je bila vaša pozornost preusmerjena od vožnje v kritičnem trenutku.

Nastavitev glasnosti: Glasnosti ne povečujte na čezmerno raven. Glasnost imejte nastavljeno tako, da med vožnjo še vedno lahko slišite zunanji promet in vozila na nujnih vožnjah. Če vozite tako, da ne morete slišati teh zvokov, lahko povzročite prometno nesrečo.

Uporaba funkcij za prepoznavanje govora: Programska oprema za prepoznavanje govora je v temelju statističen postopek, ki je izpostavljen napakam. Odgovorni ste, da nadzorujete vse funkcije za prepoznavanje govora, ki so vključene v sistemu, in da ukrepate ob morebitnih napakah.

Funkcije za navigacijo: Morebitne funkcije za navigacijo v sistemu so namenjene zagotavljanju navodil od križišča do križišča, s katerimi boste prišli na želeni cilj. Poskrbite, da vse osebe, ki uporabljajo ta sistem, pazljivo preberejo in sledijo navodilom ter varnostnim informacijam.

Tveganje preusmeritve pozornosti: Vse navigacijske funkcije lahko zahtevajo ročno (neverbalno) nastavljanje. Poskus izvedbe takšne nastavitve ali vnašanja podatkov med vožnjo lahko močno odvrne vašo pozornost in morda povzroči prometno nesrečo ali druge hude posledice. Pred poskušanjem izvedbe teh postopkov vozilo ustavite na varen in zakonit način.

Transit (TTS) , CG3796sISVN sISVN, Edition date: 201903, First-Printing

Vozite z glavo: Vse funkcije za navigacijo so ponujene samo v pomoč. Odločitve med vožnjo sprejemajte na podlagi svojih opažanj o krajevnih pogojih in obstoječih prometnih predpisih. Nobena taka funkcija ne more nadomestiti vaše osebne presoje. Kakršni koli predlogi poti, ki jih da ta sistem, nikoli ne smejo prevladati nad krajevnimi prometnimi predpisi, vašo osebno presojo in vašim poznavanjem varne vožnje.

Varnost poti: Predlagani poti ne sledite, če bi to zahtevalo nevarne ali nezakonite manevre, če bi vas to ogrozilo ali če bi bili s tem usmerjeni v območje, ki se vam ne zdi varno. Za varno upravljanje vozila je vedno v celoti odgovoren voznik, zato mora on oceniti, ali je varno, da upošteva predlagana navodila za pot.

Možna netočnost zemljevidov: Zemljevidi, ki jih uporablja ta sistem, so lahko nenatančni zaradi sprememb na cestah, usmerjanju prometa ali pogojih vožnje. Pri sledenju predlaganim potem vedno dobro presojajte in uporabite zdrav razum.

Reševalne službe: Za usmerjanje do reševalnih služb se ne zanašajte na funkcije navigacije, ki so vključene v sistemu. Za ta mesta prosite za pomoč krajevne organe ali operaterja reševalnih služb. Vse reševalne službe, kot so policija, gasilski domovi, bolnišnice in klinike, verjetno ne bodo vključene v podatkovni zbirki zemljevida za takšne navigacijske funkcije.

Licenčna pogodba za končnega uporabnika TeleNav

Pred uporabo programske opreme TeleNav skrbno preberite te pogoje in določila. Vaša uporaba programske opreme TeleNav pomeni, da sprejemate te pogoje in določila. Če ne sprejemate teh pogojev in določil, ne uničite pečata na embalaži ter ne zaženite ali drugače uporabite programske opreme TeleNav.

Podjetje TeleNav lahko kadar koli spremeni to Pogodbo in politiko zasebnosti, z obvestilom ali brez njega. Strinjate se, da boste občasno obiskali http://www.telenav.com in pregledali takrat veljavno različico te Pogodbe in politike zasebnosti.

1. Varna in zakonita uporaba

Potrjujete, da se zavedate, da lahko posvečanje pozornosti programski opremi TeleNav pomeni tveganje telesnih poškodb ali smrti za vas in druge v situacijah, kjer je sicer potrebna vaša popolna pozornost, zato se strinjate, da boste pri uporabi programske opreme TeleNav upoštevali naslednje: (a) upoštevajte vse prometne predpise in vozite varno; (b) pri vožnji uporabite lastno presojo. Če mislite, da vas pot, ki jo predlaga programska oprema TeleNav, sili v nevaren ali nezakonit manever, vas postavlja v nevarno situacijo ali vas usmerja v območje, ki se vam zdi nevarno, takšnih navodil ne upoštevajte; (c) ne vnašajte ciljev in drugače upravljajte programske opreme TeleNav, če vaše vozilo ne miruje in je parkirano; (d) programske opreme TeleNav ne uporabljajte v nezakonite, neodobrene, nenamenske, nevarne, tvegane ali protizakonite namene ali kakor koli neskladno s to Pogodbo; (e) vse naprave GPS, brezžične naprave in kable, ki so potrebni za uporabo programske opreme TeleNav, porazdelite po vozilu na varen način, da vas med vožnjo ne bodo motile in da ne bodo preprečile delovanja katere koli varnostne naprave (na primer zračne blazine).

Strinjate se, da boste podjetje TeleNav razbremenili in varovali pred vsemi zahtevki, ki bi izhajali iz nevarne ali drugače neprimerne uporabe programske opreme TeleNav v katerem koli premikajočem se vozilu, vključno s primeri, ko se to zgodi zaradi vašega neupoštevanja zgornjih navodil.

Transit (TTS) , CG3796slSVN slSVN, Edition date: 201903, First-Printing

2. Informacije o računu

Strinjate se: (a) da boste med registracijo programske opreme TeleNav podjetju TeleNav dali resnične, točne in celovite informacije o sebi ter (b) da boste podjetje TeleNav takoj obvestili o spremembah teh informacij in da jih boste vzdrževali resnične, točne, posodobljene ter celovite.

3. Licenca za programsko opremo

Pod pogojem, da upoštevate določila te Pogodbe, vam podjetje TeleNav daje osebno, neizključno in neprenosljivo licenco (razen za primere, kjer je to izrecno dovoljeno spodaj v povezavi s trajnim prenosom licence za programsko opremo TeleNav) brez pravice do podlicenciranja za uporabo programske opreme TeleNav (samo v obliki objektne kode) za dostop in uporabo programske opreme TeleNav. Ta licenca preneha veljati ob kakršni koli prekinitvi ali izteku te Pogodbe. Strinjate se, da boste programsko opremo TeleNav uporabljali samo za svoje osebne poslovne ali prostočasovne potrebe in da ne boste zagotavljali komercialnih navigacijskih storitev drugim.

3.1 Omejitve licence

Strinjate se, da ne boste storili nič od navedenega: (a) povratni inženiring, povratno prevajanje, povratno zbiranje, prevajanje, spreminjanje, predelovanje ali drugačno spreminjanje programske opreme TeleNav ali njenih delov; (b) poskusili ugotoviti izvorno kodo, zvočno knjižnico ali zgradbo programske opreme TeleNav brez poprejšnje izrecne pisne potrditve podjetja TeleNav; (c) iz programske opreme TeleNav odstranili ali spremenili katero koli blagovno znamko, blagovno ime, logotip, patentno obvestilo, obvestilo o avtorskih pravicah ali druga obvestila ali oznake podjetja TeleNav ali njegovih dobaviteljev; (d) distribuirali, podlicencirali ali drugače prenesli programsko opremo TeleNav na druge osebe, razen s trajnim prenosom programske opreme TeleNav; ali (e) uporabili programsko opremo TeleNav na kakršen koli način, ki (i) krši pravice za intelektualno lastnino ali lastniške pravice in pravice do javnosti ali zasebnosti ter druge pravice drugih, (ii) krši kateri koli zakon, statut, uredbo ali predpis, kar med drugim vključuje zakone in predpise, povezane z vsiljeno pošto, zasebnostjo, zaščito potrošnikov in otrok, obscenostjo ali sramotitvijo, ali (iii) je škodljiv, grozeč, žaljiv, nadlegujoč, mučen, sramoteč, vulgaren, obscen, obrekujoč ali drugače neprimeren; in (f) dajali v zakup ali najem ali drugače dovolili nepooblaščeni dostop s strani tretjih oseb do programske opreme TeleNav brez vnaprejšnjega pisnega dovoljenja podjetja TeleNav.

4. Odklonitve

V največji meri, ki jo dovoljuje zadevna zakonodaja, podjetje TeleNav, njegovi licencodajalci in dobavitelji ali njihovi zastopniki ali zaposleni niso odgovorni za katero koli odločitev ali dejanje, ki ste ga sprejeli ali opravili vi ali kdor koli drug na podlagi informacij, ki ste jih dobili iz programske opreme TeleNav. Podjetje TeleNav prav tako ne jamči za točnost zemljevida ali drugih podatkov, uporabljenih za programsko opremo TeleNav. Taki podatki morda niso vedno skladni z resničnostjo, na primer zaradi zaprtih cest, gradnje, vremena, novih cest in drugih spreminjajočih se pogojev. Odgovorni ste za celotno tveganje, ki izhaja iz uporabe programske opreme TeleNav. Na primer, vendar brez omejitev, se strinjate, da se na programsko opremo TeleNav ne boste zanašali za kritično navigacijo na področjih, kjer je dobro počutje ali preživetje vas ali drugih odvisno od točnosti navigacije ali funkcionalnosti programske opreme TeleNav, saj ni namenjena za podporo tako tveganih načinov uporabe, zlasti v oddaljenih zemljepisnih področjih.

Transit (TTS) , CG3796sISVN sISVN, Edition date: 201903, First-Printing

PODJETJE TELENAV IZRECNO RAZVELJAVLJA IN IZKLJUČUJE VSE GARANCIJE, POVEZANE S PROGRAMSKO OPREMO TELENAV, NE GLEDE NA TO, ALI SO VSEBOVANE, IZRECNE ALI NAZNAČENE, KAR VKLJUČUJE VSE GARANCIJE, KI LAHKO NASTANEJO MED PRODAJO, ZARADI OBIČAJEV ALI TRGOVANJA IN BREZ OMEJITEV VKLJUČNO Z NAZNAČENIMI GARANCIJAMI PRIMERNOSTI ZA PRODAJO TER DOLOČEN NAMEN IN NEKRŠENJA PRAVIC TRETJIH OSEB V ZVEZI S PROGRAMSKO OPREMO TELENAV. Določene jurisdikcije ne dovoljujejo odklonitve določenih garancij, zato ta omejitev za vas morda ne velja.

5. Omejitev odgovornosti

KOLIKOR TO DOVOLJUJE VELJAVNA ZAKONODAJA, PROTI VAM ALI KATERI KOLI TRETJI OSEBI PODJETJE TELENAV ALI NJEGOVI LICENCODAJALCI IN DOBAVITELJI V NOBENEM PRIMERU NE BODO ODGOVORNI ZA KAKRŠNO KOLI POSREDNO, NAKLJUČNO, POSLEDIČNO, POSEBNO ALI KAZENSKO ŠKODO (KAR V VSAKEM PRIMERU BREZ OMEJITEV VKLJUČUJE ŠKODO ZARADI NEZMOŽNOSTI UPORABE OPREME ALI DOSTOPA DO PODATKOV, IZGUBE PODATKOV, IZGUBE POSLA, IZGUBE DOBIČKA, PREKINITVE POSLOVANJA ALI PODOBNEGA) KI IZHAJA IZ UPORABE ALI NEZMOŽNOSTI UPORABE PROGRAMSKE OPREME TELENAV, TUDI ČE JE BILO PODJETJE TELENAV OPOZORJENO NA MOŽNOST TAKE ŠKODE.

NE GLEDE NA ŠKODO, KI STE JO UTRPELI ZARADI KATEREGA KOLI RAZLOGA (KAR BREZ OMEJITEV VKLJUČUJE TUDI VSO TUKAJ NAVEDENO ŠKODO IN VSE NEPOSREDNE ALI SPLOŠNE ŠKODE PO POGODBI, ODGOVORNOSTI (VKLJUČNO Z MALOMARNOSTJO) ALI DRUGAČE), JE CELOTNA ODGOVORNOST PODJETJA TELENAV IN VSEH NJEGOVIH DOBAVITELJEV OMEJENA NA VSOTO, KI STE JO DEJANSKO PLAČALI ZA PROGRAMSKO OPREMO TELENAV. NEKATERE DRŽAVE IN/ALI JURISDIKCIJE NE DOVOLJUJEJO IZKLJUČITVE ALI OMEJITVE NAKLJUČNE ALI POSLEDIČNE ŠKODE, ZATO NAVEDENE OMEJITVE ALI IZKLJUČITVE ZA VAS MORDA NE VELJAJO.

6. Arbitraža in veljavna zakonodaja

Strinjate se, da bodo vsi spori, zahtevki ali nestrinjanja, ki izhajajo iz te Pogodbe ali programske opreme TeleNav ali ki so z njo povezani, rešeni z neodvisno arbitražo, ki jo bo izvedel nevtralen arbiter v organizaciji združenja American Arbitration Association v okraju Santa Clara, Kalifornija, ZDA. Arbiter bo uporabil Pravilnik za komercialno arbitražo združenja American Arbitration Association, sodbo ob odločitvi arbitra pa lahko da vsako pristojno sodišče. Ne pozabite, da arbitraža ne vključuje sodnika ali porote in da je odločitev arbitra zavezujoča za obe stranki. Izrecno se odpovedujete svoji pravici do sojenja pred poroto.

Ta Pogodba in njeno izvajanje ureja ter se opravlja skladno z zakoni zvezne države Kalifornija, ZDA, pri tem pa ne veljajo njihova kolizijska določila. Kolikor je v povezavi z zavezujočo arbitražo potreben sodni postopek, se podjetje TeleNav in vi strinjate, da so za to izključno pristojna sodišča okraja Santa Clara, Kalifornija. Konvencija združenih narodov za mednarodno prodajo blaga ne velja.

7. Določitev

Te Pogodbe ali katerih koli pravic ali obveznosti ne morete preprodati, določiti ali prenesti, razen v celoti v povezavi s trajnim prenosom programske opreme TeleNav pod izrecnim pogojem, da se novi uporabnik programske opreme TeleNav strinja, da zanj veljajo pogoji in določila te Pogodbe. Vsak taka prodaja, določitev ali prenos, ki ni izrecno dovoljen v tem

Transit (TTS) , CG3796slSVN slSVN, Edition date: 201903, First-Printing

odstavku, povzroči takojšnje končanje veljavnosti te pogodbe brez odgovornosti do podjetja TeleNav, vi in vse druge stranke pa boste ob tem takoj prenehali z vso uporabo programske opreme TeleNav. Ne glede na navedeno lahko podjetje TeleNav to Pogodbo kadar koli brez obvestila določi kateri drugi stranki, pod pogojem, da ta ostane vezana s to Pogodbo.

8. Razno

8,1

Ta Pogodba predstavlja celotno pogodbo med podjetjem TeleNav in vami v zvezi s to tematiko.

8,2

Razen omejenih licenc, ki so izrecno podeljene s to pogodbo, ostane podjetje TeleNav lastnik vseh pravic, lastništva in deležev v in za programsko opremo TeleNav, kar brez omejitev vključuje vse povezane pravice za intelektualno lastnino. Nobene licence ali druge pravice, ki niso izrecno podeljene s to pogodbo, niso bile namenoma in ne bodo podeljene ali dane z naznačitvijo, po statutu, z uvedbo, z opustitvijo ali drugače, podjetje TeleNav in njegovi dobavitelji ter licencodajalci pa si s tem pridržujejo vse svoje pravice, razen tistih, ki so bile izrecno podeljene s to pogodbo.

8,3

Z uporabo programske opreme TeleNav se strinjate, da boste od podjetja TeleNav prejeli vse komunikacije, vključno z obvestili, pogodbami, zakonsko zahtevanimi razkritji ali drugimi informacijami, povezanimi s programsko opremo TeleNav (skupno »Obvestila«), v elektronski obliki. Podjetje TeleNav lahko takšna Obvestila zagotovi z objavo na spletnem mestu TeleNav ali s prenosom takšnih Obvestil v vašo brezžično napravo. Če želite umakniti svoje privoljenje za elektronsko sprejemanje obvestil, morate prenehati uporabo programske opreme TeleNav.

8,4

Če vi ali podjetje TeleNav ne uveljavljata izvedbe katerega od določil, to ne vpliva na pravico te stranke, da zahteva izvedbo kadar koli pozneje, prav tako pa dovoljenje kakršne koli kršitve ali opustitve po tej Pogodbi ne pomeni dovoljenja za katero koli naknadno kršitev ali opustitev samega določila.

8,5

Če je katero določilo v tem dokumentu neizterljivo, se spremeni tako, da ustreza namenu strank, ostala določila te Pogodbe pa ostanejo polno veljavna.

8,6

Naslovi v tej Pogodbi so samo za pomoč pri iskanju in se ne štejejo kot del Pogodbe, prav tako pa ne bodo upoštevani pri zgradbi ali razlaganju te Pogodbe. Izraza »vključno z« in »vključuje« ter njune različice se ne štejeta kot omejitev, ampak se vedno uporabljata z dodatkom »brez omejitev«.

9. Pogoji in določila za druge ponudnike

Programska oprema TeleNav uporablja podatke zemljevidov in druge podatke, ki so jih podjetju TeleNav priskrbeli drugi ponudniki v korist vas in drugih končnih uporabnikov. Ta Pogodba vključuje določila za končne uporabnike, ki veljajo za ta podjetja (vključena so na koncu te

Transit (TTS) , CG3796sISVN sISVN, Edition date: 201903, First-Printing

Pogodbe), zato je tudi vaša uporaba programske opreme TeleNav podvržena tem določilom. Strinjate se, da boste upoštevali naslednja dodatna določila in pogoje, ki veljajo za licencodajalce za podjetje TeleNav:

Licenčna pogodba za končnega uporabnika NavTeq

DOLOČILA ZA KONČNEGA UPORABNIKA

Za ponujeno vsebino (»Podatki«) se izdaja licenca in se ne prodaja. Z odpiranjem tega paketa ali namestitvijo, kopiranjem ali drugačno uporabo podatkov se strinjate, da vas zavezujejo pogoji te pogodbe. Če se ne strinjate z določili te pogodbe, ne smete namestiti, kopirati, uporabljati, preprodajati ali prenesti Podatkov. Če želite zavrniti določila te pogodbe in niste namestili, kopirali ali uporabili Podatkov, se morate v tridesetih (30) dneh po nakupu obrniti na svojega prodajalca ali podjetje NAVTEQ North America, LLC (»NT«), da dobite povrnjeno nakupno ceno. Za stik s podjetjem NT obiščite www.navteq.com.

Podatki so dani za vašo osebno notranjo uporabo in jih ni dovoljeno preprodati. Zaščitene imajo avtorske pravice in jih urejajo naslednja določila (ta »Licenčna pogodba za končnega uporabnika«) ter pogoji, ki sta jih sprejela na eni strani vi in na drugi strani podjetje NAVTEQ North America, LLC (»NT«) s svojimi licencodajalci (vključno z njihovimi licencodajalci in dobavitelji).

Podatki za dele Kanade vključujejo informacije, uporabljene z dovoljenjem kanadskih oblasti, kar vključuje: © Her Majesty the Queen in Right of Canada, © Queen's Printer for Ontario, © Canada Post Corporation, GeoBase®.

NT ima neizključno licenco podjetja United States Postal Service ® za objavljanje in prodajo informacij ZIP+4 ®.

© United States Postal Service ® 2009. Cen ne postavlja, nadzoruje ali odobri podjetje United States Postal Service ® USPS je lastnik naslednjih blagovnih znamk in zaščitenih blagovnih znamk: United States Postal Service, USPS in ZIP+4.

Podatki za Mehiko vključujejo podatke ustanove Instituto Nacional de Estadística y Geografía.

POGOJI IN DOLOČILA

Omejitve licence za uporabo: Strinjate se, da je vaša licenca za uporabo teh podatkov omejena na in dana pod pogojem, da jih boste uporabljali samo za osebne ter nekomercialne namene in ne za storitveno pisarno, souporabo ali druge podobne namene. Razen, v kolikor je drugače navedeno v tem dokumentu, se strinjate, da ne boste reproducirali, kopirali, spreminjali, povratno prevajali, povratno zbirali ali izvajali povratnega inženiringa na katerem koli delu teh podatkov, prav tako pa jih ne smete prenašati ali distribuirati na kateri koli način in v kateri koli namen, razen v meri, ki je dovoljena z zadevnimi zakoni.

Omejitve licence ob prenosu: Vaša omejena licenca ne dopušča prenosa ali preprodaje Podatkov, razen pod pogojem, da smete Podatke in vsa pripadajoča gradiva trajno prenesti, če: (a) ne obdržite nobene kopije Podatkov; (b) se prejemnik strinja s pogoji te Licenčne pogodbe za končnega uporabnika; (c) prenesete Podatke v popolnoma enaki obliki, kot ste jih dobili, tako da fizično prenesete originalne medije (npr. kupljeni CD ali DVD), vso originalno embalažo, vse priročnike in vso drugo dokumentacijo. Posebej velja, da je dovoljeno komplete z več diski prenesti ali prodati samo v kompletu, ki ste ga dobili, in ne po delih.

Transit (TTS) , CG3796slSVN slSVN, Edition date: 201903, First-Printing

Dodatne licenčne omejitve: Razen če ste za to dobili izrecno licenco s strani podjetja NT v obliki pisne pogodbe in brez omejitev za prejšnji odstavek, je vaša licenca veljavna samo pod pogojem, da Podatke uporabljate, kot je predpisano v tej pogodbi, tak da ne smete: (a) teh Podatkov uporabljati s katerimi koli izdelki, sistemi ali aplikacijami, ki so nameščeni ali drugače povezani ali v komunikaciji z vozili, ki so sposobna navigacije vozila, določanja položaja, dispečiranja, vodenja v realnem času, upravljanja voznega parka ali podobnih aplikacij; (b) z ali v komunikaciji z napravami, ki brez omejitev vključujejo mobilne telefone, dlančnike, prenosne računalnike, pozivnike in tablične računalnike.

OPOZORILO: Ti Podatki lahko vsebujejo podatke, ki so nenatančni ali nepopolni zaradi minevanja časa, spreminjanja okoliščin, uporabljenih virov in narave zbiranja celovitih zemljepisnih Podatkov, saj lahko kar koli od tega vodi do napačnih rezultatov.

Ni garancije: Ti Podatki so vam ponujeni »takšni, kot so« in se strinjate, da jih uporabljate na lastno odgovornost. Podjetje NT in njegovi licencodajalci (in njihovi licencodajalci ter dobavitelji) ne dajejo nikakršnih garancij, izjav ali jamstev, ne izrecnih, ne naznačenih, ki bi izhajale iz zakona ali drugače, kar brez omejitev vključuje vsebino, kakovost, točnost, celovitost, učinkovitost, zanesljivost, primernost za določen namen, uporabnost, uporabo ali rezultate, pridobljene s temi Podatki, ali da bodo Podatki ali strežnik na voljo neprekinjeno ali brez napak.

Izjava o garanciji: PODJETJE NT IN NJEGOVI LICENCODAJALCI (VKLJUČNO Z NJIHOVIMI LICENCODAJALCI IN DOBAVITELJI) ZAVRAČAJO VSE GARANCIJE, IZRECNE ALI NAZNAČENE, ZA KAKOVOST, ZMOGLJIVOST, PRIMERNOST ZA PRODAJO, PRIMERNOST ZA DOLOČEN NAMEN ALI NEKRŠENJE. Nekatere zvezne države, teritoriji in države ne dovolijo določnih izključitev garancije, zato v tolikšni meri zgornja izključitev za vas morda ne velja.

Odklonitev odgovornosti: PODJETJE NT IN NJEGOVI LICENCODAJALCI (VKLJUČNO Z NJIHOVIMI LICENCODAJALCI IN DOBAVITELJI) PROTI VAM NISO ODGOVORNI V ZVEZI S KATERIMI KOLI ZAHTEVKI, ZAHTEVAMI ALI POSTOPKI, NE GLEDE NA NARAVO VZROKA ZA ZAHTEVEK, ZAHTEVO ALI POSTOPEK, KI NAVAJA IZGUBO, TELESNO POŠKODBO ALI ŠKODO, NEPOSREDNO ALI POSREDNO, KI BI LAHKO NASTALA ZARADI UPORABE IN POSEDOVANJA TEH PODATKOV; ALI ZA KAKRŠNO KOLI IZGUBO DOBIČKA, PROMETA, POGODB ALI PRIHRANKOV ALI KAKRŠNO KOLI DRUGO NEPOSREDNO, POSREDNO, NAKLJUČNO, POSEBNO ALI POSLEDIČNO ŠKODO, KI BI IZHAJALA IZ VAŠE UPORABE ALI NEZMOŽNOSTI UPORABE TEH PODATKOV, KAKRŠNE KOLI NAPAKE V TEH PODATKIH ALI KRŠENJA TEH POGOJEV IN DOLOČIL, PA NAJ GRE ZA SODNI POSTOPEK, POGODBO, KRIVDO ALI GARANCIJO, TUDI ČE SO BILI PODJETJE NT ALI NJEGOVI LICENCODAJALCI OPOZORJENI NA MOŽNOST TAKE ŠKODE. Nekatere zvezne države, teritoriji in države ne dovolijo določnih izključitev garancije ali omejitev škode, zato v tolikšni meri zgornja izključitev za vas morda ne velja.

Transit (TTS) , CG3796sISVN sISVN, Edition date: 201903, First-Printing

Izvozne omejitve: Strinjate se, da nobenega dela Podatkov ali iz njih neposredno pridobljenih izdelkov ne boste izvažali nikamor, razen skladno z in s pridobitvijo vseh licenc ter odobritev, ki jih zahtevajo zadevni izvozni zakoni, pravilniki in predpisi, kar vključuje, vendar ni omejeno na zakone, pravilnike in predpise, ki jih izvaja ustanova Office of Foreign Assets Control, ki je del U.S. Department of Commerce, in ustanova Bureau of Industry and Security, ki je del U.S. Department of Commerce. Če takšni izvozni zakoni, pravila ali predpisi preprečujejo podjetju NT, da bi izpolnilo katero od svojih obveznosti za dostavo ali distribucijo Podatkov po tej Pogodbi, se takšna neizpolnitev oprosti in ne predstavlja kršitve te Pogodbe.

Cela pogodba: Ti pogoji in določila sestavljajo celotno pogodbo med podjetjem NT (in njegovimi licencodajalci, vključno z njihovimi licencodajalci ter dobavitelji) in vami v zvezi s to temo in v celoti nadomešča vse pisne ali ustne dogovore, ki so prej obstajali med nami za to temo.

Ločljivost: Vi in podjetje NT se strinjata, da se, če je katero določilo v tem dokumentu nezakonito ali neizterljivo, to določilo loči od pogodbe in da ostala določila te Pogodbe ostanejo polno veljavna.

Veljavna zakonodaja: Navedene pogoje in določila urejajo zakoni zvezne države Illinois, pri tem pa ne veljajo (i) njena določila kolizijskega prava in (ii) Konvencija Združenih narodov o pogodbah za mednarodno prodajo blaga, ki je izrecno izključena. Strinjate se, da priznavate pristojnost zvezne države Illinois za vse spore, zahtevke in postopke, ki so povezani s Podatki, ki so vam ponujeni po tej pogodbi.

Vladni končni uporabniki: Če so bili Podatki pridobljeni s strani ali za vlado ZDA ali katero koli drugo pravno osebo, ki želi pridobiti ali uporabljati pravice, ki so podobne tem, ki jih po običaju zahteva vlada ZDA, so ti Podatki »komercialni izrazi«, kot je to opredeljeno v 48 C.F.R. (»FAR«) 2.101, je zanje dana licenca po tej Licenčni pogodbi za končnega Uporabnika in mora biti vsaka kopija Podatkov, ki je bila dobavljena ali drugače priskrbljena, označena ter ji mora biti dodano ustrezno naslednje »Obvestilo o uporabi« in mora biti obravnavana skladno s takim Obvestilom:

OBVESTILO O UPORABI

IZVAJALEC (PROIZVAJALEC/DOBAVITELJ)

IME:

NAVTEQ

IZVAJALEC (PROIZVAJALEC/DOBAVITELJ)

NASLOV:

425 West Randolph Street, Chicago, IL 60606, ZDA.

Ti Podatki so komercialni izraz, kot je to opredeljeno v FAR 2.101

in zanje velja Licenčna pogodba za končnega uporabnika, s katero

so bili ponujeni ti podatki.

© 2011 NAVTEQ. Vse pravice pridržane.

Če Uradnik za naročila, zvezna vladna agencija ali kateri koli zvezni uradnik zavrne uporabo tukaj navedene legende, mora Uradnik za naročila, zvezna vladna agencija ali kateri koli zvezni uradnik obvestiti podjetje NAVTEQ pred terjanjem dodatnih ali drugih pravic do Podatkov.

Podatki o priključnih točkah Wi-Fi so ponujeni s strani podjetja JiWire, © 2013 JiWire.

Transit (TTS) , CG3796slSVN slSVN, Edition date: 201903, First-Printing

Avtorske pravice Gracenote®

Podatki o CD-jih in glasbi podjetja Gracenote, Inc., Copyright © 2000–2007 Gracenote. Programska oprema Gracenote, Copyright © 2000–2007 Gracenote. Ta izdelek in storitev lahko uporablja enega ali več od naslednjih patentov ZDA: #5,987,525, #6,061,680, #6,154,773, #6,161,132, #6,230,192, #6,230,207, #6.240,459, #6,330,593 in drugi patenti, ki so že izdani ali v postopku pridobivanja. Nekatere storitve so dobavljene po licenci Open Globe, Inc. za patent ZDA: #6,304,523.

Gracenote in CDDB sta zaščiteni blagovni znamki podjetja Gracenote. Logo in logotip Gracenote ter logo »Powered by Gracenote« sta blagovni znamki podjetja Gracenote.

Licenčna pogodba za končnega uporabnika (EULA) Gracenote®

Ta naprava vsebuje programsko opremo podjetja Gracenote, Inc., 2000 Powell Street Emeryville, California 94608, ZDA (»Gracenote«).

Programska oprema podjetja Gracenote (»Programska oprema Gracenote«) omogoča tej napravi, da prepozna disk in glasbeno datoteko ter pridobi informacije, povezane z glasbo, kar vključuje informacije o imenu, izvajalcu, skladbi in naslovu (»Podatki Gracenote«) iz spletnih strežnikov (»Strežniki Gracenote«), in da izvaja druge funkcije. Podatke Gracenote smete uporabljati samo s predvidenimi funkcijami naprave za končnega uporabnika.

Ta naprava lahko vsebuje vsebine, ki pripadajo ponudnikom podjetja Gracenote. Če je tako, vse omejitve, navedene v tem dokumentu za Podatke Gracenote, veljajo tudi za take vsebine in imajo taki ponudniki vsebine pravico do enakih prednosti ter zaščit, kot veljajo za Gracenote.

Strinjate se, da boste vsebine podjetja Gracenote (»Vsebine Gracenote«), Podatke Gracenote, Programsko opremo Gracenote in Strežnike Gracenote uporabljali samo za svojo osebno ter nekomercialno uporabo. Strinjate se, da ne boste Vsebin Gracenote, Programske opreme Gracenote ali Podatkov Gracenote (razen Oznake, povezane z glasbeno datoteko) določili, kopirali, prenesli ali oddajali tretjim osebam. STRINJATE SE, DA VSEBIN GRACENOTE, PODATKOV GRACENOTE, PROGRAMSKE OPREME GRACENOTE IN STREŽNIKOV GRACENOTE NE BOSTE UPORABLJALI ALI IZKORIŠČALI DRUGAČE, KOT JE IZRECNO DOVOLJENO V TEJ POGODBI.

Strinjate se, da bodo vaše neizključne licence do uporabe Vsebin Gracenote, Podatkov Gracenote, Programske opreme Gracenote in Strežnikov Gracenote prenehale veljati, če kršite te omejitve. Če vaše licence prenehajo veljati, se strinjate, da boste prenehali vsakršno uporabo Vsebin Gracenote, Podatkov Gracenote, Programske opreme Gracenote in Strežnikov Gracenote. Gracenote si pridržuje vse pravice do Podatkov Gracenote, Programske opreme Gracenote, Strežnikov Gracenote in Vsebin Gracenote. Podjetje Gracenote vam v nobenem primeru ne bo dolžno plačati za kakršne koli informacije, ki jih ponujate, kar vključuje kakršna koli gradiva z zaščitenimi avtorskimi pravicami ali informacije o glasbenih datotekah. Strinjate se, da sme Gracenote proti vam uveljavljati svoje pravice iz te pogodbe skupaj ali ločeno neposredno v imenu vsakega podjetja.

Podjetje Gracenote uporablja edinstvene oznake za sledenje poizvedb za statistične namene. Namen naključno dodeljene številske oznake je, da lahko podjetje Gracenote šteje poizvedbe, pri tem pa ne ve, kdo ste. Za več informacij glejte spletno mesto na naslovu www.gracenote.com za Politiko o varovanju zasebnosti Gracenote.

Transit (TTS) , CG3796sISVN sISVN, Edition date: 201903, First-Printing

ZA PROGRAMSKO OPREMO GRACENOTE, VSE PODATKE GRACENOTE IN VSEBINE GRACENOTE VAM JE DANA LICENCA »TAKŠNA, KOT JE«. GRACENOTE NE DAJE NIKAKRŠNIH IZJAV ALI GARANCIJ, IZRECNIH ALI NAZNAČENIH, O TOČNOSTI KATERIH KOLI PODATKOV GRACENOTE IZ STREŽNIKOV GRACENOTE ALI VSEBIN GRACENOTE. PODJETJE GRACENOTE SI SKUPAJ IN LOČENO PRIDRŽUJE PRAVICO DO BRISANJA PODATKOV IN/ALI VSEBINE IZ STREŽNIKOV PODJETIJ, ZA PODJETJE GRACENOTE PA SI PRIDRŽUJE PODJETJE SPREMINJANJA KATEGORIJ PODATKOV ZARADI KATEREGA KOLI RAZLOGA, KI SE MU ZDI ZADOSTEN. NIKAKRŠNE GARANCIJE NI, DA SO VSEBINE GRACENOTE, PROGRAMSKA OPREMA GRACENOTE ALI STREŽNIKI GRACENOTE BREZ NAPAK ALI DA BODO PROGRAMSKA OPREMA GRACENOTE ALI STREŽNIKI GRACENOTE DELOVALI NEPREKINJENO. PODJETJE GRACENOTE NI OBVEZANO, DA VAM PONUDI KATERE KOLI IZBOLJŠANE ALI DODATNE VRSTE PODATKOV, ZA KATERE SE BO ODLOČILO, DA JIH BO PONUJALO V PRIHODNOSTI, OB TEM PA LAHKO PROSTO KADAR KOLI PRENEHA PONUJATI SVOJE SPLETNE STORITVE. PODJETJE GRACENOTE ZAVRAČA VSE GARANCIJE, IZRECNE ALI NAZNAČENE, KAR MED DRUGIM VKLJUČUJE NAZNAČENE GARANCIJE ZA PRIMERNOST ZA PRODAJO, PRIMERNOST ZA DOLOČEN NAMEN, LASTNIŠKO PRAVICO ALI NEKRŠENJE. PODJETJE GRACENOTE NE DAJE NIKAKRŠNIH GARANCIJ ZA REZULTATE, KI JIH BOSTE DOBILI S SVOJO UPORABO PROGRAMSKE OPREME GRACENOTE ALI POLJUBNEGA STREŽNIKA GRACENOTE. PODJETJE GRACENOTE V NOBENEM PRIMERU NE BO ODGOVORNO ZA KAKRŠNO KOLI POSLEDIČNO ALI NAKLJUČNO ŠKODO, IZGUBO DOBIČKA ALI IZGUBO PROMETA, NE GLEDE NA RAZLOG.

© Gracenote 2007.

FCC ID: KMHSYNCG2

IC: 1422A-SYNCG2

Ta naprava je skladna s 15. delom pravilnika FCC in z RSS-210 združenja Industry Canada. Njeno delovanje je mogoče pod naslednjima dvema pogojema: (1) Ta naprava ne sme povzročati škodljivih motenj in (2) ta naprava mora sprejeti vse prejete motnje, tudi takšne, ki lahko povzročijo neželeno delovanje.

OPOZORILO: Spremembe ali predelave, ki jih ni izrecno odobrila pravna oseba, ki je odgovorna za skladnost, lahko izničijo uporabnikovo pooblastilo za uporabo opreme. Izraz »IC« pred številko certifikata radia označuje samo, da so izpolnjeni tehnični predpisi združenja Industry Canada.

Antena, ki jo uporablja ta oddajnik, ne sme biti postavljena na istem mestu ali delovati skupaj s katero koli drugo anteno ali oddajnikom.

IZJAVA O SKLADNOSTI

Vozilo lahko vsebuje sestavne dele, ki oddajajo in sprejemajo radijske valove ter so zato podvrženi vladnim predpisom.

Ti sestavni deli morajo prejeti motnje, vključno z motnjami, ki lahko povzročijo neželeno delovanje. Nalepke o certificiranjih in izjave o skladnosti najdete na www.wirelessconformity.ford.com.

A

A/C
Glejte: Klimatska naprava.....92
ABS
Glejte: Zavore.....151
ACC
Glejte: Uporaba aktivnega tempomata.....172
Aktivna pomoč pri parkiranju.....164
Uporaba aktivnih parkirnih pomagal.....164
Akumulator
Glejte: Zamenjava akumulatorja 12 V 253
Alarmna naprava
Glejte: Alarm proti kraji - Vozila brez: Protivlomna sirena z lastnim napajanjem.....60
Glejte: Alarm proti kraji - Vozila z: Protivlomna sirena z lastnim napajanjem.....61
Alarm proti kraji - Vozila brez: Protivlomna sirena z lastnim napajanjem.....60
Alarmni sistem.....60
Izklop alarma.....60
Proženje alarma.....60
Vklop alarma.....60
Alarm proti kraji - Vozila z: Protivlomna sirena z lastnim napajanjem.....61
Alarmni sistem.....61
Izklop alarma.....62
Nastavitve varovanja.....61
Proženje alarma.....61
Vklop alarma.....62
Aplikacije.....350
Uporaba aplikacij na napravi iOS.....351
Uporaba aplikacij v napravi Android.....351
Aplikacije - Vozila z: SYNC 2.5.....328
Odpravljanje težav aplikacij.....330
Uporaba Android Auto.....329
Uporaba aplikacij na napravi iOS.....329
Uporaba aplikacij v napravi Android.....329
Uporaba Apple CarPlay.....329
Auto-Start-Stop.....121
Auto-Start-Stop – Odpravljanje težav.....122
Nastavitve sistema Auto-Start-Stop.....124
Auto-Start-Stop – Odpravljanje težav.....122
Auto-Start-Stop – Informacijska sporočila.....122
Auto-Start-Stop – Pogosta vprašanja.....123
Avdio enota - Vozila brez: SYNC.....319
Gumb za iskanje navzdol oz. za izbiro prejšnje skladbe.....320
Gumb za iskanje navzgor oz. za izbiro naslednje skladbe.....320
Izbira medijskega načina.....320
Izbiranje postavke v meniju.....320
Izbira radijskega načina.....319
Menjava radijske postaje.....319
Nastavitev glasnosti.....319
Nastavitve zvoka.....321
Pomikanje po menijskih izbirah.....320
Sistemske nastavitve.....321
Uporaba mobilnega telefona.....321
Vklop in izklop avdio enote.....319
Vklop in izklop zaslona.....321
Vrnitev na prejšnji zaslon.....320
Zaustavitev ali predvajanje medijske vsebine.....321
Avdio enota - Vozila z: SYNC 2.5.....322
Gumb za iskanje navzdol oz. za izbiro prejšnje skladbe.....323
Gumb za iskanje navzgor oz. za izbiro naslednje skladbe.....323
Menjava radijske postaje.....322
Nastavitev glasnosti.....322
Nastavitve zvoka.....323
Vklop in izklop avdio enote.....322
Vklop in izklop zaslona.....323
Zaustavitev ali predvajanje medijske vsebine.....323
Avdio enota - Vozila z: SYNC 3.....321
Gumb za iskanje navzdol oz. za izbiro prejšnje skladbe.....322
Gumb za iskanje navzgor oz. za izbiro naslednje skladbe.....322
Menjava radijske postaje.....321
Nastavitev glasnosti.....321
Nastavitve zvoka.....322
Vklop in izklop avdio enote.....321
Vklop in izklop zaslona.....322

Transit (TTS) , CG3796slSVN slSVN, Edition date: 201903, First-Printing

Zaustavitev ali predvajanje medijske vsebine....322
Avdio sistem....319
Splošne informacije....319
AWD
Glejte: Pogon na vsa kolesa....150

B

BLIS
Glejte: Informacijski sistem mrtvega kota....189
Brisalci in šobe za pranje....67
Brisalci vetrobranskega stekla....67
Intervalno brisanje....67
Brisalec in šoba za pranje zadnjega stekla....70
Brisalec zadnjega stekla....70
Pranje zadnjega okna....70
Brisanje vseh MyKeys....46
Informacijska sporočila MyKey....46

Č

Čiščenje koles....268
Čiščenje notranjosti....266
Blago z mikrovlakni iz semiša....267
Ogledala....267
Predali, držala in pepelniki....268
Tkanina, preproge, sedeži, naslonjala za glavo in predpražniki iz blaga....266
Usnjena notranjost....267
Varnostni pasovi....266
Zadnja okna....267
Zasloni skupine instrumentov, LCD zasloni in radijski zasloni....267
Čiščenje zunanjosti....265
Čiščenje črt ali poslikav....265
Čiščenje kromiranih okraskov....265
Čiščenje zadnjega stekla....265
Čiščenje žarometov....265
Zaščita laka karoserije....266

D

Daljinski upravljalnik - Vozila brez: Električna drsna vrata....40
Preprogramiranje funkcije za odklepanje....40
Daljinski upravljalnik - Vozila z: Električna drsna vrata....41
Informacijska sporočila za daljinski upravljalnik....42
Iskanje vozila....42
Zamenjava baterije daljinskega upravljalnika....41
Delovanje hibridnega vozila - Blago hibridno električno vozilo (MHEV)....120
Digitalni radio - Vozila brez: SYNC....324
Izbira radijskega vira....324
Digitalni radio - Vozila z: SYNC 2.5....325
Uporaba radia....325
Dimenzije vlečne naprave - Minibus/Kombi/Furgon....298
Dimenzije vlečne naprave - Šasija s kabino/Šasija z dvojno kabino....300
Dimenzije vozila - Minibus/Kombi/Furgon....294
Dolga medosna razdalja s podaljšanim ogrodjem....294
Srednja medosna razdalja....294
Velika medosna razdalja....294
Dimenzije vozila - Šasija s kabino/Šasija z dvojno kabino....295
Dvojna šasija s kabino in dolgo medosno razdaljo....296
Dvojna šasija s kabino in zelo dolgo medosno razdaljo ter s podaljšanim ogrodjem....297
Enojna šasija s kabino in dolgo medosno razdaljo ter s podaljšanim ogrodjem....296
Enojna šasija s kabino in zelo dolgo medosno razdaljo ter s podaljšanim ogrodjem....297
Majhna medosna razdalja....295
Srednja medosna razdalja....295
Velika medosna razdalja....296

Transit (TTS) , CG3796slSVN slSVN, Edition date: 201903, First-Printing

Dizelski filter za delce.....140
Ročna regeneracija filtra trdnih delcev.....142
Samodejna regeneracija filtra trdnih delcev.....141
Vgrajen sistem za diagnostiko.....140
Dodatki.....371
Dodatne vtičnice.....108
230 V – 150-vatna vtičnica z izmeničnim tokom.....108
230 V – 400-vatna vtičnica z izmeničnim tokom.....109
Dodatni grelnik.....95
Parkirni grelec.....95
Princip delovanja.....95
Uporaba pomožnega grelca.....95
Dodatni zadrževalni sistemi.....33
Način delovanja.....33
Dolivanje goriva.....132
Sistemska opozorila.....134
Domači zaslon.....336
Dostop do nakladalne površine.....212
Dostopanje do nakladalne površine.....213
Odpiranje stranice.....212
Dostopna točka Wi-Fi.....316
Drsna okna.....82
Drsna vrata - Minibus M2, Vozila z: Električna drsna vrata.....51
Informacijska sporočila električnih drsnih vrat.....54
Odpiranje drsnih vrat.....52
Ponastavitev električnih drsnih vrat.....54
Zapiranje drsnih vrat.....52
Zasilna vrata odprta.....54
Zaustavitev gibanja drsnih vrat.....53
Zaznavanje ovir.....53
Drsna vrata - Vozila brez: Električna drsna vrata.....58
Odpiranje drsnih vrat iz notranjosti vozila.....58
Odpiranje drsnih vrat iz zunanjosti vozila.....58
Zapiranje drsnih vrat iz notranjosti vozila.....59
Zapiranje drsnih vrat iz zunanjosti vozila.....59
Drsna vrata - Vozila z: Električna drsna vrata.....55
Informacijska sporočila električnih drsnih vrat.....57
Odpiranje drsnih vrat.....55
Ponastavitev električnih drsnih vrat.....57
Zapiranje drsnih vrat.....56
Zaustavitev gibanja drsnih vrat.....56
Zaznavanje ovir.....57
Držala za pijače.....111
Držala za plastenko.....111
Držalo za naprave.....113

E

Edinstvene vozne lastnosti.....120
Električne ključavnice
Glejte: Zaklepanje in odklepanje.....48
Električne stranske stopnice.....63
Električno nastavljivi sedeži.....102
Električna križna opora.....104
Elektromagnetna združljivost.....371

G

Glosar simbolov.....9
Gorivo in dolivanje goriva.....130
Gospodarna vožnja.....218
Grelnik na gorivo
Glejte: Dodatni grelnik.....95

I

Identifikacijska številka vozila.....303
Indikatorji sistema Auto-Start-Stop.....122
Informacijski sistem mrtvega kota.....189
Indikator sistema za mrtvi kot.....191
Informacijska sporočila sistema za zaznavanje vozil v mrtvem kotu.....192
Senzorji sistema za zaznavanje vozil v mrtvem kotu.....190
Sistem za opozarjanje na mrtvi kot med vleko prikolice.....191
Uporaba sistema za mrtvi kot.....190
Vklop in izklop sistema za zaznavanje vozil v mrtvem kotu.....190
Izgradnja žarometa.....258

Transit (TTS) , CG3796sISVN sISVN, Edition date: 201903, First-Printing

Izhod v sili.....221
Izjava o skladnosti.....388
Izklop goriva.....221
Kontaktna ključavnica.....221
Zagon brez ključa.....221
Izklop motorja.....119
Vozila s turbopolnilnikom.....119
Izpust vode iz zbiralnika filtra za gorivo.....252
Odlivanje vode iz lovilnika vode v filtru za gorivo.....252

K

Kakovost goriva - Dizelski 130
Daljše obdobje mirovanja.....131
Kamera z vidnim kotom 180 stopinj.....169
Pogledi kamere.....170
Sprednja kamera.....169
Uporaba 180-stopinjskega sistema kamer.....170
Kapacitete in specifikacije.....303
Motor.....304
Posoda tekočine za pranje stekla.....306
Rezervoar za gorivo.....306
Rezervoar za tekočino za obdelavo izpušnih plinov (AdBlue).....306
Sistem klimatske naprave.....303
Zavorni sistem.....306
Karoserijski kompleti.....268
Klimatska naprava.....92
Klimatska naprava za zadnje sedeže.....94
Nastavitev moči pihanja.....94
Usmeritev zraka skozi stropne zračnike.....94
Usmeritev zraka skozi stropne zračnike in zračnike pri nogah.....94
Usmeritev zraka skozi zračnike pri nogah.....94
Ključi in daljinsko upravljanje.....40
Ko goriva zmanjkuje.....131
Dolivanje goriva iz prenosne posode za gorivo.....132
Polnjenje prenosne posode za gorivo.....131
Komplet za popravilo pnevmatik
Glejte: Tesnilo za pnevmatike in komplet za polnjenje.....269
Kontaktna ključavnica.....115
Krmiljenje pogona.....204
Informacijska sporočila razpoložljivih načinov vožnje.....204
Razpoložljivi načini vožnje.....204

L

Licenčni sporazum končnega uporabnika.....373
Licenčna pogodba za končnega uporabnika (EULA) SYNC®.....373

M

Matice za platišče
Glejte: Menjava cestnega kolesa.....279
Glejte: Menjava cestnega kolesa.....279
Meglenke - spredaj
Glejte: Sprednje meglenke.....75
Meglenke - zadaj
Glejte: Zadnje meglenke.....75
Menjalnik
Glejte: Menjalnik 146
Menjalnik 146
Menjava cestnega kolesa.....279
Dvigalka.....281
Namestitev kolesa.....284
Odstranjevanje kolesa.....284
Pospravljanje kolesa in dvigalke.....285
Sprednje točke za namestitev dvigalke.....282
Varnostni vijaki.....279
Vozila z rezervnim kolesom.....279
Zadnje točke za namestitev dvigalke.....283
Menjava izgubljenega ključa ali daljinskega upravljalnika.....42
Menjava metlice zadnjega brisalca.....255
Menjava metlic prednjih brisalcev.....255
Menjava varovalk.....241
Varovalke.....241
Menjava žarnice.....259
Bočni smerokazi.....261
Lučka ogledala na senčniku.....264

Transit (TTS) , CG3796slSVN slSVN, Edition date: 201903, First-Printing

Lučka registrske tablice....263
Lučke za branje....264
Notranja luč....263
Sprednje meglenke....261
srednja zgornja zavorna luč....262
Zadnje luči....262
Žaromet....259
Merilna palica za motorno olje....248
Merilniki....84
Informacijski zaslon....84
Instrumentna plošča....84
Kazalnik prestave avtomatskega menjalnika....85
Merilnik goriva....85
Merilnik hitrosti....85
Merilnik temperature hladilne tekočine....85
Števec vrtljajev motorja....84
Mesto odprtine za dolivanje goriva....131
Mesto škatle z varovalkami....227
Modul za nadzor karoserije....227
Ohišje predvarovalk....227
Škatla z varovalkami pred voznikom....227
Škatla z varovalkami v kabini....227
Škatla z varovalkami v motornem prostoru....227
Metlice brisalcev
Glejte: Preverjanje metlic brisalcev....255
Metlice brisalcev zadnjega stekla
Glejte: Menjava metlice zadnjega brisalca....255
Metlice prednjih brisalcev
Glejte: Menjava metlic prednjih brisalcev....255
MyKey – Odpravljanje težav....47
Kaj je administratorski ključ?....47
Zakaj ne morem počistiti ključev MyKey?....47
Zakaj ne morem programirati ključa MyKey?....47
Zakaj ne morem ustvariti ključa MyKey?....47
Zakaj se razdalja, prevožena s ključem MyKey, ne sešteva?....47
MyKey™....43
Način delovanja....43

N

Nadglavna konzola....111
Nadzor emisij motorja....136
Nadzor osvetlitve....71
Indikator dolgih luči....72
Indikator vklopa luči....72
Mežikanje z lučmi....72
Opozorilni zvok za vklop zunanjih luči....72
Položaji stikala za luči....71
Vklop in izklop nezasenčenih luči....72
Vklop parkirnih luči....71
Nadzor stabilnosti....157
Način delovanja....157
Nadzor zanašanja prikolice....216
Nadzor zdrsa....156
Način delovanja....156
Namestitev zadrževalnega sistema za otroke....20
ISOFIX mesta za privez....22
Jahači....21
Otroški sedeži za različne težnostne skupine....21
Pritrjevanje otroškega sedeža s podporno nogo....23
Pritrjevanje otroškega sedeža z zgornjo pritrdilno točko....23
Namigi o nadziranju notranje klime....93
Hitro hlajenje notranjosti vozila....93
Hitro ogrevanje notranjosti....93
Odrositev stranskega okna v hladnem vremenu....93
Odstranitev meglice ali čiščenje tankega ledu z vetrobranskega stekla....94
Priporočene nastavitve za hlajenje....93
Priporočene nastavitve za ogrevanje....93
Splošni namigi....93
Namigi za vožnjo s protiblokirnim zavornim sistemom....151
Napihovanje pnevmatike ob prebodu
Glejte: Tesnilo za pnevmatike in komplet za polnjenje....269
Napihovanje prazne pnevmatike
Glejte: Tesnilo za pnevmatike in komplet za polnjenje....269
Napotki za vožnjo s sistemom ABS
Glejte: Namigi za vožnjo s protiblokirnim zavornim sistemom....151

Transit (TTS) , CG3796sISVN sISVN, Edition date: 201903, First-Printing

Na prvi pogled.....17
Nastavitev volana.....66
Nastavitve MyKey.....43
Nespremenljive nastavitve.....43
Spremenljive nastavitve.....43
Nastavitve.....352
Aplikacije.....357
Bluetooth.....354
Medijski predvajalnik.....353
Modem.....357
Način služabnika.....359
Nastavitve vozila.....358
Navigacijski sistem.....356
Pomoč v sili.....355
Prepoznava govora.....358
Radio.....355
Splošno.....352
Telefon.....354
Ura.....354
Wi-Fi.....358
Zaslon.....352
Zvok.....353
Nastavitve sistema Auto-Start-Stop.....124
Nastavitev vrtljajev za ugašanje motorja.....124
Nastavljanje višine svetlobnega snopa.....75
Nastavljanje višine varnostnih pasov.....30
Prednji varnostni pas.....30
Zadnji varnostni pas.....30
Nastavljanje žarometov.....256
Nastavitev smeri.....258
Nastavitev višine.....256
Nastavljanje žarometov
Glejte: Nastavljanje žarometov.....256
Nasveti za vožnjo.....218
Navigacija.....345
Določanje cilja.....346
Posodobitve zemljevida navigacije.....350
Potovalni vodnik Michelin.....350
Povečava.....348
Spreminjanje oblike zemljevida.....347
Trenutni promet.....349
Usmerjanje po poti.....348
Nega pnevmatik.....273
Nega vozila.....265
Notranja osvetlitev - Furgon.....78
Delovanje notranje lučke.....78
Izklop ali vklop prednjih lučk za branje.....78
Vklop in izklop notranjih lučk.....78
Notranja osvetlitev - Minibus.....77
Delovanje lučk za branje.....78
Delovanje notranje lučke.....77
Izklop ali vklop prednjih lučk za branje.....78
Izklop ali vklop prednjih notranjih lučk.....77
Izklop ali vklop vseh notranjih lučk.....77
Izklop ali vklop zadnjih lučk za branje.....78
Notranje ogledalo.....82
Nujni primeri pomoči na cesti.....221

O

Odlagalni prostor v sprednjih vratih.....113
Odpiranje in zapiranje pokrova motornega prostora.....243
Odpiranje pokrova motorja.....243
Zapiranje pokrova motorja.....244
Odpravljanje težav SYNC™ 3.....360
Aplikacije.....367
Dodatne informacije in pomoč.....370
Navigacija.....366
Ponastavitev sistema.....370
Povezljivost z Wi-Fi.....369
Prepoznava govora.....360
Telefon.....364
USB in Bluetooth Audio.....361
Odstranjevanje žarometov
Glejte: Izgradnja žarometa.....258
Ogledala
Glejte: Okna in ogledala.....80
Ogrevana zunanja ogledala - Vozila brez: Ogrevano zadnje steklo.....94
Ogrevana zunanja ogledala - Vozila z: Ogrevano zadnje steklo.....94
Ogrevani sedeži.....107
Ogrevano zadnje steklo.....94
Ogrevanje
Glejte: Klimatska naprava.....92
Okna in ogledala.....80
Okna z električnim pomikom stekel.....80
Neupoštevanje odskoka.....80
Odpiranje in zapiranje oken.....80
Odskok.....80
Ponastavitev odskoka.....80

Transit (TTS) , CG3796slSVN slSVN, Edition date: 201903, First-Printing

Okolje....16
Omejevalnik hitrosti....181
Princip delovanja....181
Uporaba omejevalnika hitrosti....181
Omejitev obremenitve....208
Obremenitev vozila – z in brez prikolice....208
Posebna navodila glede nalaganja tovora za lastnike poltovornjakov in namenska vozila....211
Omrežna povezljivost – Odpravljanje težav....314
Omrežna povezljivost....313
Povezovanje vozila z mobilnim omrežjem....313
Opozarjanje na napačno smer....198
Informacijska sporočila sistema za opozarjanje na vožnjo v napačno smer....199
Vklop in izklop sistema opozarjanja na vožnjo v napačno smer....198
Opozarjanje voznika....183
Sistemska opozorila za opozarjanje voznika....184
Sistemska sporočila za opozarjanje voznika....185
Sistemski prikaz za opozarjanje voznika....184
Vklop in izklop sistema za opozarjanje voznika....185
Opozorilo za navzkrižni promet....193
Indikator sistema za opozarjanje na prečni promet....195
Informacijska sporočila sistema za opozarjanje na prečni promet....195
Obnašanje sistema za opozarjanje na prečni promet, ko je prikolica priklopljena....195
Omejitve sistema za prečni promet....194
Senzorji sistema za prečni promet....194
Uporaba sistema za opozarjanje na prečni promet....193
Vklop in izklop sistema....195
Opozorilo za varnostne pasove....31
Izklop opozorila za varnostne pasove....32
Oprema mobilne komunikacije....15
Osebne nastavitve....90
Enota za temperaturo....90
Enota za tlak v pnevmatikah....90
Jezik....90
Melodije....91
Mérska enôta....90
O sistemu Auto-Start-Stop....121
Osvetlitev....71
Splošne informacije....71
O tem priročniku....9

P

Pametni omejevalnik hitrosti....182
Princip delovanja....182
Uporaba pametnega omejevalnika hitrosti....182
Parkirna pomagala spredaj....160
Indikator razdalje do predmeta....161
Informacijska sporočila sprednjih parkirnih pomagal....162
Parkirna pomagala zadaj....158
Indikator razdalje do predmeta....159
Informacijska sporočila zadnjih parkirnih pomagal....160
Parkirna zavora - Ročni menjalnik, Vozila z: Potisna parkirna zavora....154
Parkirna zavora - Ročni menjalnik, Vozila z: Ročna padajoča parkirna zavora....153
Parkirna zavora - Samodejni menjalnik, Vozila z: Potisna parkirna zavora....152
Parkirna zavora - Samodejni menjalnik, Vozila z: Ročna padajoča parkirna zavora....152
Pasivni sistem proti kraji....60
Aktiviranje blokade vžiga motorja....60
Deaktiviranje blokade vžiga motorja....60
Kodirani ključi....60
Princip delovanja....60
PATS
Glejte: Pasivni sistem proti kraji....60
Pepelnik....111
Platišča in pnevmatike....269
Splošne informacije....269
Ploščica z identifikacijo vozila....302
Pnevmatike
Glejte: Platišča in pnevmatike....269
Pogled pod pokrov motornega prostora - Pogon na sprednji kolesi/Z volanom na desni....247

Transit (TTS) , CG3796sISVN sISVN, Edition date: 201903, First-Printing

Pogled pod pokrov motornega prostora - Pogon na sprednji kolesi/Z volanom na levi....245
Pogled pod pokrov motornega prostora - Štirikolesni pogon/Pogon na zadnji kolesi/Z volanom na desni....246
Pogled pod pokrov motornega prostora - Štirikolesni pogon/Pogon na zadnji kolesi/Z volanom na levi....244
Pogon na vsa kolesa....150
Pomoč pred trkom....199
Informacijska sporočila sistema za opozarjanje na nevarnost trka....202
Opozorilna lučka sistema za opozarjanje na nevarnost trka....202
Opozorilo za vzdrževanje razdalje....200
Prikaz razdalje....201
Senzorji sistema za opozarjanje na nevarnost trka....201
Pomoč pri parkiranju....158
Način delovanja....158
Pomoč pri speljevanju v klanec....154
Uporaba pomoči pri speljevanju na strmini....155
Vklop in izklop sistema....155
Pomoč v sili....37
Ponovni zagon motorja....121
Ponovni zagon motorja v prestavi....125
Ponovni zagon motorja v prostem teku....125
Popravljanje manjših poškodb laka....268
Poraba goriva....135
Navedena kapaciteta....135
Poraba....135
Poraba goriva v številkah....311
Direktiva 1999/94/ES....312
Ekonomičnost porabe goriva in emisije CO2....312
Globalno usklajeni preskusni postopek za lahka vozila....312
Posebne opombe....15
Pospravljanje kompleta prve pomoči....226
Pospravljanje varnostnega trikotnika....226
Postavitev zadrževalnega sistema za otroke....24
Potovalni računalnik....88
Ponastavitev računalnika poti....88
Povprečna goriva....89
Povprečna hitrost....89
Prilagoditev....89
Razdalja do praznega rezervoarja....89
Števec poti....89
Števec trajanja poti....89
Trenutna poraba....89
Povezovanje naprave Bluetooth - Vozila brez: SYNC....326
Seznanitev naprave....326
Povezovanje naprave Bluetooth - Vozila z: SYNC 2.5....326
Povezovanje vozila z mobilnim omrežjem....313
O modemu....313
Vklop modema na zaslonu na dotik....313
Vklop modema s FordPass....313
Povezovanje vozila z omrežjem Wi-Fi - Vozila z: SYNC 2.5....313
Pranje avtomobila
Glejte: Čiščenje zunanjosti....265
Pranje
Glejte: Čiščenje zunanjosti....265
Prazna pnevmatika
Glejte: Menjava cestnega kolesa....279
Predali....111
Predal pod sedežem - Blago hibridno električno vozilo (MHEV), Vozila z: Dvojni sovoznikov sedež/Klimatska naprava zadaj....113
Sovoznikov sedež....113
Predal pod sedežem - Vozila z: Dvojni sovoznikov sedež, Vozila brez: Klimatska naprava zadaj, Izvzeto: Blago hibridno električno vozilo (MHEV)....112
Prednji sovoznikov sedež....112
Predrta pnevmatika
Glejte: Menjava cestnega kolesa....279
Predvajanje medijske datoteke iz naprave USB - Vozila brez: SYNC....327
Izbira naprave USB....327
Podprti formati zvočnih datotek....327
Predvajanje medijske datoteke iz naprave USB - Vozila z: SYNC 2.5....328
Izbira naprave USB....328

Transit (TTS) , CG3796slSVN slSVN, Edition date: 201903, First-Printing

Podprti datotečni formati.....328
Predvajanje zvoka preko povezave Bluetooth - Vozila brez: SYNC.....327
Izbira vira Bluetooth.....327
Predvajanje zvoka preko povezave Bluetooth - Vozila z: SYNC 2.5.....327
Pregled armaturne plošče - Z volanom na desni.....18
Pregled armaturne plošče - Z volanom na levi.....17
Prekrivala za prtljago.....205
Prepoznava prometnih znakov.....196
Prikaz sistema za prepoznavo znakov.....197
Princip delovanja.....196
Sporočila sistema za prepoznavo znakov.....197
Uporaba sistema za prepoznavanje znakov.....196
Preproge.....219
Preverjanje hladilne tekočine.....249
Dodajanje hladilne tekočine.....250
Preverjanje metlic brisalcev.....255
Preverjanje nivoja hladilne tekočine
Glejte: Preverjanje hladilne tekočine.....249
Preverjanje nivoja olja
Glejte: Preverjanje olja.....248
Preverjanje olja.....248
Dodajanje motornega olja.....248
Preverjanje servisnega indikatorja filtra za gorivo.....252
Preverjanje stanja sistema MyKey.....46
Preverjanje tekočine sklopke.....251
Preverjanje tekočine za čiščenje stekel.....252
Preverjanje tekočine za servokrmiljenje.....251
Dolivanje tekočine za servo volan.....251
Preverjanje zavorne tekočine.....250
Previdnostni ukrepi za hladno vreme.....219
Prevoz tovora.....205
Splošne informacije.....205
Prezračevanje
Glejte: Klimatska naprava.....92
Prikaz informacij.....86
Splošne informacije.....86
Prikaz ure in datuma na zvočni enoti - Vozila brez: SYNC.....326
Nastavitev ure.....326
Prikaz ure in datuma na zvočni enoti - Vozila z: SYNC 2.5.....326
Pripenjanje varnostnih pasov.....29
Uporaba varnostnega pasu med nosečnostjo.....29
Pripomočki
Glejte: Priporočilo za nadomestne dele.....14
Pripomočki za vožnjo.....181
Priporočilo za nadomestne dele.....14
Garancija na zamenjane dele.....15
Popravila trkov.....15
Redno vzdrževanje in mehanska popravila.....15
Pritrdilni obročki za tovor.....206
Točke priveza.....206
Programiranje MyKey.....44
Prtljažniki
Glejte: Strešni prtljažniki in sistemi za prevoz prtljage.....206

R

Radio AM/FM - Vozila brez: SYNC.....323
Izbira radijskega vira.....323
Radio AM/FM - Vozila z: SYNC 2.5.....324
Uporaba radia.....324
Rezervno kolo
Glejte: Menjava cestnega kolesa.....279
Ročna klimatska naprava.....92
Nastavitev moči pihanja.....92
Nastavitev temperature.....93
Usmeritev zraka skozi zračnike na armaturni plošči.....92
Usmeritev zraka skozi zračnike pri nogah.....92
Usmeritev zraka skozi zračnike pri vetrobranskem steklu.....92
Vklop in izklop klimatske naprave.....92
Vklop in izklop kroženja zraka.....92
Vklop in izklop najmočnejšega hlajenja.....92
Vklop in izklop najmočnejšega odroševanja.....92

Transit (TTS) , CG3796sISVN sISVN, Edition date: 201903, First-Printing

Ročna zavora
Glejte: Parkirna zavora - Ročni menjalnik, Vozila z: Potisna parkirna zavora.....154
Glejte: Parkirna zavora - Ročni menjalnik, Vozila z: Ročna padajoča parkirna zavora.....153
Glejte: Parkirna zavora - Samodejni menjalnik, Vozila z: Potisna parkirna zavora.....152
Glejte: Parkirna zavora - Samodejni menjalnik, Vozila z: Ročna padajoča parkirna zavora.....152
Ročni menjalnik.....146
Kazalnik za prestavljanje.....146
Prestavljanje v vzvratno prestavo.....146
Ročno nastavljivi sedeži.....100
Nastavljanje blazine sedeža.....101
Nastavljanje ledvene opore.....100
Nastavljanje naslona.....101
Nastavljanje opore za roke.....101
Nastavljanje višine voznikovega sedeža.....101
Premikanje sedeža nazaj in naprej.....100
Vrtljiv sedež.....101

S

Samodejni menjalnik - Samodejni menjalnik s 6 hitrostmi.....146
Informacijska sporočila avtomatskega menjalnika.....149
Položaji prestavne ročice.....147
Povezava zavore in menjalnika.....147
SelectShift™.....147
Zvočno opozorilo, da menjalnik ni v parkirni prestavi (P).....149
Samodejni nadzor dolgih luči.....73
Indikator samodejnih dolgih luči.....74
Informacijska sporočila za samodejne dolge luči.....74
O samodejnih dolgih lučeh.....73
Preklic samodejnega delovanja dolgih luči.....74
Vklop in izklop samodejnega delovanja nezasenčenih luči.....74
Samodejni vklop brisalcev.....67
Nastavitve.....69
Samodejni vklop luči.....72
Nastavitev zamika izklopa žarometov.....73
Sedenje v pravilnem položaju.....99
Sedeži.....99
Sistem samodejnega opozarjanja na trk.....37
Sistem selektivne katalitične redukcije.....136
Dolivanje tekočine AdBlue® iz posode.....138
Dolivanje tekočine AdBlue® s črpalko.....137
Informacijska sporočila sistema selektivne katalitične redukcije.....139
Opozorilna lučka sistema selektivne katalitične redukcije.....139
Polnjenje rezervoarja za AdBlue®.....136
Poraba tekočine AdBlue®.....139
Preverjanje nivoja tekočine AdBlue®.....138
Smernice za tekočino AdBlue®.....136
Sistem stranske zaznave.....162
Indikator razdalje do predmeta.....163
Sistem za nadzor tlaka v pnevmatikah.....276
Kako temperatura vpliva na pritisk v pnevmatikah.....276
Menjava koles.....277
Menjava pnevmatik.....277
Polnjenje pnevmatik.....277
Postopek ponastavitve sistema za nadzor pritiska v pnevmatikah.....279
Razumevanje sistema za nadzor pritiska v pnevmatikah.....277
Sistem za ohranjanje pasu.....185
Nastavitve sistema za opozarjanje na menjavo voznega pasu.....186
Opozorilne lučke in indikatorji sistema za opozarjanje na menjavo pasu.....188
Prikaz sistema za opozarjanje na menjavo pasu.....188
Sistemska sporočila sistema za opozarjanje na menjavo pasu.....189
Vklop in izklop sistema za opozarjanje na menjavo voznega pasu.....186
Skupina instrumentov.....84
Smerniki.....77
Smernik.....77
Vklop in izklop smernikov.....77
Smerni žarometi.....76
Snemanje podatkov o dogodkih
Glejte: Snemanje podatkov.....11

Transit (TTS) , CG3796slSVN slSVN, Edition date: 201903, First-Printing

Snemanje podatkov.....11
Podatki o dogodku.....12
Podatki o udobju, priročnosti in zabavi.....13
Servisni podatki.....12
Storitve, ki jih nudimo.....13
Storitve, ki jih zagotavljajo tretje osebe.....13
Vozila s sistemom za klic v sili.....14
Vozila s SYNC.....14
Vozila z modemom.....13
Snežne verige
Glejte: Uporaba snežnih verig.....274
Sovoznikova zračna blazina.....34
Specifikacije varovalk.....228
Modul za nadzor karoserije.....235
Ohišje predvarovalk.....240
Škatla z varovalkami pred voznikom.....231
Škatla z varovalkami v kabini.....238
Škatla z varovalkami v motornem prostoru.....228
Splošni podatki o radijskih frekvencah.....40
Sporočilni center
Glejte: Prikaz informacij.....86
Sprednja kamera.....203
Uporaba prednje kamere.....203
Sprednje meglenke.....75
Kazalnik za sprednje meglenke.....75
Vklop in izklop sprednjih meglenk.....75
Stikalo za nastavljanje osvetlitve instrumentov.....73
Stikalo za zagon
Glejte: Kontaktna ključavnica.....115
Stranske zračne blazine.....35
Opozorilna lučka za varnostne blazine.....36
Sekundarno zvočno opozorilo zračne blazine.....36
Stranske zračne zavese.....36
Strešni prtljažniki in sistemi za prevoz prtljage.....206
Stropni predal.....114
SYNC™ 3.....332
Splošne informacije.....332

Š

Šobe za pranje
Glejte: Brisalci in šobe za pranje.....67
Šobe za pranje vetrobranskega stekla.....69
Nastavitve.....69

T

Tabela specifikacij žarnic - Vozila z: Halogenski žarometi.....307
Tabela specifikacij žarnic - Vozila z: Visokointenzivni žarometi z razelektrenjem.....309
Tehnične specifikacije
Glejte: Kapacitete in specifikacije.....294
Telefon.....344
Android Auto.....345
Apple CarPlay.....345
Besedilno sporočanje.....345
Prvo seznanjanje mobilnega telefona.....344
Uporaba mobilnega telefona.....344
Tempomat.....171
Način delovanja.....171
Tempomat
Glejte: Tempomat.....171
Glejte: Uporaba tempomata.....171
Tesnilo za pnevmatike in komplet za polnjenje.....269
Polnjenje pnevmatike.....270
Preverjanje tlaka pnevmatike.....272
Splošne informacije.....269
Uporaba kompleta za začasno mobilnost.....270
Tlak v pnevmatikah - Furgon.....286
Tlak v pnevmatikah - Minibus.....291

U

Uporaba aktivnega tempomata.....172
Aktivni tempomat s prepoznavo znakov za omejitev hitrosti.....179
Indikator aktivnega tempomata.....178
Informacijska sporočila aktivnega tempomata.....178
Informacijska sporočila aktivnega tempomata s prepoznavo znakov za omejitev hitrosti.....180
Izklop aktivnega tempomata.....175

Transit (TTS) , CG3796sISVN sISVN, Edition date: 201903, First-Printing

Nadaljevanje vožnje z nastavljeno hitrostjo....175
Nastavljanje aktivnega tempomata....173
Nastavljanje razdalje med vozili....174
Preglasitev sistema....174
Preklapljanje med načini delovanja tempomata....179
Preklic nastavljene hitrosti....175
Prestavljanje na navaden tempomat....177
Samodejni preklic....175
Senzorji sistema aktivnega tempomata....176
Sistem ni na voljo....176
Sledenje vozilu....173
Spreminjanje nastavljene hitrosti....174
Težave z zaznavanjem....175
Uporaba na hribovitem ozemlju:....175
Vklop aktivnega tempomata....173
Uporaba električnih stranskih stopnic....63
Odskok....64
Ponastavitev sistema....65
Ročna postavitev v iztegnjeni položaj....64
Ročno upravljanje – izjema: Turčija....64
Ročno upravljanje – Turčija....65
Samodejna električna postavitev stopnice v iztegnjeni položaj....63
Samodejna električna postavitev stopnice v zloženi položaj....63
Vklop in izklop....64
Uporaba klimatske naprave
Glejte: Klimatska naprava....92
Uporaba MyKey s sistemom daljinskega zagona....47
Uporaba nadzora stabilnosti....157
Uporaba nadzora zdrsa....156
Vklop in izklop sistema prek informacijskega zaslona....156
Vklop in izklop sistema s pomočjo gumba....156
Uporaba pogona na vsa kolesa....150
Informacijska sporočila pogona na vsa kolesa....150
Samodejni pogon na vsa kolesa....150
Stalen pogon na vsa kolesa....150
Uporaba prepoznave glasu....331
Aplikacije....341
Glasovne nastavitve....341
Govorne storitve telefona....331
Navigacija....340
Samodejno zmanjšanje moči pihanja....342
Splošno....336
Telefon....339
Zabava....337
Uporaba snežnih verig....274
Vozila s sistemom proti zdrsu pogonskih koles....276
Uporaba tempomata....171
Izklop tempomata....171
Kazalnik tempomata....171
Nadaljevanje vožnje z nastavljeno hitrostjo....171
Nastavljanje tempomata....171
Preklic nastavljene hitrosti....171
Spreminjanje nastavljene hitrosti....171
Vklop tempomata....171
Uporaba zimskih gum
Glejte: Uporaba zimskih pnevmatik....273
Uporaba zimskih pnevmatik....273
Ustvarjanje dostopne točke Wi-Fi - Vozila brez: SYNC....316
Iskanje imena in gesla dostopne točke Wi-Fi....316
Povezovanje naprave z dostopno točko Wi-Fi....316
Ustvarjanje dostopne točke Wi-Fi - Vozila z: SYNC 2.5....316
Iskanje imena in gesla dostopne točke Wi-Fi....317
Povezovanje naprave z dostopno točko Wi-Fi....317
Ustvarjanje MyKey....44
Informacijska sporočila MyKey....44
Uvajanje....218
Motor....218
Pnevmatike....218
Zavore in sklopka....218
Uvajanje
Glejte: Uvajanje....218
Uvod....9

Transit (TTS) , CG3796slSVN slSVN, Edition date: 201903, First-Printing

V

Varnostne ključavnice - Vozila brez: Električna drsna vrata....28
Na desni strani....28
Na levi strani....28
Varnostne ključavnice - Vozila z: Električna drsna vrata....28
Informacijska sporočila za otroške varnostne ključavnice....28
Varnostne utripalke....221
Indikator opozorilnih utripalk....221
Vklop ali izklop varnostnih utripalk....221
Varnostni pasovi....29
Varnostni ukrepi sistema Auto-Start-Stop....121
Varnostni ukrepi....130
Varnost otrok....20
Varnost....60
Varovalke....227
Ventilator
Glejte: Ventilator za hlajenje motorja....249
Ventilator za hlajenje motorja....249
Vijaki za platišča....293
Navor kolesnih matic....293
Varnostni vijaki....293
VIN
Glejte: Identifikacijska številka vozila....303
Vklop in izklop sistema Auto-Start-Stop....121
Vklop in izklop sovoznikove zračne blazine....34
Izklop sovoznikove varnostne blazine....34
Vklop sovoznikove varnostne blazine....35
Vlečne točke....224
Lokacija vlečnega obročka....225
Sprednja točka za vleko....224
Zadnja točka za vleko....225
Vlečni drog....216
Vleka prikolice....215
Luči na prikolici....215
Pri vleki prikolice:....215
Vleka....215
Vleka vozila na štirih kolesih - Ročni menjalnik....217
Vleka vozila na štirih kolesih - Samodejni menjalnik....216
Zasilna vleka....216
Volan....66
Voznikova zračna blazina....33
Vožnja po vodi....219
Vrata in ključavnice....48
Vrata prtljažnika....211
Spuščanje zadnjih vrat....211
Vrata USB....328
Vzdrževanje....243
Splošne informacije....243
Vzglavniki....99
Nastavljanje vzglavnika....100
Odstranjevanje vzglavnika....100
Vzglavnik
Glejte: Vzglavniki....99
Vžigalnik za cigarete....110

Z

Zabava....342
Predvajanje glasbe iz naprave Bluetooth....342
Predvajanje glasbe iz naprave USB ali medijskega predvajalnika....343
Uporaba radia....342
Zadnja kamera....166
Izpopolnjena parkirna pomagala ali sistem Park Pilot....169
Sistemske nastavitve....168
Uporaba vzvratne kamere....167
Zadnja kamera
Glejte: Zadnja kamera....166
Zadnja odmična okna....82
Odpiranje majhnih oken zadaj....82
Zapiranje majhnih oken zadaj....83
Zadnje meglenke....75
Indikator zadnje meglenke....75
Vklop in izklop zadnjih meglenk....75
Zadnji reflektorji....79
Zadnji sedeži....104
Nameščanje sedežev....106
Nastavljanje naslona....104
Odstranjevanje sedežev – dvojna kabina pri kombiju enoprostorcu....105
Odstranjevanje sedežev – M2 Bus....104
Zadnji stropni predal....114
Zagon dizelskega motorja - Ročni menjalnik....117
Lučka za žarilne svečke....118

Transit (TTS) , CG3796sISVN sISVN, Edition date: 201903, First-Printing

Neuspešen zagon....118
Opozorilne lučke za motor....118
Pomembni podatki o prezračevanju....118
Ustavljanje motorja, če je vozilo ustavljeno....118
Ustavljanje motorja, če se vozilo premika....118
Varovanje pred izpušnimi plini....118
Zagon motorja....117
Zagon dizelskega motorja - Samodejni menjalnik....116
Lučka za žarilne svečke....117
Neuspešen zagon....116
Opozorilne lučke za motor....117
Pomembni podatki o prezračevanju....117
Ustavljanje motorja, če je vozilo ustavljeno....116
Ustavljanje motorja, če se vozilo premika....116
Varovanje pred izpušnimi plini....117
Zagon motorja....116
Zagon in ustavljanje motorja....115
Splošne informacije....115
Zagon vozila s kabli....222
Povezovanje premostitvenih kablov....222
Zagon motorja....224
Zaklepanje in odklepanje....48
Daljinsko upravljanje....48
Dvojno zaklepanje vrat....48
Električne ključavnice....48
Indikator za zaklepanje vrat....48
Odklepanje, ki ga je mogoče konfigurirati....51
Odklepanje vrat....48
Odklepanje vrat (dvostopenjsko odklepanje)....51
Odklepanje vrat (enostopenjsko odklepanje)....50
Odpiranje dvojnih zadnjih vrat....49
Samodejno odklepanje....50
Samodejno ponovno zaklepanje....50
Samodejno zaklepanje....50
Zaklepanje in odklepanje vrat od znotraj....49
Zaklepanje z zapiranjem vrat....50
Zasilni izhod zadaj....51
Zaklepanje volana....115
Odklepanje volana....116
Zaklepanje volana....116
Zaklep pokrova motornega prostora
Glejte: Odpiranje in zapiranje pokrova motornega prostora....243
Glejte: Odpiranje in zapiranje pokrova motornega prostora....243
Zamenjava akumulatorja 12 V....253
Menjava baterije....255
Odstranjevanje akumulatorja....253
Zamenjava imena ali gesla dostopne točke Wi-Fi - Vozila brez: SYNC....317
Zamenjava imena ali gesla dostopne točke Wi-Fi - Vozila z: SYNC 2.5....317
Zamik žarometov ob izhodu....73
Zapora zagona motorja
Glejte: Pasivni sistem proti kraji....60
Zasilna oprema....226
Zaščita okolja....16
Zaustavitev motorja....121
Ugašanje motorja v prestavi....124
Ugašanje motorja v prostem teku....124
Zavore....151
Splošne informacije....151
Z letnimi pnevmatikami....273
Zmanjšana zmogljivost motorja....218
Zunanja ogledala....81
Električna zložljiva ogledala....81
Električna zunanja ogledala....81
Preklop zunanjih ogledal....82
Zvočno opozorilo za Auto-Start-Stop....122

Transit (TTS) , CG3796slSVN slSVN, Edition date: 201903, First-Printing

CG3796slSVN, Edition date: 201903